BMSS-150-6D.21

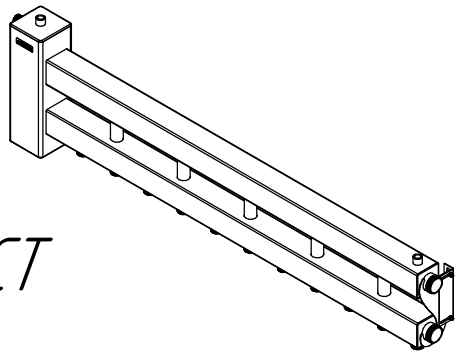

ТЕХНИЧЕСКИЙ ЛИСТ

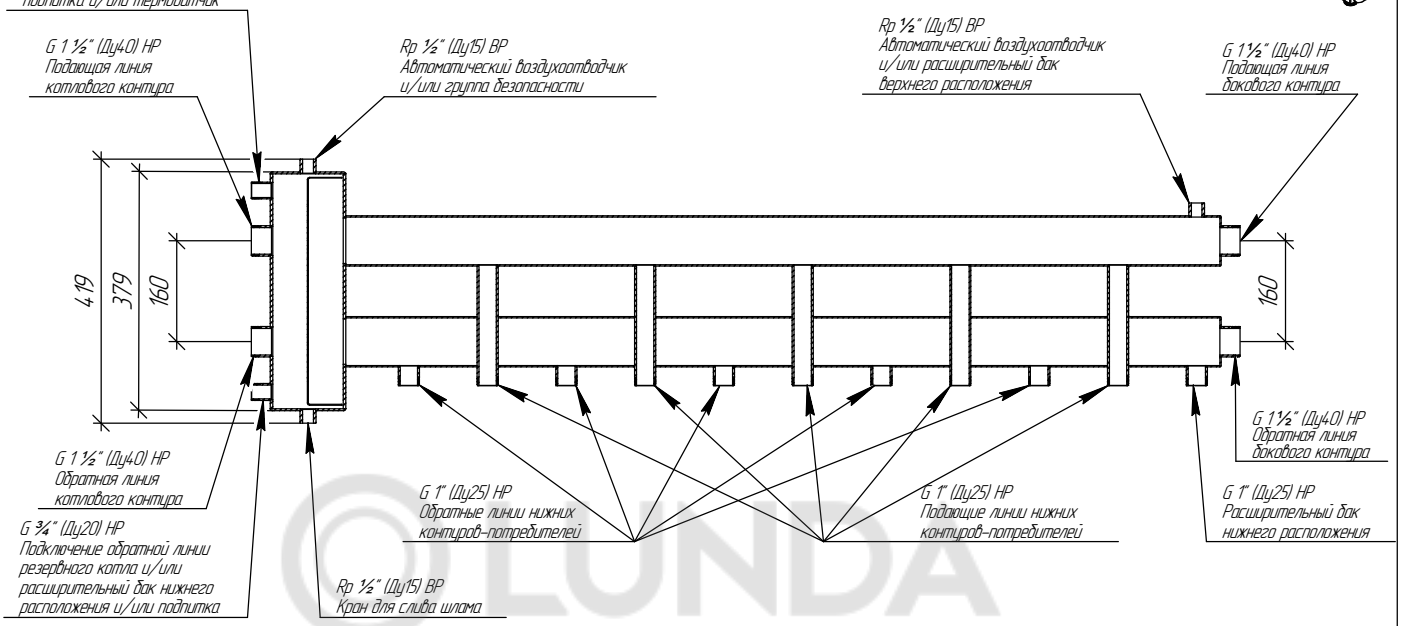

LUNDA

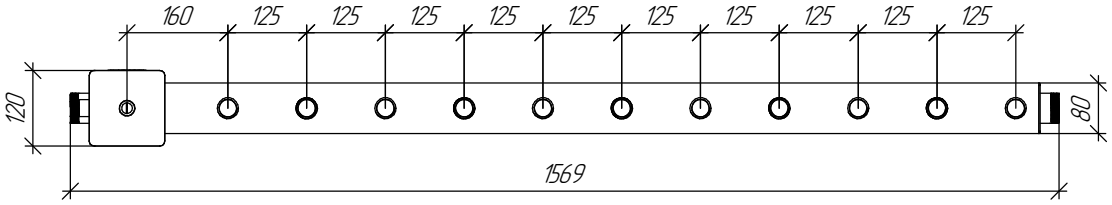

Монтажные размеры

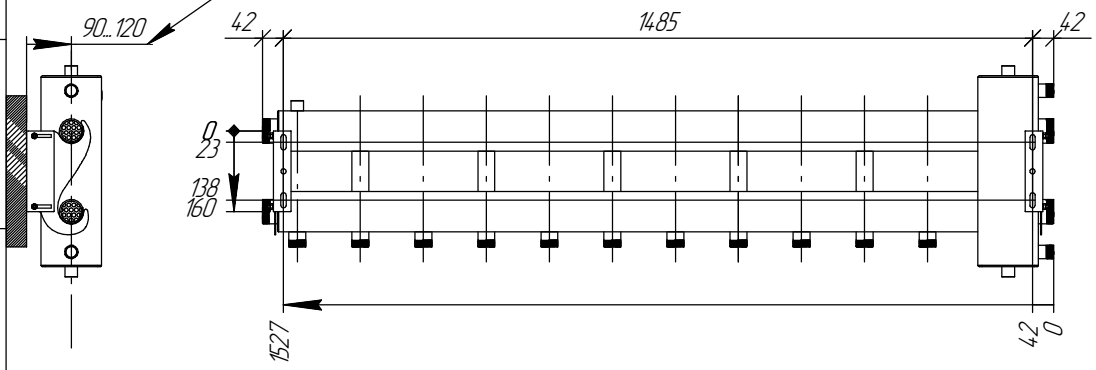

Основные характеристики

Рабочее давление, бар 6
Материал изготовления коллектора ..... Нержавеющая сталь 08Х18Н10Т (AISI 304)
Наружная поверхность ..... Матовая полировка
Упаковка ..... Деревянный ящик, защитные заглушки GIDRUSS
Монтажные элементы в к-те поставки ..... K.UMS.DN40-160.S x 1 к-т

Арт. BM 15A40 21

Изм.	Лист	№ докум.	Подп.	Дата
				26.01.2022

BMSS-150-6D.21

Лист

Подп. и дата | Инв. № дубл. | Взам. инв. № | Подп. и дата | Инв. № подл.

Копировал

Формат А4