BM-150-5D.21

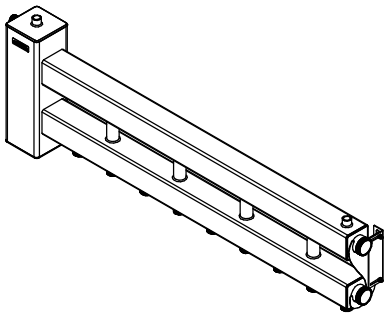

ТЕХНИЧЕСКИЙ ЛИСТ

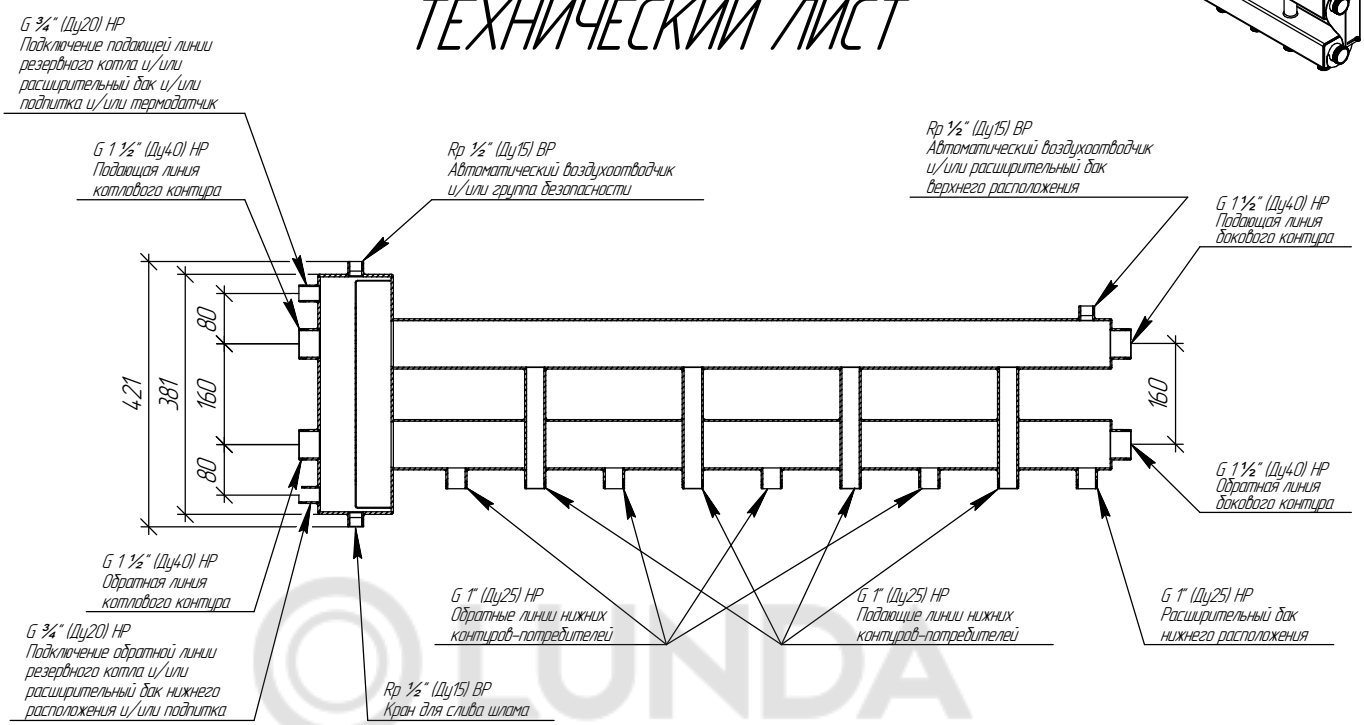

LUNDA

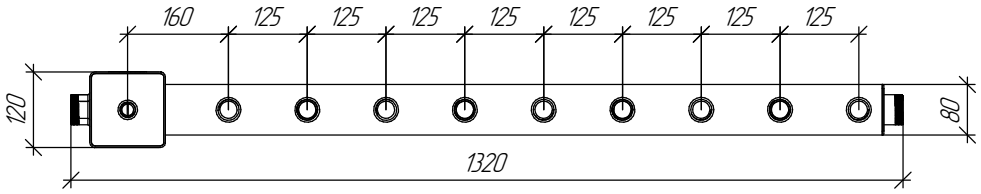

Монтажные размеры

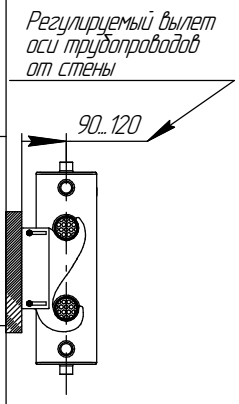

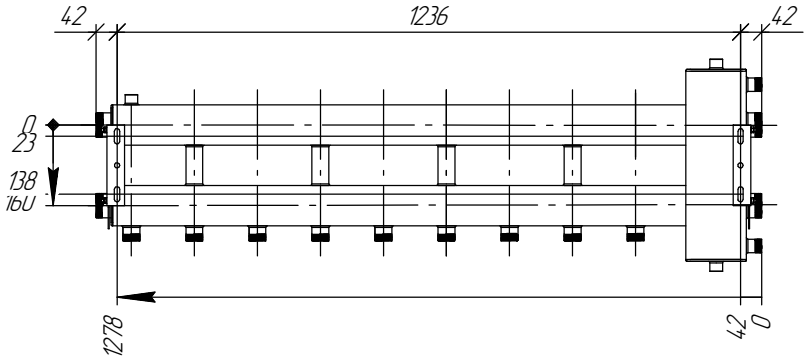

Основные характеристики

Рабочее давление, бар 6
Материал изготовления коллектора ..... Конструкционная сталь 09Г2С
Наружная поверхность ..... Черный муар металлик
Упаковка ..... Деревянный ящик, защитные заглушки GIDRUSS
Монтажные элементы в к-те поставки ..... K.UMS.DN40-160.B x 1 к-т

Арт. BM 15030 21

Изм.	Лист	№ докум.	Подп.	Дата	BM-150-5D.21	Лист
				24.01.2022		

Подп. и дата | Инв. № дубл. | Взам. инв. № | Подп. и дата | Инв. № подл.

Копировал | Формат A4