Водонагреватель ZOTA ANGLER

Паспорт и инструкция
по эксплуатации

© LUNDA

СОДЕРЖАНИЕ

1. Общие сведения об изделии 2
1.1. Назначение и принцип работы 2
1.2. Управление водонагревателем 4
1.3. Информация о документации 4
1.4. Артикулы 4
2. Технические характеристики 5
3. Комплект поставки 6
4. Указание мер безопасности 7
4.1. Общие требования 7
4.2. При использовании водонагревателя запрещено 8
5. Устройство изделия 9
5.1. Устройство водонагревателей ZOTA 9
5.2. Внутреннее устройство водонагревателя 10
5.3. Габаритные размеры водонагревателей 11
6. Подключение водонагревателя 12
6.1. Размещение и установка 12
6.2. Подключение к водопроводу 13
6.3. Подключение к электросети 14
7. Эксплуатация водонагревателя 15
7.1. Органы управления 15
7.2. Первый запуск 17
7.3. Подключение Wi-Fi 21
7.4. Меню сервисного инженера 22
8. Правила эксплуатации и техническое обслуживание 24
9. Хранение, транспортировка и утилизация 25
9.1. Правила хранения и транспортировки 25
9.2. Утилизация 25
10. Описание неисправностей 26
11. Гарантийные обязательства 28
12. Свидетельство о приемке и продаже 30

© LUNDA

1. Общие сведения об изделии

Уважаемый пользователь, благодарим Вас за выбор нашей продукции.

Базовые принципы производственной философии компании ZOTA строятся на работе с обратной связью от наших внимательных и ответственных покупателей. Именно благодаря советам и идеям, которые получаем от Вас, мы можем предоставлять по-настоящему качественные и эффективные изделия.

Если Вы обнаружили в данном паспорте и инструкции по эксплуатации какие-либо неточности, просим Вас сообщить о них в форме обратной связи, доступной в ссылке по QR-коду:

Обратная связь ZOTA

1.1. Назначение и принцип работы

ZOTA ANGLER – накопительный водонагреватель для горячего водоснабжения дома или небольшого объекта. Он умеет греть воду двумя способами сразу или по отдельности: от встроенных электрических нагревательных элементов и от горячей воды вашей системы отопления. Всем управляет контроллер ZOTA DHW-Line 110.

Электрический нагрев – сухие ТЭНы

Внутри бака установлены два нагревательных элемента – ТЭНа. Они называются «сухими»: вода не касается их поверхности напрямую, ТЭН расположен внутри защитного кармана. Это означает меньше накипи, более долгий срок службы и возможность заменить ТЭН без слива воды из бака.

Мощность выбирается кнопкой на панели – одно нажатие меняет ступень:
1. 1 кВт – экономичный режим, медленный нагрев.
2. 1,5 кВт – стандартный режим (заводская настройка).
3. 2,5 кВт – оба ТЭНа одновременно, быстрый нагрев.

Желаемую температуру воды задаете кнопками ⊕ и ⊖: от 30 до 75 °C. Заводская настройка – 60 °C.

Нагрев от отопления – косвенный контур

Внутри бака проходит спиральный змеевик из нержавеющей стали. Когда котел работает, горячий теплоноситель прокачивается через этот змеевик и через стенку трубки отдает тепло воде в баке – не смешиваясь с ней. Это называется косвенным нагревом. Работает одновременно с электрическими ТЭНами или самостоятельно.

Температура нагрева задается раздельно для каждого источника. Для электрических ТЭНов – одно значение, для нагрева через теплообменник от котла – другое. Это позволяет в полной мере использовать тепло котла и более экономично расходовать электроэнергию.

Ключевая особенность: контроллер сам управляет насосом

Обычные бойлеры косвенного нагрева рассчитаны на котлы с собственным контроллером, который сам решает – когда пустить воду через бойлер. Большинство недорогих котлов такой функции не имеют.

ZOTA ANGLER решает эту проблему: его контроллер DHW-Line 110 самостоятельно включает и выключает циркуляционный насос. Специалист подключает насос и датчик температуры теплоносителя к разъемам на корпусе водонагревателя. Датчик устанавливается в отопительный контур – непосредственно в котел или на трубу подачи. Контроллер постоянно считывает его показания и сам решает, когда включить насос и начать нагрев бака.

Когда включается насос – три условия одновременно

1. Температура воды в баке опустилась ниже заданной на величину дельты P3 (заводская настройка – 5 °C). Это сигнал контроллеру о том, что бак нуждается в нагреве.
2. Температура теплоносителя в котле выше температуры воды в баке минимум на 3 °C. Это условие гарантирует, что передача тепла будет эффективной, и одновременно предотвращает обратную передачу тепла – когда горячая вода из бака может нагревать теплоноситель в котловом контуре.
3. Температура теплоносителя выше порогового значения P1 (заводская настройка 40 °C, диапазон 20–60 °C). Это защита от охлаждения теплоносителя в котловом контуре ниже допустимой рабочей температуры котла, что может негативно сказаться на сроке службы котла, и его КПД.



Внимание! Все три условия должны выполняться одновременно. Если хотя бы одно не выполнено, насос не включится. Настройки P1 и P3 изменяются в «Меню сервисного инженера» (см. **п.п. 7.4**).

Двойная защита от коррозии

Водонагреватель оснащен двумя независимыми системами защиты внутреннего бака и теплообменника от коррозии:

- Электронный анод (E-anode) – титановый стержень, работающий от электросети. Он создает на поверхности бака защитный электрический потенциал, подавляющий коррозионные процессы.
  Преимущества: не расходуется, не требует замены, эффективен в течение всего срока службы.
- Магниевый анод – резервный элемент, работающий за счет электрохимических реакций без подключения к сети. Он принимает коррозионное воздействие на себя, разрушаясь вместо металла бака.
  Преимущества: защищает бак при отключенном питании.



Оба анода дополняют друг друга. Основную защиту обеспечивает E-anode, магниевый анод – резервную. Магниевый анод является расходным материалом и подлежит периодической замене (см. **п. 8**).

1.2. Управление водонагревателем

Управление нагревом воды во внутреннем баке производится контроллером ZOTA DHW-Line 110.

Функции контроллера:

- Поддержание заданной температуры воды во внутреннем баке;
- Управление тремя ступенями мощности нагрева;
- Управление насосом ГВС по температуре водонагревателя и выносного датчика котла при нагреве через встроенный теплообменник;
- Индикация температуры выносного датчика котла;
- Индикация замыкания электронного анода (E-anode) – ошибка E5;
- Подключение к сети Wi-Fi и приложению «SmartLife» для настройки функций.

1.3. Информация о документации

Убедительная просьба бережно хранить данный паспорт и инструкцию по эксплуатации, а также другую необходимую документацию, чтобы в случае необходимости можно было воспользоваться ими в любой момент. В случае переезда или продажи устройства следует передать прилагаемую документацию новому пользователю.

Внимание! Все части содержат важную информацию, влияющую на безопасность. Пользователь должен ознакомиться со всеми частями паспорта и инструкции по эксплуатации. За ущерб, вызванный несоблюдением инструкции по эксплуатации, производитель не несет ответственности.

Все изделия прошли подтверждение соответствия требованиям технического регламента и имеют соответствующий документ (сертификат или декларация).

1.4. Артикулы

№	Наименование	Артикулы
1	Водонагреватель ZOTA ANGLER 80	ZA3468420080
2	Водонагреватель ZOTA ANGLER 100	ZA3468420100
3	Водонагреватель ZOTA ANGLER 120	ZA3468420120

Табл. 1 Артикулы водонагревателей

2. Технические характеристики

№	Наименование		Водонагреватель ZOTA ANGLER		
			80	100	120
1	Максимальное давление в магистрали холодной воды, МПа		0,7		
2	Минимальное давление в магистрали холодной воды, МПа		0,05		
3	Питающая электросеть – однофазная	Напряжение, В	220 ± 10%		
		Частота, Гц	50		
4	Трубчатый электронагреватель (далее блок ТЭН)		Сухой ТЭН *		
5	Максимальная потребляемая мощность встроенного блока ТЭН, кВт		2,5		
6	Работа при температуре окружающей среды, °С		От +5 до +35		
7	Диапазон регулировки температуры ГВС, °С		От +30 до +75		
8	Точность поддержания температуры в режиме хранения, °С		±5		
9	Класс защиты водонагревателя		IPX4		
10	Объем, л		80	100	120
11	Среднее время нагрева на t=45 °С, (2,0 кВт), мин		74	92	116
12	Постоянные суточные потери, кВт*ч/сут		1,1	1,3	1,5
13	Масса, кг	БРУТТО	23	26	29
		НЕТТО	22	25	28
14	Размер упаковки	Ширина	330		
		Высота	1035	1235	1440
		Глубина	565		
* Возможна замена трубчатого электронагревателя (ТЭНа) без слива воды из водонагревателя. ТЭН извлекается из фланца.					

Табл. 2 Технические характеристики водонагревателя

LUNDA

3. Комплект поставки

№	Наименование	Количество, шт
1	Водонагреватель ZOTA ANGLER	1
2	Предохранительный клапан 7 бар	1
3	Крепеж	1
4	Датчик температуры 2 м	1
5	Штекер для подключения циркуляционного насоса	1
6	Паспорт и инструкция по эксплуатации	1

Табл. 3 Базовая комплектация

LUNDA

4. Указание мер безопасности

4.1. Общие требования

Общие указания по технике безопасности:

- В случае ненадлежащего использования или использования водонагревателя не по назначению возможна опасность для здоровья и жизни пользователя или третьих лиц, а также опасность нанесения ущерба водонагревателю и другим элементам системы водоснабжения;
- Не производите самостоятельно разборку, техническое обслуживание и ремонт водонагревателя. При обнаружении неисправности вызовите специалиста сервисного центра или организации, имеющей право на производство данных работ;
- При эксплуатации все токоведущие части водонагревателя должны быть надежно закрыты;
- Остальные требования по безопасности должны соответствовать аналогичным требованиям, предъявляемым к водонагревателю.

Использование по назначению подразумевает:

- Соблюдение прилагаемых инструкций по эксплуатации водонагревателя, выполнение осмотров и техобслуживания.

Использованием не по назначению считается:

- Иное использование, нежели описанное в данном паспорте и инструкции.

Внимание! Любое использование не по назначению запрещено и может привести к потере гарантии.

4.2. При использовании водонагревателя запрещено

- Подключать электропитание, если водонагреватель не заполнен водой;
- Снимать защитную крышку при включенном электропитании;
- Использовать водонагреватель без заземления или использовать в качестве заземления водопроводные трубы;
- Включать водонагреватель в водопроводную сеть с давлением больше 0,7 МПа;
- Подключать водонагреватель к водопроводу без предохранительного клапана;
- Сливать воду из водонагревателя при включенном электропитании;
- Использовать запасные части, не рекомендованные производителем;
- Использовать воду из водонагревателя для приготовления пищи;
- Использовать воду, содержащую механические примеси (песок, мелкие камни), которые могут привести к нарушению работы водонагревателя и предохранительного клапана;
- Изменять конструкцию и установочные размеры кронштейнов водонагревателя;
- Температура окружающей среды, в которой эксплуатируется водонагреватель, должна находиться в пределах от +5 до +35 °С. Замерзание воды в водонагревателе при отрицательных температурах приводит к его выходу из строя, что не является гарантийным случаем.

LUNDA



Запрещается допускать детей к использованию водонагревателя.



Внимание! Провода электрического подключения должны быть присоединены в соответствии с требованиями **п.п. 6.**



Внимание! Вода при температуре свыше 51 °С может привести к ожогам. Дети, пожилые люди и люди с ограниченными возможностями здоровья находятся в группе повышенного риска. Ознакомьтесь с инструкцией прежде, чем устанавливать требуемую температуру нагрева воды в водонагревателе. Проверьте температуру горячей воды перед применением. При необходимости рекомендуем устанавливать ограничительные температурные клапаны.



Внимание! При срабатывании предохранительного клапана сбрасываемая вода имеет очень высокую температуру, что может привести к ожогам.



Внимание! В целях безопасности и предотвращения ожогов рекомендуется использовать для подачи горячей воды дополнительный смесительный клапан.

5. Устройство изделия

5.1. Устройство водонагревателей ZOTA

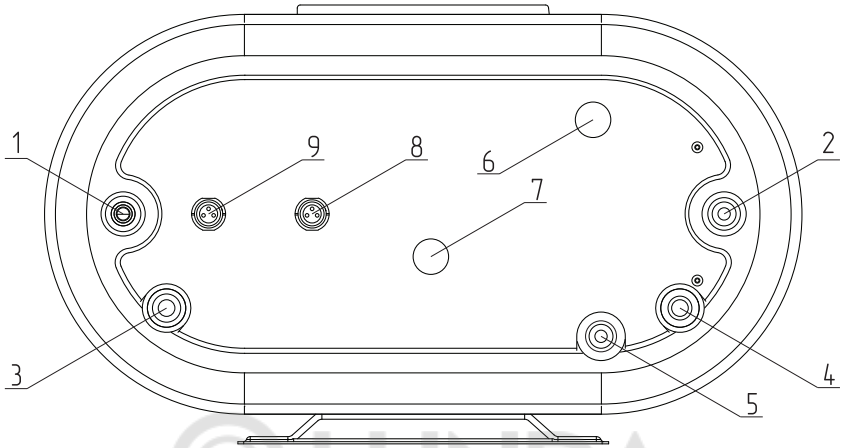

Рис. 1 Устройство водонагревателя ZOTA ANGLER

1 - Выход горячей воды 1/2”
2 - Вход холодной воды 1/2”
3 - Подача от котла 3/4”
4 - Возврат в котел 3/4”
5 - Рециркуляция 1/2”
6 - Термовыключатель
7 - Гильза датчика
8 - Разъем для подключение внешнего датчика
9 - Разъем для подключения насоса

5.2. Внутреннее устройство водонагревателя

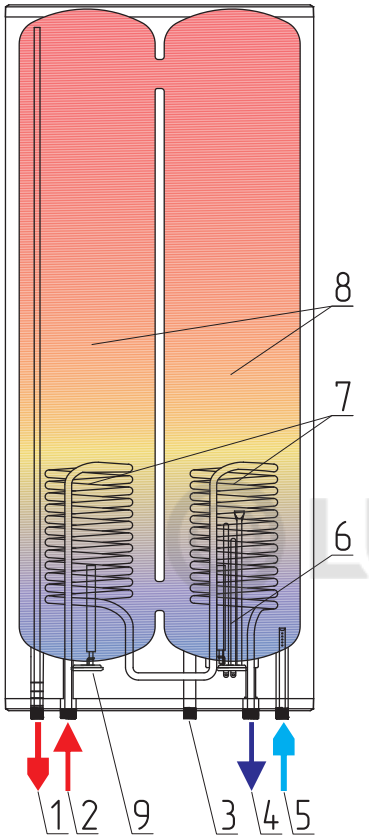

1 - Выход горячей воды 1/2”
2 - Подача от котла 3/4”
3 - Рециркуляция 1/2”
4 - Возврат в котел 3/4”
5 - Вход холодной воды 1/2”
6 - ТЭН с магниевым анодом
7 - Змеевик теплообменник (AISI 316)
8 - Внутренний бак (AISI 304)
9 - Электронный анод (E-anod)

Рис. 2 Внутреннее устройство водонагревателя

5.3. Габаритные размеры водонагревателей

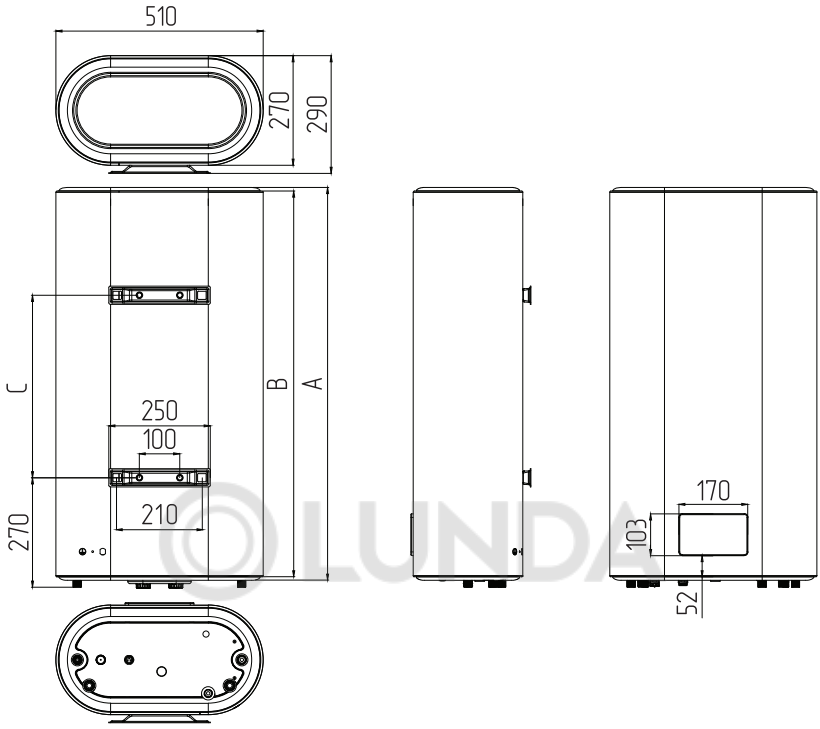

Рис. 3 Габаритные размеры водонагревателя ZOTA ANGLER

Обозначение размера	Единица измерения	Водонагреватель ZOTA ANGLER		
		80	100	120
A	мм	968	1168	1373
B	мм	951	1151	1356
C	мм	450	550	800

Табл. 4 Значения буквенных размеров

6. Подключение водонагревателя

6.1. Размещение и установка

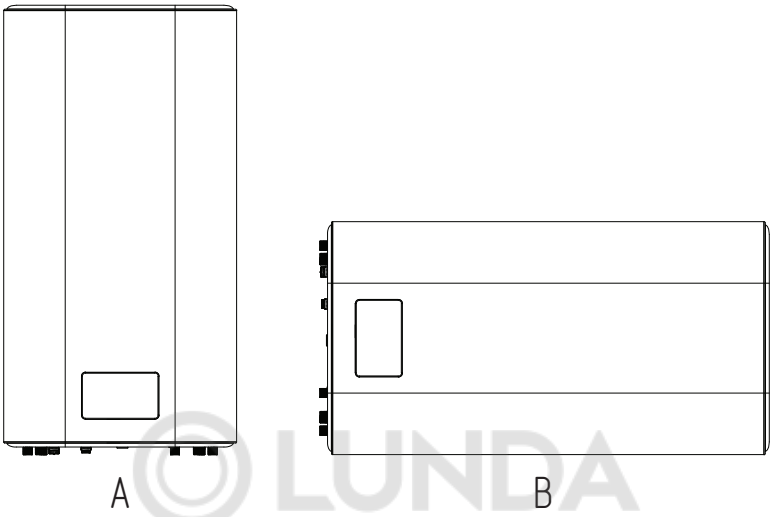

Рис. 4 Установка водонагревателя

A - В вертикальном положении с выходом патрубков снизу
B - В горизонтальном положении с выходом патрубков слева

Подключение в ином положении, в том числе с выходом патрубков справа, недопустимо, так как это может вызвать выход ЭВН из строя и снятие изделия с гарантии.

Рекомендации по установке водонагревателя:

- Рекомендуется устанавливать водонагреватель максимально близко от места использования горячей воды, чтобы сократить потери тепла в трубах;
- При сверлении (выполнении) отверстий в стене следует учитывать проходящие в ней кабели, каналы и трубы. При выборе места монтажа необходимо учитывать общий вес водонагревателя, заполненного водой. Стену и пол со слабой грузоподъемностью необходимо соответственно укрепить;
- Водонагреватель подвешивается за кронштейн корпуса на анкеры, закрепляемые в стене;
- Монтаж крюков в стене должен исключать самопроизвольное перемещение по ним кронштейнов водонагревателя;
- Для обслуживания водонагревателя расстояние от защитной крышки до ближайшей поверхности должно быть не менее 0,5 м;

- Во избежание причинения вреда имуществу потребителя и (или) третьих лиц в случае неисправностей системы горячего водоснабжения необходимо производить монтаж ЭВН в помещениях, имеющих гидроизоляцию полов и дренаж в канализацию и ни в коем случае не размещать под ЭВН предметы, подверженные воздействию воды.
  При размещении ЭВН в незащищенных помещениях необходимо установить под ЭВН защитный поддон (не входит в комплект поставки ЭВН) с дренажем в канализацию;
- Не отсоединяйте какие-либо электрические компоненты изделия, установка и ремонт должны выполняться квалифицированным персоналом. При ремонте отключайте водонагреватель от источника питания;
- В случае размещения ЭВН в местах, труднодоступных для проведения технического и гарантийного обслуживания (антресоли, ниши, межпотолочные пространства и т.п.) монтаж и демонтаж ЭВН осуществляется потребителем самостоятельно, либо за его счет.



Внимание! Водонагреватель должен устанавливаться в сухом месте, недоступном для попадания водяных брызг.



Запрещается устанавливать водонагреватель в местах с возможностью промерзания помещения.



Запрещается установка запорных кранов (запорной арматуры) между водонагревателем и предохранительным клапаном.

6.2. Подключение к водопроводу



Внимание! Необходимо подавать холодную воду в водонагреватель, используя фильтр предварительной очистки воды со степенью очистки не менее 200 мкм.

Порядок подключения:

1. Установите предохранительный клапан на входе холодной воды, помеченном синим кольцом, обеспечив герметичность соединения любым водоизолирующим материалом (льном, лентой ФУМ и др.);
2. Во время эксплуатации водонагревателя может наблюдаться появление капель из дренажного отверстия предохранительного клапана (сброс излишнего давления при нагреве воды). Рекомендуется присоединить к дренажному отверстию резиновую или силиконовую трубку соответствующего диаметра для отвода влаги;

3. Подключение к водопроводной системе производится при помощи медных, металлопластиковых или пластиковых труб, а также специальной гибкой сантехнической подводки. При монтаже не допускается применение чрезмерных усилий во избежание повреждения патрубков;



Запрещается использовать гибкую подводку, бывшую ранее в употреблении.



Запрещается эксплуатировать водонагреватель без предохранительного клапана.

4. После подключения откройте вентиль подачи холодной воды в водонагреватель, кран выхода горячей воды из водонагревателя и кран горячей воды на смесителе, чтобы обеспечить отток воздуха из водонагревателя. При конечном заполнении водонагревателя из крана смесителя непрерывной струей потечет вода. Закройте кран горячей воды на смесителе. При подключении водонагревателя в местах, не снабженных водопроводом, допускается подавать воду в водонагреватель из вспомогательной емкости с использованием насосной станции, либо из емкости, размещенной на высоте не менее 5 м от верхней точки водонагревателя;
5. Если давление в водопроводе превышает 0,7 МПа, то на входе холодной воды в водонагреватель перед предохранительным клапаном необходимо установить соответствующий редукционный клапан для снижения давления холодной воды до нормы.

6.3. Подключение к электросети



Внимание! Перед включением электропитания убедитесь, что водонагреватель заполнен водой.

- Перед подключением водонагревателя к электрической сети убедитесь, что ее параметры соответствуют тем, на которые рассчитан водонагреватель;
- Водонагреватель должен быть заземлен для обеспечения его безопасной работы. Водонагреватель оборудован штатным сетевым шнуром электропитания с вилкой. Электрическая розетка должна иметь контакт заземления с подведенным к нему проводом заземления и располагаться в месте, защищенном от влаги, или удовлетворять требованиям по влаго- и брызгозащищенности;
- Вставьте вилку в розетку для включения водонагревателя.

7. Эксплуатация водонагревателя

7.1. Органы управления

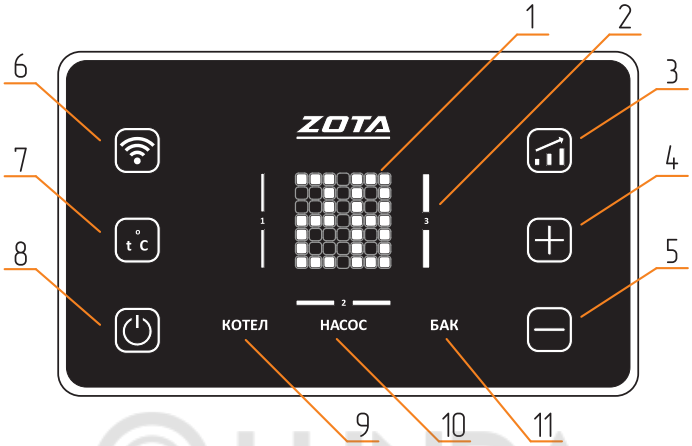

Рис. 5 Панель управления водонагревателем

1 - Цифровой дисплей LED - отображает фактическое значение температуры в бойлере ГВС.

2 - 1, 2, 3 — Индикация ступени мощности ТЭН (красный — нагрев, белый — готовность)

3 - — Переключение ступеней мощности ТЭН (1→1,5→2,5 кВт)

4 - — Увеличение заданной температуры ГВС, переход по «Меню сервисного инженера».

5 - — Уменьшение заданной температуры ГВС, переход по «Меню сервисного инженера».

6 - — Индикация связи (мигает — подключение, горит — связь, не горит — сбой).

7 - — Настройка температуры ГВС от котла; горит при подключении выносного датчика котла.

8 - — Включение/выключение контроллера.

9 - КОТЕЛ —Индикатор «КОТЕЛ» — загорается белым, когда на дисплее отображается температура внешнего источника.

10 - НАСОС — Индикация работы насоса ГВС (загорается, когда включается насос).

11 - БАК — Индикатор «БАК» — загорается белым, когда на дисплее отображается температура во внутреннем баке.

Контроллер имеет два меню:

- «Меню пользователя»;
- «Меню сервисного инженера».

Также у контроллера есть функция сброса настроек «Меню сервисного инженера» на заводские.

Вход в «Меню пользователя»

«Меню пользователя» — основное меню контроллера ZOTA DHW-Line 110, с помощью которого пользователь может:

- Видеть фактическое значение температуры в баке ГВС;
- Видеть с помощью каких источников тепла происходит нагрев бака (нагрев встроенным ТЭНом и/или внешним источником через теплообменник);
- Видеть мощность работы встроенных ТЭН и изменять ее с помощью кнопки ;
- Видеть индикацию работы насоса ГВС;
- Задавать температуру в баке ГВС;
- Получать информацию об ошибках в работе и об активации дополнительных функций;
- Включить/выключить контроллер водонагревателя.

LUNDA

Вход в «Меню сервисного инженера»

Для входа в «Меню сервисного инженера» отключите контроллер и зажмите кнопки  и  на 3 секунды.

С настройками «Меню сервисного инженера» Вы можете ознакомиться в **п. 7.4**.

Сброс настроек «Меню сервисного инженера» на заводские

Контроллер имеет функцию сброса настроек до заводских значений. Для сброса настроек выключите водонагреватель кнопкой включения/выключения, затем зажмите и удерживайте кнопку переключения мощности в течение 5 секунд для восстановления заводских настроек «Меню сервисного инженера».



Внимание! Во время сброса прозвучит короткий звуковой сигнал. Это означает, что сброс настроек завершен.

7.2. Первый запуск

Выбор настройки температуры ГВС при нагреве от встроенного ТЭН:

Используйте кнопки ⊕ и ⊖ для увеличения или уменьшения заданной температуры ГВС. Во время изменения настройки на дисплее будет мигать значение заданной температуры ГВС. Подтверждение выбора заданной температуры ГВС произойдет самостоятельно после трех секунд бездействия.

Диапазон настройки	От 30 до 75 °C
Заводская настройка	60 °C

Дельта нагрева бака ГВС от встроенного ТЭН 5 °C от заданной температуры ГВС, может быть изменена в разделе «P2» в Меню сервисного инженера.

Управление мощностью нагрева от встроенных ТЭНов:

При первом запуске контроллера активирована средняя мощность нагрева встроенных ТЭНов – 1,5 кВт 2.

- Для управления нагревом бака ГВС от встроенных ТЭНов нажмите кнопку, включится первая ступень мощности и световой индикатор 1 загорится;
- При повторном нажатии кнопки, включится вторая ступень мощности и загорится световой индикатор 2.
- При следующем нажатии кнопки, включится третья ступень мощности и загорится световой индикатор 3.
- Если еще раз нажать на кнопку, нагрев бака ГВС от встроенных ТЭНов отключится и все световые индикаторы 1, 2, 3 полностью погаснут.

©LUNDA

Активация нагрева от внешнего источника

Внимание! Для активации режима требуется подключение выносного датчика температуры теплоносителя. В этом режиме контроллер управляет включением и выключением насоса от внешнего источника в зависимости от температуры воды во внутреннем баке и данными по температуре воды с выносного датчика. Нагрев от встроенных ТЭНов и внешнего источника может происходить одновременно.

При подключении выносного датчика температуры теплоносителя загорится индикатор , на дисплее отобразится фактическая температура выносного датчика, и загорится индикатор «КОТЕЛ» белым цветом. Это будет означать, что функция нагрева бойлера ГВС от внешнего источника активирована.
Далее на дисплее поочередно каждые 10 секунд будет отображаться температура воды в баке ГВС (с активным белым индикатором «БАК»), затем температура котла по выносному датчику (с активным белым индикатором «КОТЕЛ»).

Суть функции «нагрев бака ГВС от внешнего источника» заключается в том, что при снижении температуры в баке ГВС ниже заданной на Δt=5 °С, включается насос ГВС и прокачивает горячий теплоноситель через встроенный в бак теплообменник. Электропитание насоса подключено непосредственно к контактам в баке ГВС.

НАСОС – Индикация включения насоса ГВС для нагрева бака ГВС от внешнего источника через теплообменник.

1. Температура воды в баке опустилась ниже заданной на величину дельты Р3 (заводская настройка – 5 °С). Это сигнал контроллеру о том, что бак нуждается в нагреве.
2. Температура теплоносителя в котле выше температуры воды в баке минимум на 3 °С. Это условие гарантирует, что передача тепла будет эффективной, и одновременно предотвращает обратную передачу тепла – когда горячая вода из бака может нагревать теплоноситель в котловом контуре.
3. Температура теплоносителя выше порогового значения Р1 (заводская настройка 40 °С, диапазон 20–60 °С). Это защита от охлаждения теплоносителя в котловом контуре ниже допустимой рабочей температуры котла, что может негативно сказаться на сроке службы котла, и его КПД.

Диапазон настройки	От 20 до 60 °С
Заводская настройка	40 °С

Внимание! Все три условия должны выполняться одновременно. Если хотя бы одно не выполнено, насос не включится. Настройки Р1 и Р3 изменяются в «Меню сервисного инженера» (см. **п.п. 7.4**).

При запуске насоса загорится индикация НАСОС.

Для настройки заданной температуры в баке ГВС при нагреве от внешнего источника нажмите кнопку , индикатор и температура на дисплее замигают.

Используйте кнопки и для увеличения или уменьшения температуры ГВС от внешнего источника. Подтверждение выбора заданной температуры ГВС при нагреве от выносного датчика температуры произойдет самостоятельно после 3-х секунд бездействия.

Диапазон настройки	От 30 до 75 °С
Заводская настройка	60 °С

Дельта нагрева бака ГВС от внешнего источника предустановлена 5 °С от настройки температуры ГВС. Может быть изменена в разделе «Р3» в Меню сервисного инженера.

Отображение температуры в водонагревателе:
При подключенном выносном датчике котла температура с него отображается на дисплее в течение 10 секунд – одновременно с этим горит белый индикатор «КОТЕЛ». Затем значение переключается на температуру бака ГВС, и индикатор «БАК» загорается белым. Цикл повторяется каждые 20 секунд.

Внимание! При переходе дисплея в «экономичный режим» всегда отображается температура в баке и подсвечен индикатор «БАК».

Дисплей при первом включении

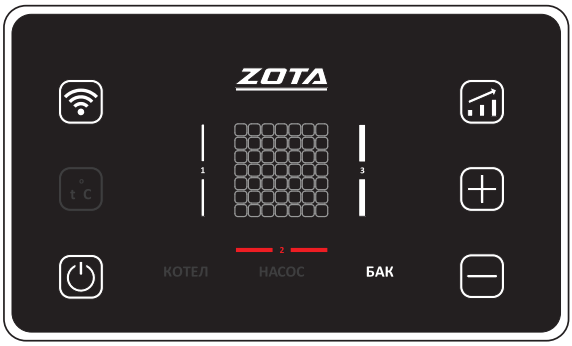

Рис. 6 Дисплей с активным нагревом

- На дисплее отображается температура в баке ГВС;
- Красный индикатор 2 указывает, что нагрев активен и работает на второй ступени мощности;
- Выносной датчик температуры в котле не подключен;
- Насос НАСОС не работает.

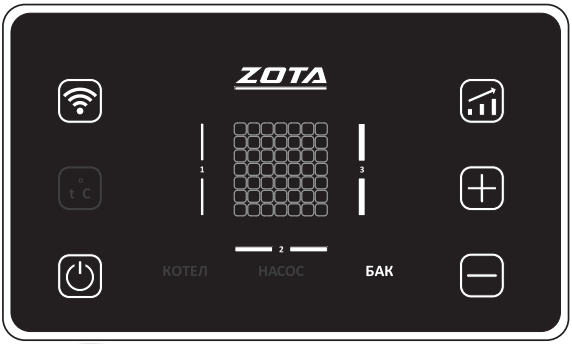

Рис. 7 Дисплей с неактивным нагревом

При достижении необходимого значения температуры в баке ГВС, индикатор установленной мощности 2 загорается белым.

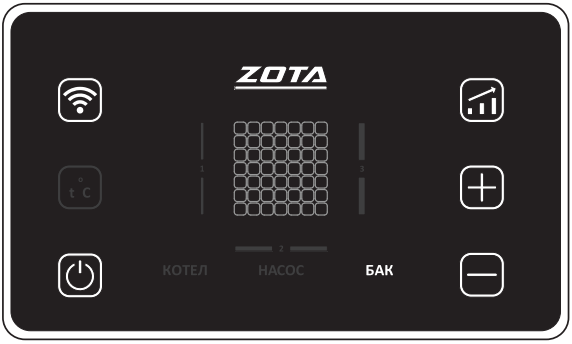

Рис. 8 Дисплей с отключенным нагревом

При отключенном нагреве с помощью встроенного ТЭН, индикаторы 1, 2, 3 неактивны.

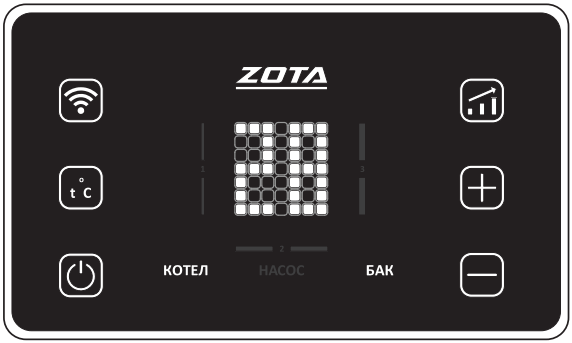

Рис. 9 Дисплей с подключенным выносным датчиком

При подключении выносного датчика температуры котла индикатор активируется. На дисплее поочередно каждые 10 секунд будет отображаться температура:

- Воды в баке ГВС (с активным белым индикатором «БАК»);
- Котла по выносному датчику (с активным белым индикатором «КОТЕЛ»).

7.3. Подключение Wi-Fi

Для входа в режим подключения или сброса настроек зажмите кнопку на 5 секунд – прозвучит один звуковой сигнал, на дисплее будет указан код WF.

Подключение Wi-Fi:

1. Подключите смартфон к сети Wi-Fi, загрузите и установите приложение «Smart Life», зарегистрируйтесь;
2. Включите Bluetooth смартфона/функцию определения местоположения телефона;
3. Откройте приложение «Smart Life» и войдите в систему;
4. После входа в приложение потяните экран вниз для обновления. Система автоматически отобразит уведомление об обнаружении устройства для подключения;
5. Нажмите «Добавить» и введите имя сети Wi-Fi и пароль, нажмите «Далее»;
6. Далее приложение перейдет в режим подключения устройства (этот процесс занимает 1-3 минуты);
7. После успешного подключения в нижней части приложения нажмите на кнопку «Подключение завершено», чтобы автоматически перейти к интерфейсу управления.

7.4. Меню сервисного инженера

Меню сервисного инженера дает доступ к сервисным настройкам работы контроллера ZOTA DHW-Line 110.

Для входа в список пунктов «меню сервисного инженера»:

1. Выключите водонагреватель, нажав кнопку ⏻;
2. Затем зажмите кнопки ⊕ и ⊖ на 5 секунд, на дисплее загорится «P1»;
3. Используйте кнопку ⎙ для перехода между пунктами меню из списка («P1», «P2», «P3», «P4», «P5»).

- Для настройки значений в пункте меню используйте кнопки ⊕ и ⊖;
- Для подтверждения выбора значения нажмите кнопку ⎙. После нажатия Вы вернетесь в список пунктов «меню сервисного инженера» из списка («P1», «P2», «P3», «P4», «P5»);
- Для входа в выбранный раздел меню сервисного инженера коротко нажмите кнопку ⊕;
- Внесенные изменения сохранятся автоматически (для выхода без сохранения значения зажмите кнопку ⎙ на 3 секунды);
- Для возврата на главный экран из списка пунктов «меню сервисного инженера», зажмите кнопку ⎙ на 3 секунды или бездействуйте в течении 10 секунд.

P1 – настройка температуры включения насоса ГВС

Диапазон настройки	От 20 до 60 °C
Заводская настройка	40 °C

Если температура внешнего датчика котла ниже установленной в параметре P1, то насос не включится.
Это защита от охлаждения теплоносителя в котловом контуре ниже допустимой рабочей температуры котла, что может негативно сказаться на сроке службы котла, и его КПД.

Рекомендация:
Устанавливайте P1 не ниже значения минимальной рабочей температуры, указанного в паспорте вашего котла. Если точных данных нет – ориентируйтесь на верхнюю границу диапазона для типа топлива вашего котла. Занижение порога может привести образованию конденсата, коррозии и снижению КПД вашего котла.

Газовый (стандартный)	40–45 °C
Газовый (конденсационный)	30–35 °C
Твердотопливный (дрова, уголь, пеллеты)	55–60 °C
Жидкотопливный (дизельное топливо, мазут, отработанное масло)	40–50 °C

P2 – настройка дельты нагрева бака ГВС от встроенных ТЭНов

Диапазон настройки	От 5 до 15 °C
Заводская настройка	5 °C

Параметр «Дельта P2» определяет, насколько должна снизиться температура в баке ГВС относительно заданной температуры нагрева от ТЭН, чтобы включился нагрев ТЭНами.

P3 - настройка дельты нагрева бака от внешнего источника

Диапазон настройки	От 5 до 15 °C
Заводская настройка	5 °C

Параметр «Дельта P3» определяет, насколько должна снизиться температура в баке ГВС относительно заданной температуры нагрева от внешнего источника, чтобы включился насос, для прокачивания горячего теплоносителя от котла через теплообменник бака ГВС.

LUNDA

P4 - функция «NO FROST»

Диапазон настройки	0/1
Заводская настройка	1

* Где 0 – функция отключена, 1 – функция включена.

Функция «NO FROST» запускается, когда фактическая температура бака ГВС снижается до 8 °C,в этом случае ТЭН начнет нагревать бак ГВС до 40 °C на первой ступени мощности. Когда работает функция «NO FROST», на дисплее в течение 25 секунд отображается код «NF» и 5 секунд температура в баке ГВС.

P5 - время перехода дисплея в экономный режим

Диапазон настройки	От 1 до 10 минут
Заводская настройка	3

Переход дисплея в экономный режим происходит после бездействия в течение 3 минут, яркость уменьшится на 50 %.

8. Правила эксплуатации и техническое обслуживание

Необходимо регулярно (не реже одного раза в месяц) проводить слив небольшого количества воды через выпускную трубу предохранительного клапана в канализацию для удаления известковых осадков и для проверки работоспособности клапана. Для открывания клапан снабжен ручкой. Необходимо следить, чтобы во время работы водонагревателя эта ручка находилась в положении, закрывающем слив воды из бака.

При проведении ТО проверяется наличие накипи на ТЭНе и состояние магниевого анода. Одновременно с этим удаляется осадок, который может образоваться в нижней части водонагревателя. Если на ТЭНе образовалась накипь, то ее можно удалить с помощью специальных чистящих средств либо механическим путем.
Рекомендуется через год с момента подключения водонагревателя провести первое техническое обслуживание работниками специализированной организации и по интенсивности образования накипи и осадка определить сроки проведения последующих ТО. Данное действие максимально продлит срок эксплуатации водонагревателя.

© LUNDA

Внимание! Накопление накипи на ТЭНе может стать причиной его повреждения.

Для проведения ТО необходимо выполнить следующее:

1. Отключить электропитание водонагревателя;
2. Дать остыть горячей воде или израсходовать ее через смеситель;
3. Перекрыть поступление холодной воды в водонагреватель;
4. Отвинтить предохранительный клапан;
5. На патрубок подачи холодной воды надеть резиновый шланг, направив второй его конец в канализацию;
6. Открыть кран горячей воды на смесителе и слить воду из водонагревателя через шланг в канализацию;
7. Снять защитную крышку, отключить провода, отвинтить и извлечь из корпуса опорный фланец;
8. Очистить ТЭН от накипи и удалить осадок из бака;
9. При разрушении магниевого анода более чем на половину произведите его замену;
10. Произвести сборку, заполнить водонагреватель водой и включить питание.

Внимание! Клапаны и сливные трубки не должны быть заблокированы. Перед вводом в эксплуатацию бак водонагревателя должен быть заполнен водой.

9. Хранение, транспортировка и утилизация

9.1. Правила хранения и транспортировки

Хранить водонагреватель необходимо в помещениях с естественной вентиляцией, где колебания температуры и влажность воздуха существенно меньше, чем на открытом воздухе в районах с умеренным и холодным климатом, при температуре не выше +45 °С и не ниже -50 °С, относительной влажности не более 80 % при +25 °С.
Водонагреватель в упаковке производителя можно транспортировать любым видом закрытого транспорта, с обязательным соблюдением мер предосторожности при перевозке хрупких грузов.
Водонагреватели поставляются в упаковке из гофрокартона.

9.2. Утилизация

По окончании срока службы изделия и при невозможности его восстановления изделие подлежит утилизации в соответствии с требованиями документа «ГОСТ Р 53692 Ресурсосбережение. Обращение с отходами. Этапы технологического цикла отходов».

© LUNDA

Внимание! Элементы упаковки (пластиковые пакеты, полистирол и т.д.) необходимо беречь от детей, т.к. они представляют собой потенциальный источник опасности.

10. Описание неисправностей

Внимание! При возникновении неисправностей, контроллер немедленно прекращает нагрев, и любые сенсорные клавиши становятся неактивными.

Код ошибки	Вероятные причины ошибки	Описание	Методы устранения
E1	Отсутствует вода (сухой нагрев)	Если скорость нагрева слишком высокая, то нагрев блокируется. После остывания водонагреватель запускается повторно. Если ошибка повторяется 3 раза, то раздаются 10 частых звуковых сигналов и 10 с перерывом в 1 секунду, затем дисплей отключается.	Проверьте наличие воды в баке и откройте подающий кран
E2	Короткое замыкание или обрыв встроенного датчика температуры в баке ГВС		Обратитесь в сервисный центр для диагностики и ремонта
E3	Обрыв выносного датчика температуры	После отключения или обрыва выносного датчика температуры в водонагревателе ошибка «E3» начнет мигать в течение 10 секунд, далее ошибка гаснет, а функция работы по выносному датчику температуры отключается, на экране перестает отображаться ошибка, температура выносного датчика, значки и НАСОС гаснут.	Проверьте целостность подключения выносного датчика. Если внешние повреждения отсутствуют, замените датчик или обратитесь в сервисный центр

Табл. 5 Неисправности и методы их устранения

LUNDA

Код ошибки	Вероятные причины ошибки	Описание	Методы устранения
E4	Перегрев бака ГВС	При возникновении этой ошибки водонагреватель автоматически отключится и не будет работать, пока причина не будет устранена. После устранения неисправности перезапустите устройство, отключив и снова подключив вилку к розетке.	Дождитесь остывания воды и перезапустите устройство. Если ошибка появляется вновь, обратитесь в сервисный центр
E5	Короткое замыкание электронного анода	Анод коснулся металлического предмета. При коротком замыкании электронного анода на дисплее высвечивается код «E5» и 10 раз звучит звуковой сигнал. Водонагреватель отключится и не будет работать, пока причина не будет устранена. На дисплее будет отображаться 10 секунд код «E5» и 10 секунд температура в баке по очереди. При устранении короткого замыкания электронного анода код «E5» на дисплее пропадет.	Обратитесь в сервисный центр для диагностики и ремонта
A5	Потеря контакта с электронным анодом	При потере контакта с электронным анодом на дисплее отобразится ошибка A5, как предупреждение. При этом прибор продолжит работать в обычном режиме. После устранения неисправности ошибка A5 перестанет появляться на дисплее.	Обратитесь в сервисный центр для диагностики и ремонта

Табл. 5 Неисправности и методы их устранения

11. Гарантийные обязательства

В период гарантийного срока эксплуатации гарантируется:

- Соответствие характеристик водонагревателя паспортным данным;
- Надежная и безаварийная работа водонагревателя при условии соблюдения всех требований паспорта и инструкции по эксплуатации, квалифицированного монтажа и правильной эксплуатации, своевременного технического обслуживания, а также соблюдения условий транспортирования и хранения;
- Безвозмездный ремонт либо замена вышедших из строя деталей в течении гарантийного срока при соблюдении условий, указанных в настоящем паспорте и инструкции по эксплуатации.



Гарантийный срок на водонагреватель **1 год.**
Гарантийный срок на внутренний бак **5 лет.**



Внимание! Если дату продажи установить невозможно, то срок исчисляется со дня изготовления.

LUNDA

Срок службы водонагревателя 10 лет.
(Не распространяется на **перечень изделий с ограниченным ресурсом**) срок службы которых до первого ремонта меньше установленного для изделия в целом):

- ТЭН;
- Термостат;
- Датчики;
- Предохранительный клапан;
- Магниевый анод.

Рекламации на работу изделия не принимаются, бесплатный ремонт, и замена изделия не производится в случаях:

- Параметры электрической сети не соответствуют значениям, указанным в **Табл. 2** (В соответствии с ГОСТ 32144);
- Несоблюдения требований, указанных в паспорте и инструкции по эксплуатации;
- Несоблюдения требований обслуживающей организации;
- Отсутствия заводской маркировочной таблички на изделии;
- Проведения ремонтных работ в гарантийный период неуполномоченными лицами;
- Неправильного монтажа электроводонагревателя;
- Повреждений, вызванных замерзанием воды или превышением рабочего давления, указанного в настоящем паспорте и инструкции по эксплуатации;
- Повреждений, возникших вследствие нарушений правил монтажа, эксплуатации и обслуживания;
- Повреждений, вызванных ненадлежащим хранением и транспортировкой, как потребителем, так и любой другой организацией;
- Использования водонагревателя не по назначению;
- Повреждений, вызванных образованием накипи или использованием воды ненадлежащего качества, работы с частичным или полным отсутствием воды;
- Повреждений по причине использования неподходящих или неисправных соединительных фитингов и клапанов;
- Возникновения дефектов, вызванных стихийными бедствиями, преднамеренными действиями, пожарами и т.п.;
- Возникновения любых других повреждений, не связанных с водонагревателем;
- Эксплуатации электроводонагревателя при повреждениях в электрической сети;
- Если отсутствует заземление электроводонагревателя.

Внимание! При выходе изделия из строя торгующая организация не несет ответственности за остальные элементы системы, техническое состояние объекта в целом, в котором использовалось данное изделие, а также за возникшие последствия.

Изделие, утратившее товарный вид по вине потребителя, обмену или возврату по гарантийным обязательствам не подлежит.

По вопросам качества продукции обращаться по адресу:
660061, г. Красноярск, ул. Калинина, 53А, ООО «ЗОТА»
Контактный центр: 8 (800) 444-8000
e-mail: service@zota.ru
www.zota.ru

Сервисный чат-бот Telegram

12. Свидетельство о приемке и продаже

Уважаемый покупатель! Убедительно просим Вас во избежание недоразумений внимательно изучить паспорт и инструкцию эксплуатации и условия гарантийного обслуживания.

Модель водонагревателя ZOTA ANGLER _____

Серийный номер _____

Дата продажи «_____» _____ 20___г.

Штамп организации-продавца

Наименование торговой организации

_____

Подпись продавца _____

© LUNDA

LUNDA

LUNDA

LUNDA

ZOTA

LUNDA

2026