3 Комплектность

Привод электрический ЭТ-ЭП	1 шт.
Шестигранный ключ (S=5мм)	1 шт.
Паспорт	1 шт.
Руководство по эксплуатации и подключению	1 шт.

4 Свидетельство о приемке

Привод электрический **ЭТ-ЭП.** _____ . _____

№_____

признан выдержавшим приемо-сдаточные испытания, соответствует ТУ ЛТПК.303313.001ТУ и годен к эксплуатации.

Дата изготовления _____

Подпись
(ФИО)_____

5 Гарантийные обязательства

Изготовитель гарантирует соответствие параметров электропривода техническим характеристикам, при соблюдении владельцем условий транспортировании, хранения и эксплуатации прибора.

Гарантийный срок эксплуатации - 24 месяца с момента ввода в эксплуатацию, но не более 30 месяцев с даты продажи привода.

По вопросам качества обращаться на предприятие-изготовитель:

ООО НПО "ЭТРА" по адресу: Российская Федерация, Нижегородская обл., г. Бор, ул. Луначарского, 128 к23; тел. +7 (831) 243-06-13.

6 Особые отметки

Привод электрический ЭТ-ЭП соответствует требованиям:
- технического регламента Таможенного союза «О безопасности низковольтного оборудования» ТР ТС 004/2011
- технического регламента Таможенного союза «Электромагнитная совместимость технических средств» ТР ТС 020/2013

ЭТРА
ЭФФЕКТИВНЫЕ ТЕПЛОВЫЕ РАЗРАБОТКИ

LUNDA

ПАСПОРТ

ПРИВОД ЭЛЕКТРИЧЕСКИЙ

ЭТ-ЭП



1 Общие сведения об изделии

Электроприводы предназначены для дистанционного и местного управления запорно-регулирующими седельными клапанами в системах

отопления, вентиляции и горячего водоснабжения, в жилых, административных или промышленных зданиях. Электроприводы могут работать в системах автоматического управления, в том числе с использованием микропроцессорной техники. Не предназначены для установки и эксплуатации во взрывоопасных зонах по правилам устройства электроустановок.

2 Технические характеристики

Степень защиты	IP67
Срок эксплуатации	100 тысяч циклов
Скорость движения штока	1-2 с/мм
Температура окружающей среды	-10 – 55 ^{0}C
Влажность окружающей среды	≤95% RH (40 0C)

Привод	Усилие, Н	Питание	Мощность, VA	Ход штока	Тип крепления к клапану
ЭТ-ЭП.600.220	600	220В	25	30 мм	S.12
ЭТ-ЭП.1000.220	1000	220В	30	30 мм	S.12
ЭТ-ЭП.1001.220	1000	220В	30	50 мм	S.14
ЭТ-ЭП.3000.220	3000	220В	50	50 мм	S.14
ЭТ-ЭП.5000.220	5000	220В	60	70 мм	S.14
ЭТ-ЭП.16000.220	16000	220В	150	110 мм	S.14

Габариты

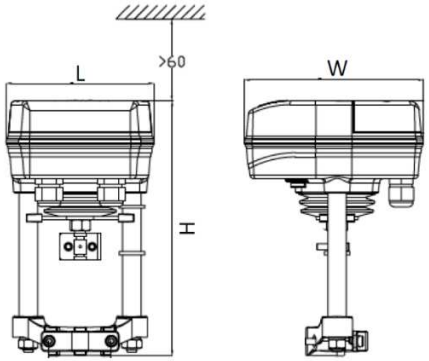

Серия	L мм	W мм	H мм
ЭТ-ЭП.600...	143	173	255
ЭТ-ЭП.1000...	143	173	255
ЭТ-ЭП.1001...	143	173	275
ЭТ-ЭП.3000...	143	193	285
ЭТ-ЭП.5000	143	193	305
ЭТ-ЭП.16000	232	292	583

Сведения о ремонтах

№№ п/п	Дата	Основание для сдачи в ремонт	Вид ремонта	Подпись лица, производившего ремонт