KENTATSU

# TIBA
# KSGTI_HF

Kentatsu TIBA — это союз лаконичности и практичности в лучших японских традициях. Компактный внутренний блок с легкостью впишется в любой интерьер, а благодаря антикоррозионному покрытию теплообменника Blue Fin и быстросъемному фильтру Easy Clean вы сможете дышать чистым воздухом, будучи уверенными в надежности устройства.



**Модельный ряд**

| 21 | 26 | 35 | 50 | 70 |
|---|---|---|---|---|

© LUNDA

KENTATSU

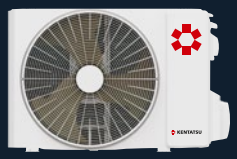

Наружный блок
KSRTI50HFAN1



Пульт
управления
KIC-105H

A R10A



KSGTI50HFAN1

Листовка

Инструкция
по монтажу
и эксплуатации

LUNDA

## Передовые технологии Kentatsu

### Компактные размеры внутреннего блока

Внутренний блок моделей 21 и 26 имеет ширину всего 708 мм, что добавляет гибкости при выборе места монтажа кондиционера и позволяет вписать его в любой интерьер.

### Жалюзи увеличенной ширины

Благодаря технологии Wide Flap, заключающейся в уникальной конструкции жалюзи увеличенной ширины, воздушный поток распределяется по всему пространству.

### Быстросъемный фильтр

Фильтр с технологией Easy Clean снимается в одно движение, превращая процедуру очистки в элементарную задачу, чтобы вы были уверены, что дышите чистым воздухом.

- Автоматическое качание жалюзи
- Режим «Турбо»
- Теплый пуск
- Локальный микроклимат
- Режим «Комфортный сон»
- Обогрев при низких температурах
- Автоматическая очистка теплообменника
- Само-диагностика и автоматическая защита
- Автоматическая оттайка инея
- Обнаружение утечки хладагента
- Антикоррозий-ное покрытие теплообменника
- Работа по таймеру
- Автоматический выбор режима
- Быстросъемный фильтр
- Отсутствие электро-магнитных помех
- Автоматический перезапуск
- Цифровой дисплей

KENTATSU

# TIBA KSGTI_HF

## Охлаждение / нагрев

## On/off

| ВНУТРЕННИЙ БЛОК | | | KSGTI21HFAN1 | KSGTI26HFAN1 | KSGTI35HFAN1 | KSGTI50HFAN1 | KSGTI70HFAN1 |
|---|---|---|---|---|---|---|---|
| НАРУЖНЫЙ БЛОК | | | KSRTI21HFAN1 | KSRTI26HFAN1 | KSRTI35HFAN1 | KSRTI50HFAN1 | KSRTI70HFAN1 |
| Производительность | Охлаждение | кВт | 2.25 | 2.50 | 3.25 | 5.10 | 6.16 |
| | Нагрев | кВт | 2.35 | 2.60 | 3.40 | 5.05 | 6.70 |
| Электропитание | Система электроснабжения | В / Гц / Ф | 220~240 / 50 / 1 | 220~240 / 50 / 1 | 220~240 / 50 / 1 | 220~240 / 50 / 1 | 220~240 / 50 / 1 |
| Потребляемая мощность | Охлаждение | кВт | 0.70 | 0.78 | 1.01 | 1.59 | 1.92 |
| | Нагрев | кВт | 0.65 | 0.72 | 0.94 | 1.38 | 1.86 |
| Рабочий ток | Охлаждение | А | 3.5 | 3.7 | 4.7 | 7.1 | 6.2 |
| | Нагрев | А | 3.2 | 3.4 | 4.6 | 6.1 | 6.7 |
| Энергоэффективность/класс | Охлаждение (EER) | | 3.21 / A | 3.21 / A | 3.22 / A | 3.21 / A | 3.21 / A |
| | Нагрев (COP) | | 3.61 / A | 3.61 / A | 3.61 / A | 3.65 / A | 3.61 / A |
| Годовое энергопотребление (охлажд.) | Среднее значение | кВт·ч | 350 | 390 | 505 | 798 | 960 |
| Максимальная потребляемая мощность | | кВт | 1.00 | 1.08 | 1.35 | 2.50 | 3.20 |
| Максимальный потребляемый ток | | А | 5.0 | 6.0 | 7.0 | 14.0 | 17.0 |
| Пусковой ток | | А | 15.0 | 19.4 | 24.0 | 40.0 | 46.0 |
| Класс электрозащиты | | | I | I | I | I | I |
| Класс пылевлагозащиты | Внутренний блок | IP | X0 | X0 | X0 | X0 | X0 |
| | Наружный блок | IP | X4 | X4 | X4 | X4 | X4 |
| Кабель питания | | мм² | 3×1.5 | 3×1.5 | 3×1.5 | 3×2.5 | 3×2.5 |
| Межблочный кабель | | мм² | 5×1.5 | 5×1.5 | 5×1.5 | 5×2.5 | 5×2.5 |
| Уровень шума (макс. ~ мин.) | Внутренний блок | дБ(А) | 40 ~ 25 | 40 ~ 25 | 42 ~ 29 | 49 ~ 35 | 48 ~ 36 |
| Расход воздуха (макс. ~ мин.) | | м³/ч | 540 ~ 250 | 540 ~ 250 | 590 ~ 300 | 1050 ~ 560 | 1050 ~ 650 |
| Уровень шума | Наружный блок | дБ(А) | 49 | 49 | 52 | 53 | 56 |
| Расход воздуха | | м³/ч | 1400 | 1400 | 1950 | 2000 | 2400 |
| Бренд компрессора | | | GREE | GREE | GREE | GREE | GREE |
| Габариты (Ш×В×Г) | Внутренний блок | мм | 708×260×185 | 708×260×185 | 783×260×185 | 943×333×246 | 943×333×246 |
| | Наружный блок | мм | 650(+60)×450×293 | 650(+60)×450×293 | 675(+57)×555×330 | 675(+57)×555×330 | 805(+68)×555×376 |
| Вес | Внутренний блок | кг | 6.9 | 6.9 | 8 | 13.5 | 13.1 |
| | Наружный блок | кг | 22.5 | 25.2 | 28 | 32 | 43 |
| Хладагент | Тип/заправка | кг | R410A / 0.58 | R410A / 0.53 | R410A / 0.73 | R410A / 1.02 | R410A / 1.25 |
| | Дозаправка (при длине трубопровода более 5 м) | г/м | 20 | 20 | 20 | 20 | 20 |
| Трубопровод хладагента | Диаметр для жидкости | мм (дюйм) | 6.35 (¼) | 6.35 (¼) | 6.35 (¼) | 6.35 (¼) | 6.35 (¼) |
| | Диаметр для газа | мм (дюйм) | 9.52 (⅜) | 9.52 (⅜) | 12.7 (½) | 12.7 (½) | 12.7 (½) |
| | Минимальная длина | м | 3 | 3 | 3 | 3 | 3 |
| | Максимальная длина | м | 15 | 15 | 20 | 25 | 25 |
| | Макс. перепад высот | м | 10 | 10 | 10 | 10 | 10 |
| Диаметр дренажного патрубка | Внутренний блок | мм | 16 | 16 | 16 | 16 | 16 |
| Диапазон рабочих температур наружного блока | Охлаждение | °C | 18~43 | 18~43 | 18~43 | 18~43 | 18~43 |
| | Нагрев | °C | -7~24 | -7~24 | -7~24 | -7~24 | -7~24 |
| ИК-пульт | В комплекте | | KIC-105H | KIC-105H | KIC-105H | KIC-105H | KIC-105H |

**ПРИМЕЧАНИЯ**

1. Номинальная холодопроизводительность указана для следующих условий.
   Температура внутри помещения: 27 °C (сух. терм.), 19 °C (влажн. терм.); температура наружного воздуха: 35 °C (сух. терм.).
2. Номинальная теплопроизводительность указана для следующих условий. Температура внутри помещения: 20 °C (сух. терм.); температура наружного воздуха: 7 °C (сух. терм.), 6 °C (влажн. терм.).
3. Фактический уровень шума может отличаться в зависимости от условий в помещении, поскольку приведенные значения получены в безэховой камере.

KENTATSU

# TIBA KSGTI_HF

## Монтажные данные

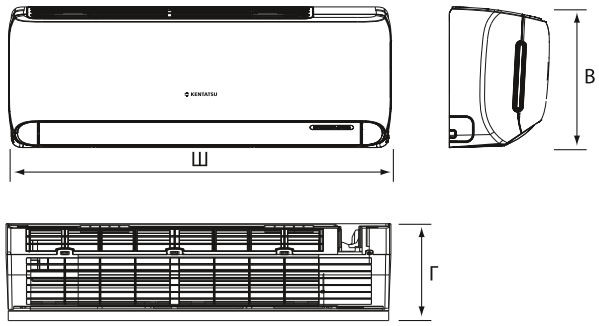


| | ГАБАРИТЫ, мм | | |
|---|---|---|---|
| | Ш | В | Г |
| KSGTI21HFAN1 | 708 | 260 | 185 |
| KSGTI26HFAN1 | 708 | 260 | 185 |
| KSGTI35HFAN1 | 783 | 260 | 185 |
| KSGTI50HFAN1 | 943 | 333 | 246 |
| KSGTI70HFAN1 | 943 | 333 | 246 |

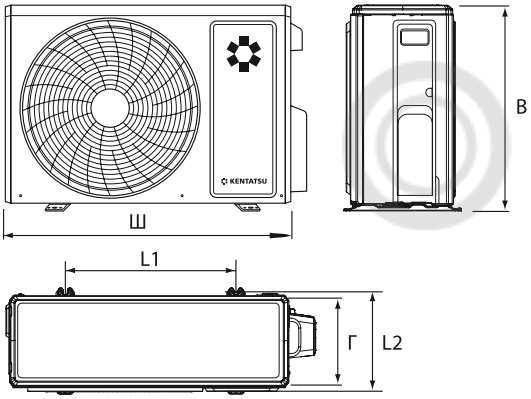


| | ГАБАРИТЫ, мм | | | | |
|---|---|---|---|---|---|
| | Ш | В | Г | L1 | L2 |
| KSRTI21HFAN1 | 650 | 450 | 293 | 430 | 271 |
| KSRTI26HFAN1 | 650 | 450 | 293 | 430 | 271 |
| KSRTI35HFAN1 | 675 | 555 | 330 | 455 | 310 |
| KSRTI50HFAN1 | 675 | 555 | 330 | 455 | 310 |
| KSRTI70HFAN1 | 805 | 555 | 376 | 528 | 349 |

## Блок-схема подключения кондиционера к однофазной сети

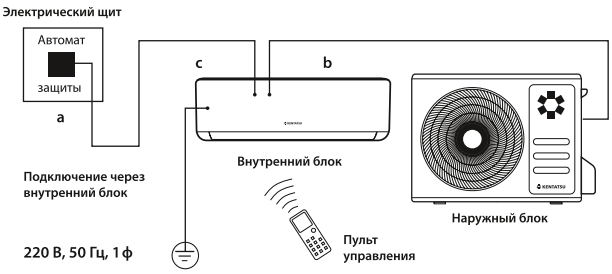


| | b | c |
|---|---|---|
| | Межблочный кабель, мм² | Силовой кабель, мм² |
| KSGTI21HFAN1 | 5×1.5 | 3×1.5 |
| KSGTI26HFAN1 | 5×1.5 | 3×1.5 |
| KSGTI35HFAN1 | 5×1.5 | 3×1.5 |
| KSGTI50HFAN1 | 5×2.5 | 3×2.5 |
| KSGTI70HFAN1 | 5×2.5 | 3×2.5 |

Производитель оставляет за собой право внесения изменений в технические характеристики оборудования без предварительного уведомления.
В таблицах указаны минимальные допустимые параметры при использовании медного кабеля питания. При монтаже руководствуйтесь реальными условиями эксплуатации, длинами трасс и другими показателями.


ЕДИНАЯ СЛУЖБА ПОДДЕРЖКИ КЛИЕНТОВ

**+7 (800) 201-45-84** Время работы службы: будни, с 9:00 до 21:00 (по московскому времени)

**www.kentatsurussia.ru | www.kentatsu.global**

Технические характеристики, внешний вид и комплектация оборудования могут быть изменены производителем без предварительного уведомления.

**Ваш дилер:**