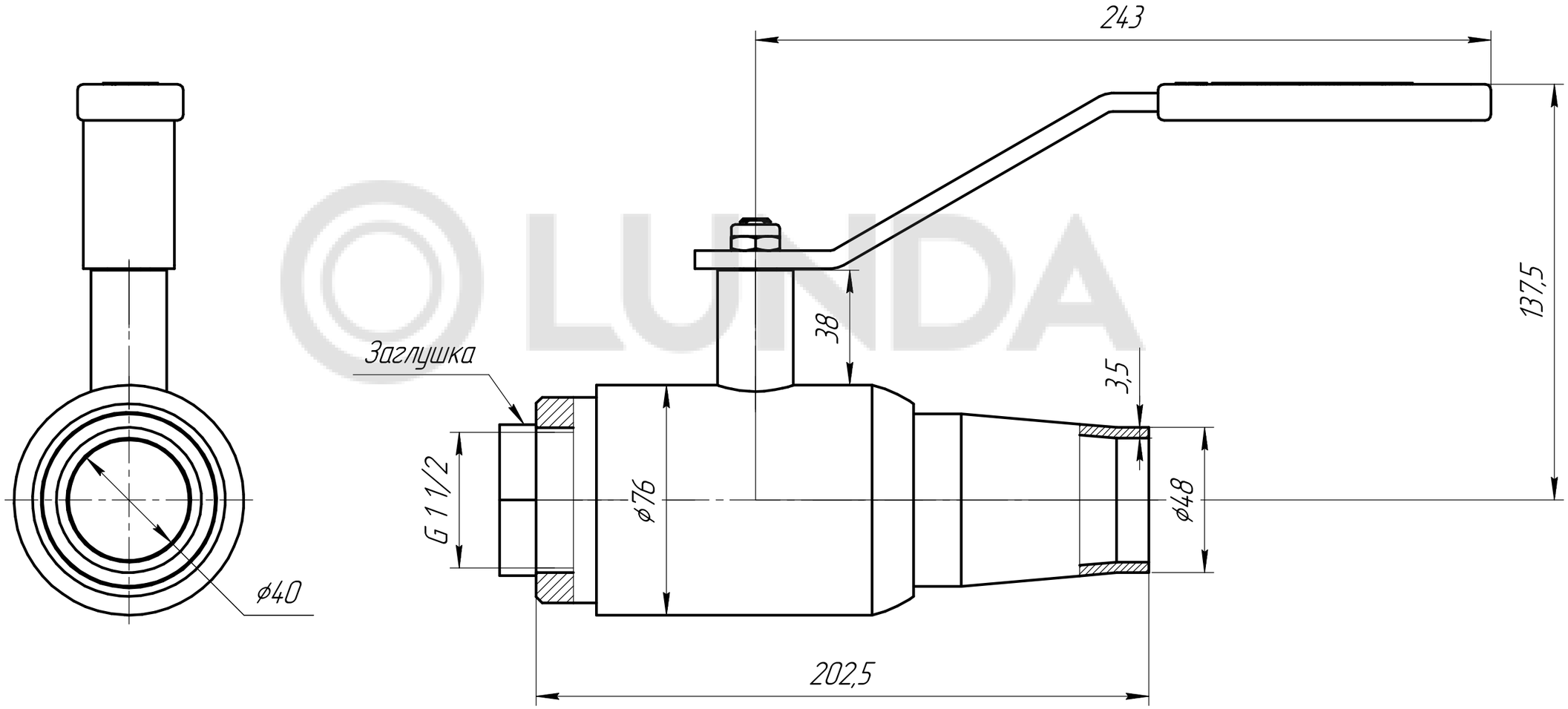

LUNDA

Изм.	Лист	№ докум.	Подп.	Дата	Кран ПП МИ ПИ DN40 спускной с заглушкой	Лит.	Масса: 3,18 / Масштаб: 1:1,5
Разраб.						Лист	Листов 1
Пров.							
Т.контр.						ООО "Темпер"	
Н.контр.							
Утв.							

Перв. примен. | Справ. № | Подп. и дата | Инв. № дубл. | Взам. инв. № | Подп. и дата | Инв. № подл.

Копировал | Формат А3