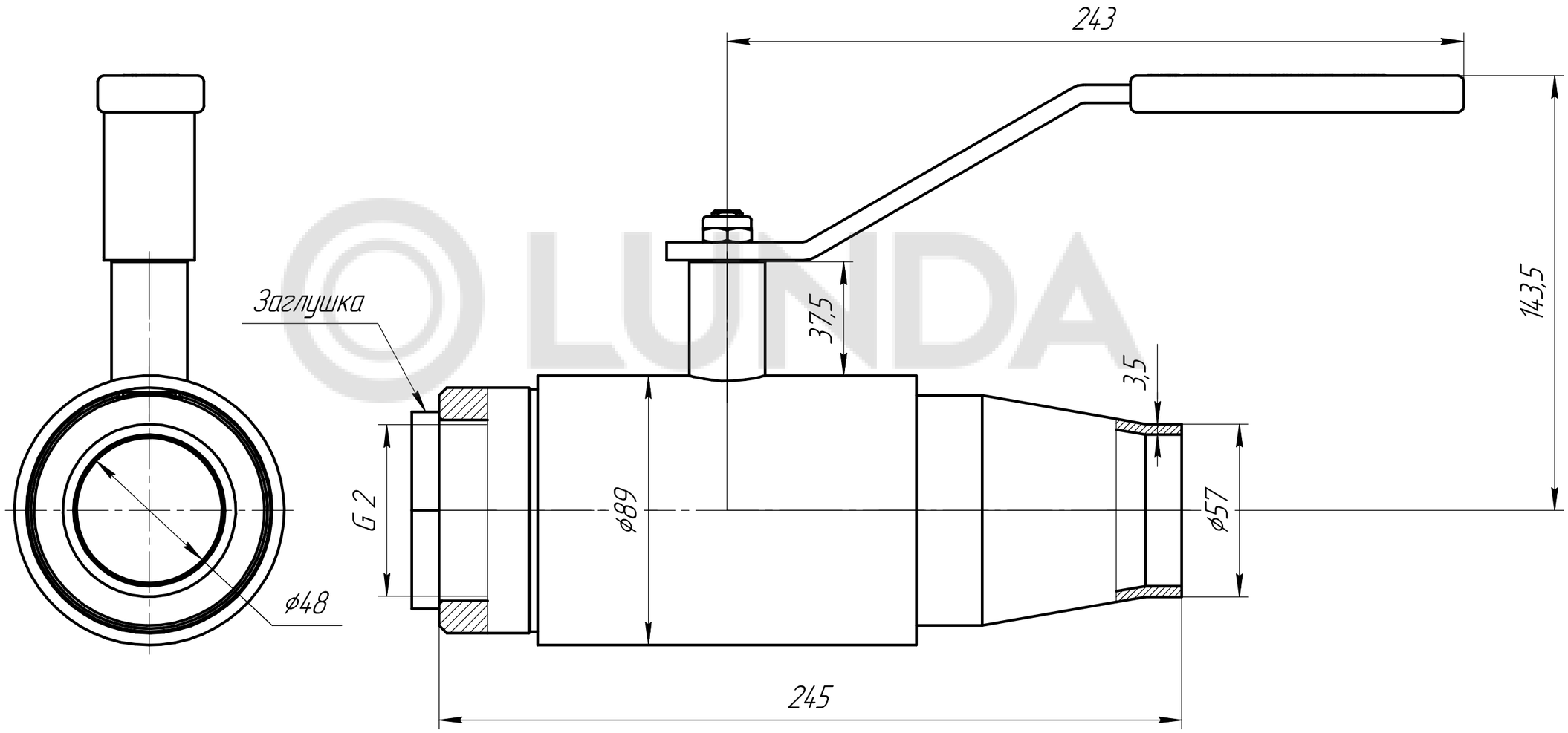

Изм.	Лист	№ докум.	Подп.	Дата	Кран ПП МИ-ПИ DN50 спускной с заглушкой	Лит.	Масса	Масштаб
Разраб.							5	1:1,5
Пров.						Лист	Листов 1	
Т.контр.								
Н.контр.					ООО "Темпер"			
Утв.								

Перв. примен.

Справ. №

Подп. и дата

Инв. № дубл.

Взам. инв. №

Подп. и дата

Инв. № подл.

Копировал

Формат А3