Сплит-система • Настенный тип • R32

YUKI
KSGYK_HZ

Kentatsu YUKI — это инверторное решение, которое доступно каждому. Кондиционер отвечает современным стандартам энергоэффективности и экологичности благодаря применению хладагента R32 и роторным компрессорам GMCC.



Модельный ряд

21	26	35	53	70



A++ R32



Наружный блок
KSRYK35HZRN1



Пульт управления KIC-110H



Пульт управления KWC-90 (опция)



KSGYK35HZRN1

Могу больше с Wi-Fi
Совместим с контроллером Daichi
Подробности на стр. 178.

Листовка

Инструкция по монтажу и эксплуатации

© LUNDA

Передовые технологии Kentatsu

Функция «Не беспокоить»

Отключение подсветки дисплея и звуковых сигналов позволяет наслаждаться спокойным отдыхом в условиях комфортного микроклимата.

Многоступенчатая система очистки

В комплект внутреннего блока входит фильтр высокой степени очистки, который эффективно задерживает пыль и пыльцу, и фильтр холодного катализа для удаления вредных химических соединений.

Объемный воздушный поток

Непрерывное качание горизонтальных жалюзи и вертикальных заслонок обеспечивает наилучшее перемешивание воздуха в помещении, предотвращая образование застойных зон и неравномерного температурного фона.

INVERTER Инверторная технология	R32 Безопасный хладагент	Режим ECO	Автоматическое качание жалюзи	Режим «Турбо»	Объемный воздушный поток	HOT START Теплый пуск	Локальный микроклимат	Функция «Не беспокоить»
Режим «Комфортный сон»	+8°C Дежурный обогрев (8 °C)	-15°C Обогрев при низких температурах	Много-ступенчатая очистка воздуха	Фильтр высокой степени плотности	Автоматическая очистка теплообменника	1 Вт 1 Вт в режиме ожидания (53-70)	SELF TEST Само-диагностика и автоматическая защита	Автоматическая оттайка инея
Обнаружение утечки хладагента	Реверсивная продувка теплообменника	Антикоррозий-ное покрытие теплообменника	Работа по таймеру	AUTO Автоматический выбор режима	Отсутствие электро-магнитных помех	AUTO RESTART Автоматический перезапуск	23 Цифровой дисплей	

KENTATSU

Сплит-система • Настенный тип • R32

YUKI KSGYK_HZ

Охлаждение / нагрев — DC Inverter — Full DC Inverter

ВНУТРЕННИЙ БЛОК			KSGYK21HZRN1	KSGYK26HZRN1	KSGYK35HZRN1	KSGYK53HZRN1	KSGYK70HZRN1
НАРУЖНЫЙ БЛОК			KSRYK21HZRN1	KSRYK26HZRN1	KSRYK35HZRN1	KSRYK53HZRN1	KSRYK70HZRN1
Производительность	Охлаждение	кВт	2.35 (1.17~2.95)	2.64 (1.17~2.95)	3.61 (1.29~3.78)	5.28 (1.82~6.16)	7.03 (2.08~7.91)
	Нагрев	кВт	2.43 (0.91~2.99)	2.93 (0.91~2.99)	3.71 (1.05~4.05)	5.57 (1.29~6.74)	7.33 (1.61~7.92)
Электропитание	Система электроснабжения	В / Гц / Ф	220~240 / 50 / 1	220~240 / 50 / 1	220~240 / 50 / 1	220~240 / 50 / 1	220~240 / 50 / 1
Потребляемая мощность	Охлаждение	кВт	0.73 (0.10~1.07)	0.82 (0.10~1.07)	1.12 (0.28~1.22)	1.55 (0.14~2.30)	2.60 (0.42~3.15)
	Нагрев	кВт	0.67 (0.14~0.90)	0.81 (0.14~0.90)	1.02 (0.30~1.26)	1.57 (0.22~2.35)	2.40 (0.30~2.75)
Рабочий ток	Охлаждение	А	3.3 (0.4~4.7)	3.6 (0.4~4.7)	5.0 (1.3~5.4)	6.7 (0.7~10.0)	11.5 (1.8~13.8)
	Нагрев	А	3.4 (0.6~3.9)	3.6 (0.6~3.9)	4.6 (1.3~5.6)	6.8 (0.95~10.2)	11.0 (1.3~12.2)
Сезонная энергоэффективность/класс	Охлаждение (SEER)		-	-	-	7.4 / A++	6.1 / A++
	Нагрев (SCOP Average)		-	-	-	4.0 / A+	4.0 / A+
Энергоэффективность/класс	Охлаждение (EER)		3.21 / A	3.21 / A	3.21 / A	3.40 / A	2.81 / C
	Нагрев (COP)		3.63 / A	3.61 / A	3.61 / A	3.61 / A	3.21 / C
Годовое энергопотребление (охлажд.)	Среднее значение	кВт·ч	365	410	560	775	1300
Максимальная потребляемая мощность		кВт	2.03	2.03	2.07	2.50	3.50
Максимальный потребляемый ток		А	9.0	9.0	9.2	13.0	15.5
Класс электрозащиты			I	I	I	I	I
Класс пылевлагозащиты	Внутренний блок	IP	X0	X0	X0	X0	X0
	Наружный блок	IP	X4	X4	X4	X4	X4
Кабель питания		мм²	3×1.5	3×1.5	3×1.5	3×1.5	3×2.5
Межблочный кабель		мм²	4×1.5	4×1.5	4×1.5	5×1.5	5×2.5
Уровень шума (макс. ~ мин.)	Внутренний блок	дБ(А)	35~24.5	35~24.5	37.5~26.5	42.5~26	45~36
Расход воздуха (макс. ~ мин.)		м³/ч	480~300	480~300	520~400	840~540	980~662
Уровень шума	Наружный блок	дБ(А)	52.5	52.5	56	56	59
Расход воздуха		м³/ч	1300	1300	1800	2100	3500
Бренд компрессора			GMCC	GMCC	GMCC	GMCC	GMCC
Габариты (Ш×В×Г)	Внутренний блок	мм	715×285×194	715×285×194	715×285×194	957×302×213	1040×327×220
	Наружный блок	мм	668(+56)×469×252	668(+56)×469×252	720(+70)×495×270	815(+59)×554×330	895(+60)×673×342
Вес	Внутренний блок	кг	7.6	7.6	7.6	10.0	12.3
	Наружный блок	кг	18	18	21.4	32.7	42.9
Хладагент	Тип/заправка	кг	R32 / 0.42	R32 / 0.42	R32 / 0.58	R32 / 1.10	R32 / 1.45
	Дозаправка (при длине трубопровода более 5 м)	г/м	12	12	12	12	24
Трубопровод хладагента	Диаметр для жидкости	мм (дюйм)	6.35 (¼)	6.35 (¼)	6.35 (¼)	6.35 (¼)	9.52 (⅜)
	Диаметр для газа	мм (дюйм)	9.52 (⅜)	9.52 (⅜)	9.52 (⅜)	12.7 (½)	15.9 (⅝)
	Минимальная длина	м	3	3	3	3	3
	Максимальная длина	м	25	25	25	30	50
	Макс. перепад высот	м	10	10	10	20	25
Диаметр дренажного патрубка	Внутренний блок	мм	16	16	16	16	16
Диапазон рабочих температур наружного блока	Охлаждение	°C	-15~50	-15~50	-15~50	-15~50	-15~50
	Нагрев	°C	-15~24	-15~24	-15~24	-15~24	-15~24
ИК-пульт	В комплекте		KIC-110H	KIC-110H	KIC-110H	KIC-110H	KIC-110H

ПРИМЕЧАНИЯ

1. Номинальная холодопроизводительность указана для следующих условий. Температура внутри помещения: 27 °C (сух. терм.), 19 °C (влажн. терм.); температура наружного воздуха: 35 °C (сух. терм.).
2. Номинальная теплопроизводительность указана для следующих условий. Температура внутри помещения: 20 °C (сух. терм.); температура наружного воздуха: 7 °C (сух. терм.), 6 °C (влажн. терм.).
3. Фактический уровень шума может отличаться в зависимости от условий в помещении, поскольку приведенные значения получены в безэховой камере.

© LUNDA

Сплит-система • Настенный тип • R32

YUKI KSGYK_HZ

Монтажные данные

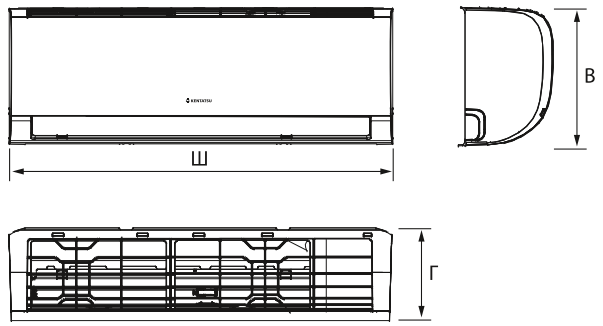

	ГАБАРИТЫ, мм		
	Ш	В	Г
KSGYK21HZRN1	715	285	194
KSGYK26HZRN1	715	285	194
KSGYK35HZRN1	715	285	194
KSGYK53HZRN1	957	302	213
KSGYK70HZRN1	1040	327	220

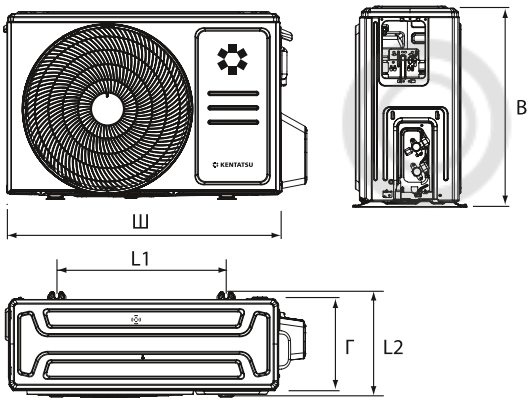

	ГАБАРИТЫ, мм				
	Ш	В	Г	L1	L2
KSRYK21HZRN1	668	469	252	430	231
KSRYK26HZRN1	668	469	252	430	231
KSRYK35HZRN1	720	495	270	452	255
KSRYK53HZRN1	805	554	330	511	317
KSRYK70HZRN1	890	673	342	663	354

Блок-схема подключения кондиционера к однофазной сети

KSGYK21HZRN1, KSGYK26HZRN1, KSGYK35HZRN1

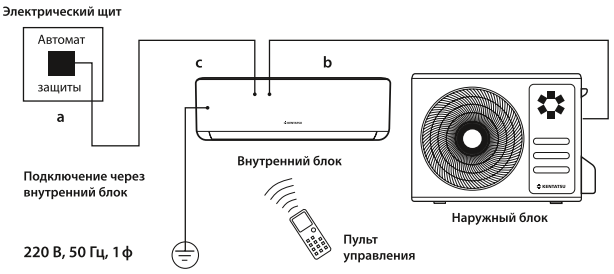

KSGYK53HZRN1, KSGYK70HZRN1

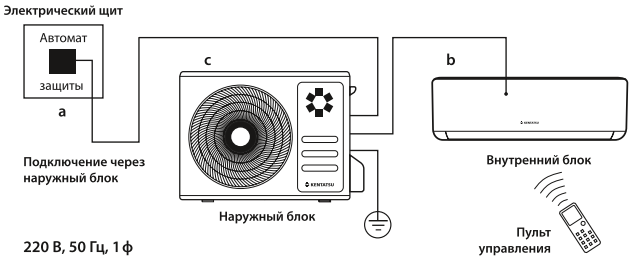

	b	c
	Межблочный кабель, мм²	Силовой кабель, мм²
KSGYK21HZRN1	4×1.5	3×1.5
KSGYK26HZRN1	4×1.5	3×1.5
KSGYK35HZRN1	4×1.5	3×1.5
KSGYK53HZRN1	5×1.5	3×1.5
KSGYK70HZRN1	5×2.5	3×2.5

Производитель оставляет за собой право внесения изменений в технические характеристики оборудования без предварительного уведомления.
В таблицах указаны минимальные допустимые параметры при использовании медного кабеля питания. При монтаже руководствуйтесь реальными условиями эксплуатации, длинами трасс и другими показателями.

Аксессуары

Проводной пульт управления	KWC-90
Переходник для подключения проводного пульта KWC-90	KSC-IW5DB1-V1
Wi-Fi-контроллер с комплектом кабелей для подключения	CTRL-AC-S-31
Wi-Fi-контроллер + кабель для подключения	CTRL-AC-S-32
	DCCOMUS1C
Проводной пульт с Wi-Fi-управлением + кабель для подключения + переходник	REM-VLSF-C
	DCCOMUS1C
	REMCOMSPLIT
Кабель для интеграции пульта REM-VLSF-C в сеть Modbus	REMCOMBMS

ПРИМЕЧАНИЕ: невозможно одновременное подключение Wi-Fi-контроллера и проводного пульта REM-VLSF-C.