aquaviva

ПАСПОРТ
ФИЛЬТР AQUAVIVA
HS2000



HS2000

1. ОБЩАЯ ЧАСТЬ

В инструкции изложены рекомендации, обязательные для исполнения в процессе монтажа, эксплуатации и технического обслуживания фильтров, выпускаемых компанией AQUAVIVA, что обеспечит надежное и продолжительное функционирование оборудования. Технические характеристики изложены в ТАБЛИЦЕ 1. Чертеж фильтра и Перечень комплектации изложены в ПРИЛОЖЕНИИ.

2. ОПИСАНИЕ

Фильтры AQUAVIVA предназначены для фильтрации воды в бассейнах и аквапарках. Вся ответственность по определению пригодности выбранного фильтра для целей его применения возлагается на покупателя. Процесс фильтрации и очистки воды включает в себя множество элементов, к которым кроме фильтра относятся средства химической обработки воды, насосное оборудование, трубопроводы, а также общая конструкция всей гидравлической системы, которые могут влиять на правильную работу фильтра. Качество фильтрации зависит от разных параметров: толщины фильтрующего слоя, характеристик и качества, гранулометрического состава фильтрующего материала и правильного выбора скорости фильтрации. Фильтры изготавливаются из неподверженных коррозии материалов - полиэфирных смол и стекловолокна. Внутри фильтров находятся коллекторы, изготовленные из ПВХ, ABS и полипропилена.

Для контроля давления на входе и выходе фильтров необходимо устанавливать манометры. При монтаже фильтров необходимо предпринять меры для исключения гидроударов, при риске появления пиковых нагрузок их амплитуда не должна превышать максимально допустимое рабочее давление фильтра. В случае превышения максимального рабочего давления, оговоренного в инструкции, или после перенесенных гидравлических ударов гарантия на фильтр снимается. Фильтры спроектированы для эксплуатации в интервале температур, указанных в инструкции от 10 до 43 градусов Цельсия. Не допускается хранение и эксплуатация фильтров при температуре, превышающей максимально допустимую.

ТАБЛИЦА 1

Фильтр	HS2000
Площадь фильтрации, м²	3,14

Производительность, м³/час при скорости фильтрации	
50 м³/час/м²	157
40 м³/час/м²	126
30 м³/час/м²	94
20 м³/час/м²	63

Количество фильтрующего элемента, кг *	
Кварцевый песок фракция 0,5 — 0,8 мм	5800
Кварцевый песок фракция 0,8 — 2 мм	770
Стеклянный песок фракция 0,5 — 1,5 мм	5280
Стеклянный песок фракция 2 — 4 мм	700

Высота фильтрующего слоя, м	1,2
Диаметр соединения, мм	140
Вес фильтра без загрузки и воды, кг	609
Рабочее давление, кг/см²	0,5 - 2,5
Тестовое давление, кг/см²	3,75
Максимальная температура, °C	43

* значения зависят от удельной плотности фильтрующего песка

3. ТРАНСПОРТИРОВКА И УСТАНОВКА

Фильтры поставляются потребителям должным образом: защищенными и упакованными на поддонах для упрощения их разгрузки и дальнейшего перемещения с помощью погрузчика, крана и т.п. Покупатель при получении, обязан проверить состояние внутренних и внешних частей каждого фильтра (корпуса, коллекторов, диффузоров, крышки, соединений и т.п.).

Для сохранения гарантии, о любых обнаруженных недостатках и дефектах необходимо сообщить в течение 7 дней после получения товара.

При проведении всех операций по перевозке и перемещению фильтра к месту его окончательной установки для эксплуатации рекомендуется применять надежные системы крепления. Для обеспечения безопасной перевозки фильтров, обеспечить неподвижность фильтра на поддоне, обеспечить максимально равномерное распределение нагрузки на поддон, перемещать фильтр в вертикальном положении, устанавливать фильтр, избегая ударов или касаний с посторонними выступающими элементами, которые могут повредить корпус фильтра.

© LUNDA

Строго запрещается тащить или катить фильтр. Рекомендуется выполнять перемещение фильтра к месту его окончательной установки, не снимая оригинальной упаковки. Фильтры проектируются для установки во внутренних технических помещениях для применения в целях, перечисленных в пункте 2.

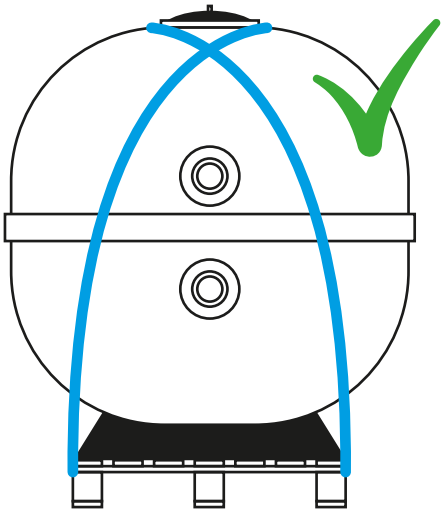

Фильтр транспортируют на паллете, закреплённым к ней стяжками с двух сторон через вверх крышки фильтра.

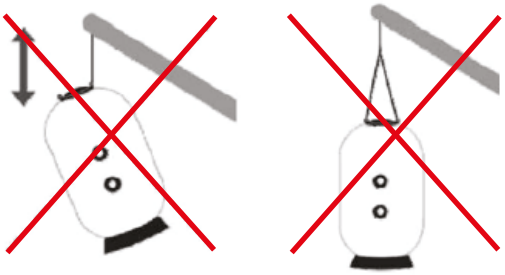

Внимание! Крышка фильтра и её конструктивные элементы **не предназначены для подъёма или перемещения изделия.**



Запрещено перемещение фильтра при помощи крюков



Никогда не перетаскивайте фильтр

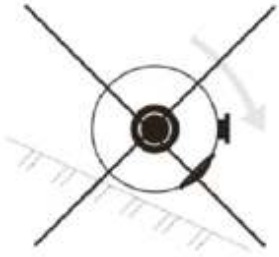

Никогда не перекатывайте фильтр

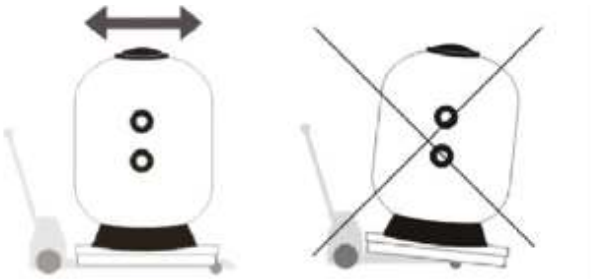

Используйте подходящий погрузчик для перемещения фильтра

Рекомендации по транспортировке фильтров

1. Фильтры допускается транспортировать на поддонах любого типа, обеспечивающих устойчивость груза.
2. Фильтр должен быть установлен строго вертикально на ровную поверхность поддона.
3. Обязательным условием является надёжная фиксация фильтра к паллете с использованием стяжных ремней (не менее двух), предотвращающих смещение, опрокидывание и вибрационные повреждения при транспортировке.
4. Стяжные ремни должны быть затянуты равномерно, без чрезмерного давления на корпус фильтра.

При необходимости рекомендуется использовать дополнительные защитные прокладки между ремнями и корпусом фильтра.При установке на открытом воздухе фильтры следует располагать под навесом для защиты от прямых солнечных лучей.

При перемещении на новое место установки из фильтра обязательно полностью удаляется вода и фильтрующий материал. Перемещение фильтра, заполненного водой и фильтрующим материалом, может стать причиной серьезных повреждений фильтра.

Рекомендуется размещение фильтров ниже уровня воды. При возможности появления разряжения в фильтре необходимо предусмотреть соответствующий клапан.

Фильтры должны устанавливаться таким образом, чтобы их основание было строго горизонтально и поддерживалось по всей площади.

Фильтры необходимо устанавливать в помещениях, обеспечивающих проведение периодических осмотров и возможной разборки для доступа к внутренним частям фильтра. Вокруг фильтров рекомендуется оставлять свободное пространство от 0,8 до 1,0 метра.

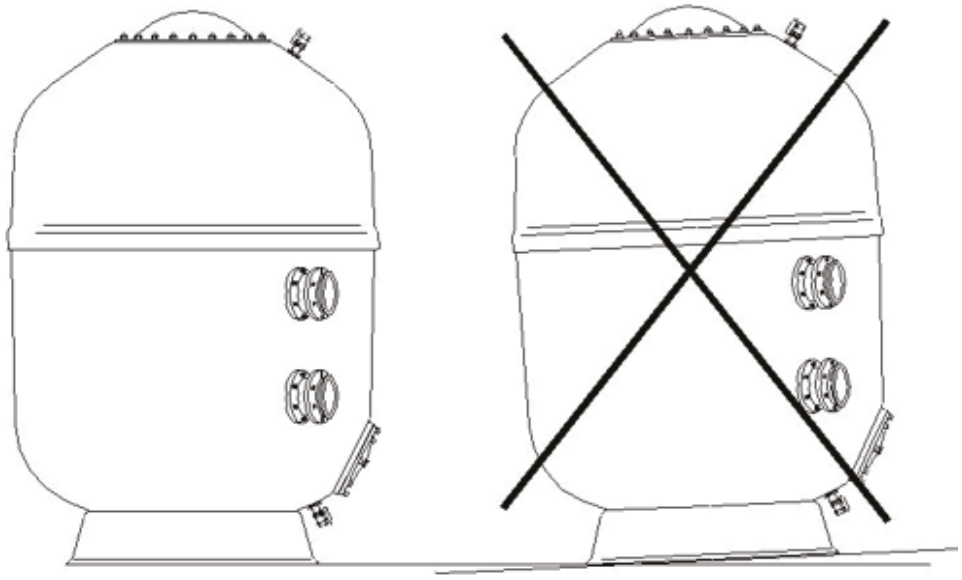

Установить фильтр на горизонтальной поверхности

Для исключения повреждения боковых проходов фильтров все оборудование, подключаемое к проходам, необходимо фиксировать опорами и подвесами.

4. ЗАПУСК В РАБОТУ

- Проверить отсутствие повреждений внутренних и внешних элементов фильтра.
- Заполнить фильтры и магистрали водой.
- Провести гидравлические испытания.
- Все монтажные работы с фильтрами должны производиться при остановленных насосах.
- Слить до половины воду из каждого фильтра.
- Заполнить фильтры со слитой до половины водой фильтрующим материалом, обеспечив его горизонтальное распределение.
- При использовании разных гранулометрических фракций сначала необходимо засыпать самую крупную фракцию с покрытием дюз примерно на 10 см (ПРИЛОЖЕНИЕ 1). Эту операцию необходимо выполнять с максимальной осторожностью для предотвращения повреждения внутренних элементов фильтра.
- Аккуратно очистить крышку, поверхность люка, уплотнительное кольцо и резьбовые шпильки, удалив посторонние предметы или остатки фильтрующего материала. Установить и закрепить крышку, закручивая гайки равномерно сначала рукой, затем ручным инструментом 1/2 оборота в каждый проход (см. ПРИЛОЖЕНИЕ 3).

5. РАБОЧИЙ ЦИКЛ

Во время работы фильтра рекомендуется периодически проверять показания манометров на входе и выходе и выполнять обратную промывку фильтрующего материала при разнице давлений на входе и выходе в пределах от 0,6 до 1 бара. Продолжительность обратной промывки фильтрующего материала должна составлять до 7 минут при скорости потока 50 м³ /ч/м². Не рекомендуется превышать эту скорость, чтобы избежать потери фильтрующего материала через дренаж. Во время обратной промывки фильтрующего материала давление в фильтре не должно превышать величины 1 бар. После обратной промывки необходимо в течение 3 минут провести прямую промывку фильтрующего материала (прополаскивание).

ТАБЛИЦА 2. Схема управления 5-вентильной группой

Позиция	1	2	3	4	5
Фильтрация	Закрыт	Открыт	Открыт	Закрыт	Закрыт
Промывка	Открыт	Закрыт	Закрыт	Открыт	Закрыт
Прополаскивание	Закрыт	Открыт	Закрыт	Закрыт	Открыт
Слив	Открыт	Открыт	Закрыт	Закрыт	Закрыт
Закрыто	Закрыт	Закрыт	Закрыт	Закрыт	Закрыт

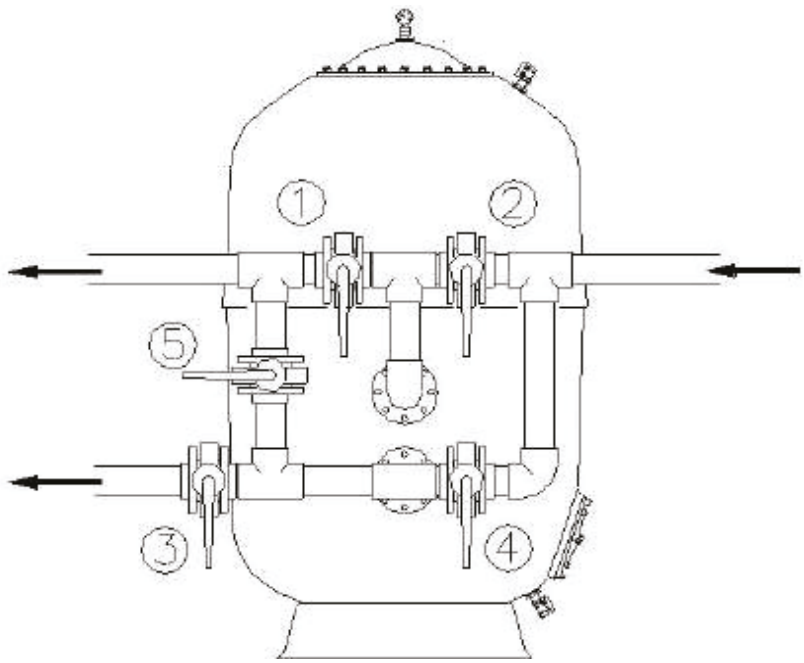

6. УДАЛЕНИЕ ФИЛЬТРУЮЩЕГО МАТЕРИАЛА

Для смены фильтрующего материала следует выполнить следующие операции:

- Отключить насос, перевести краны в положение «Закрыто»
- Слить воду из фильтра, открыв воздушный клапан в верхней крышке и дренажный клапан в нижней части корпуса фильтра.
- Снять верхнюю крышку.
- Удалить фильтрующий материал через верхнюю горловину фильтра (и боковую при наличии), соблюдая осторожность для предотвращения повреждения внутренних элементов фильтра.

7. ГАРАНТИЯ

Фильтры AQUAVIVA изготовлены из наилучших высокотехнологических материалов в результате применения современных технологий со строжайшим контролем качества. Изготовитель гарантирует качественную работу фильтров в течение двух лет и, кроме того, дает 5-летнюю гарантию на корпус фильтра. Гарантия действует на ремонт или замену элементов, дефекты которых носят производственный характер.

Допускается гарантийный ремонт фильтров сторонними организациями при предварительном согласовании с производителем и своевременным оформлением соответствующей документации. В Претензии (заявке) на гарантийный ремонт указать дату приобретения, дату монтажных и пуско-наладочных работ, режимы эксплуатации, описание дефекта с фото и видео материалами.

Гарантия не покрывает расходы на транспортировку.

Действие гарантии прекращается при невыполнении покупателем рекомендаций, изложенных в настоящей инструкции.

Гарантийный талон

Производитель	**AQUAVIVA**
Модель	**HS2000**
Серийный номер	
Гарантия	**5 лет**

Дата продажи

Печать продающей организации

ПРИЛОЖЕНИЕ 1

Размерная схема

Фильтр HS2000 1,2м

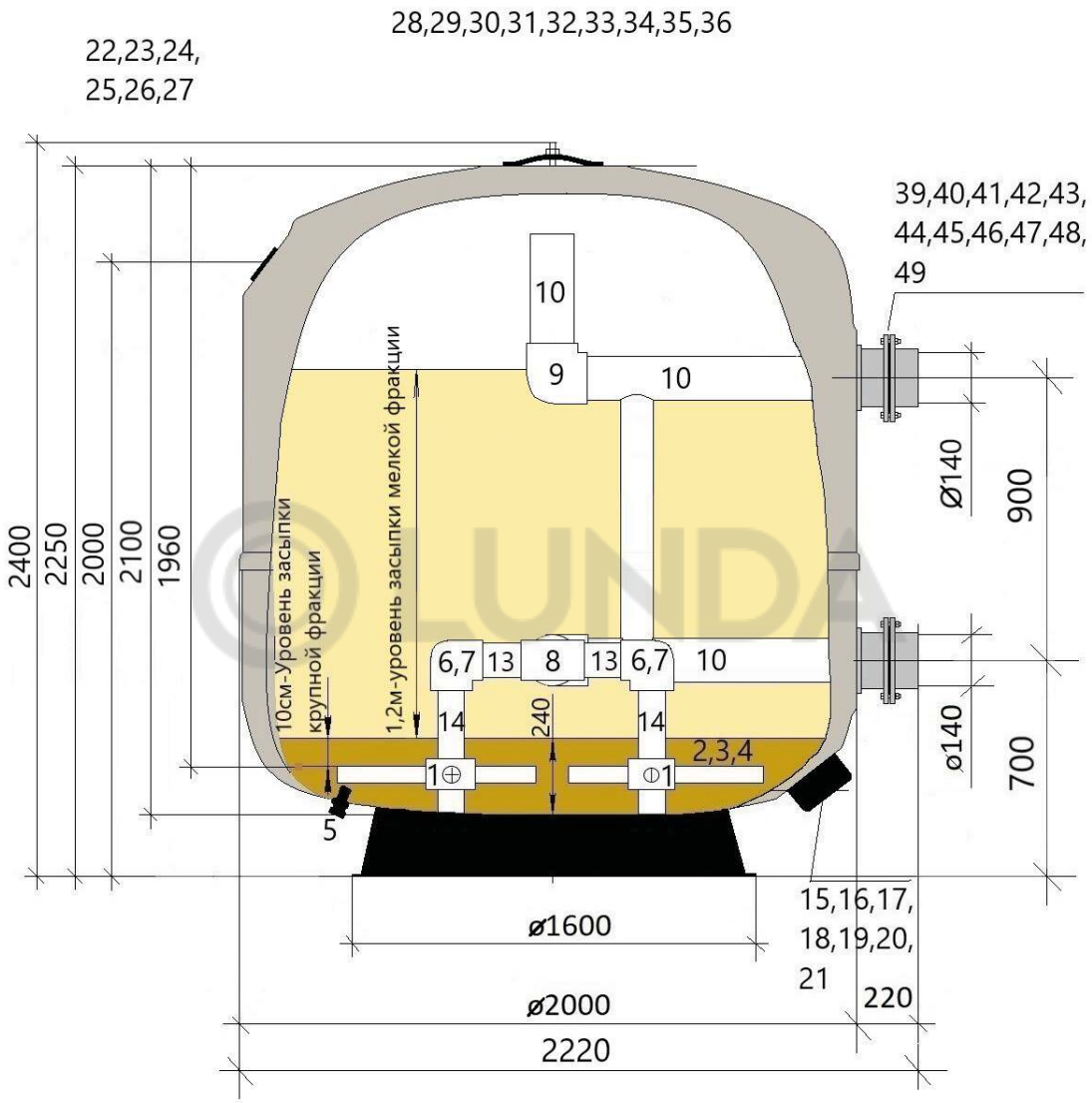

ПРИЛОЖЕНИЕ 2

Боковой проход

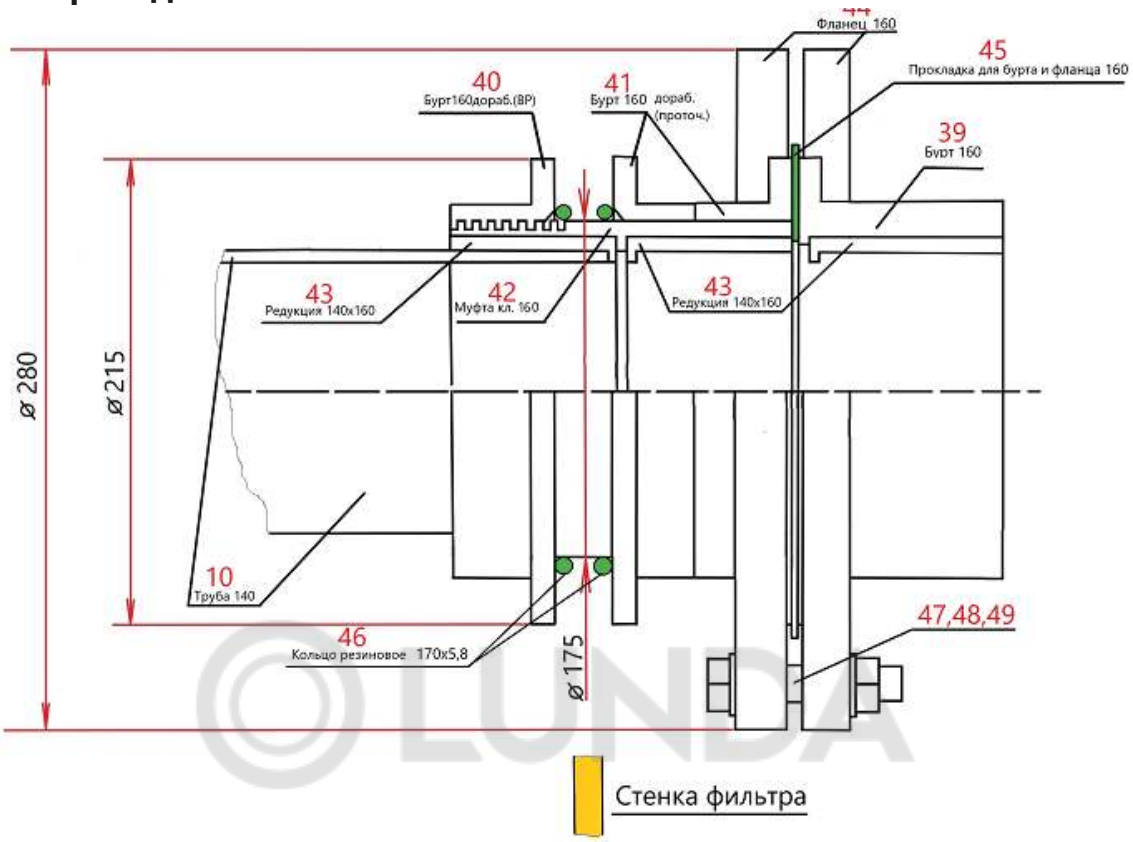

ПРИЛОЖЕНИЕ 3

Верхний люк

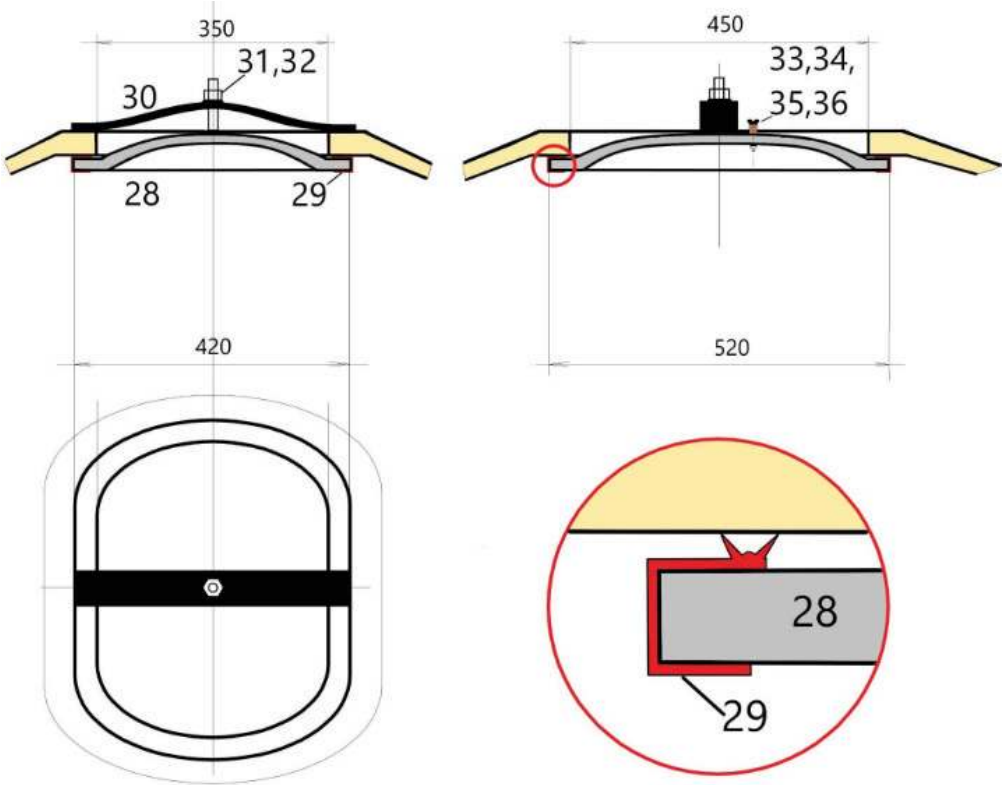

ТАБЛИЦА 3

Перечень элементов фильтра AQUAVIVA HS2000

№	Артикул	Наименование	Кол.	Ед. изм.
1	17677	Дюзовая коробка	4	шт
2	7458	Сепаратор 129мм	12	шт
3	7457	Сепартор 185мм	8	шт
4	7456	Сепаратор 233мм	24	шт
5	7427	Дренажный клапан	1	шт
6	22735	Угол 90х110мм	4	шт
7	27844	Редукция 110х90мм	4	шт
8	22828	Тройник 110мм	2	шт
9	28489	Угол 90х140мм	1	шт
10	21560	Труба 140мм PN10	3	м
11	21332	Труба 110мм PN10	1,5	м
12	21288	Труба 90мм PN10	2	м
13	28489	Тройник 140мм	1	шт
14	16757	Редукция 140х110мм	2	шт
15	34789	Бурт 160 (дораб.,НР)	1	шт
16	34845	Гайка 110 (дораб.) 1	1	шт
17	34845	Гайка 110 (дораб.) 2	1	шт
18	23200	Фланец глухой 160 (дораб.)	1	шт
19	34685	Кольцо резин. (170-180) х 5,8 (175-195 х8,5)	1	шт
20	34685	Кольцо резин. (170-180) х 5,8	1	шт
21	34684	Кольцо резин. 160 х 5,8	1	шт
22	31970	Бурт 110 дораб. НР	1	шт
23	34018	Стекло смотровое(d110мм,толщ. 20мм)	1	шт
24	34310	Гайка 75 (дораб.)	1	шт
25	29527	Кольцо резин. 125 х 5,8 (125 х 8,5)	1	шт
26	29527	Кольцо резин. 125 х 5,8	1	шт
27	34311	Кольцо резин. 95 х 5,0	1	шт
28	34613	Крышка овальная с упл. Кольцом	1	шт
29				
30				
31				
32				
33	30559	Штуцер латунный	1	шт
34	33850	Шайба М10 А2	1	шт
35	30732	Гайка М10 А2	1	шт
36	7419	Заглушка	1	шт
39	23200	Бурт 160	2	шт
40	35338	Бурт 160 (дораб.) ВР	2	шт
41	35340	Бурт 160 (дораб.) проточенный	4	шт
42	35339	Муфта клеевая 160 (дораб.) НР	2	шт
43	17579	Редукционное кольцо 160х140	6	шт
44	23203	Свободный фланец 160	4	шт
45	28331	Прокладка для бурта и фланца 160	2	шт
46	35966	Кольцо резиновое 175-190 х8,5	4	шт
47	35177	Болт М20 А2 L-120	16	шт
48	35178	Шайба М20 А2	32	шт
49	35176	Гайка М20 А2	16	шт

LUNDA

LUNDA

