aquaviva

ПАСПОРТ
ФИЛЬТР AQUAVIVA
HS1600



HS1600

1. ОБЩАЯ ЧАСТЬ

В инструкции изложены рекомендации, обязательные для исполнения в процессе монтажа, эксплуатации и технического обслуживания фильтров, выпускаемых компанией AQUAVIVA, что обеспечит надежное и продолжительное функционирование оборудования. Технические характеристики изложены в ТАБЛИЦЕ 1. Чертеж фильтра и Перечень комплектации изложены в ПРИЛОЖЕНИИ 1.

2. ОПИСАНИЕ

Фильтры AQUAVIVA предназначены для фильтрации воды в бассейнах и аквапарках. Вся ответственность по определению пригодности выбранного фильтра для целей его применения возлагается на покупателя. Процесс фильтрации и очистки воды включает в себя множество элементов, к которым кроме фильтра относятся средства химической обработки воды, насосное оборудование, трубопроводы, а также общая конструкция всей гидравлической системы, которые могут влиять на правильную работу фильтра. Качество фильтрации зависит от разных параметров: толщины фильтрующего слоя, характеристик и качества, гранулометрического состава фильтрующего материала и правильного выбора скорости фильтрации. Фильтры изготавливаются из неподверженных коррозии материалов - полиэфирных смол и стекловолокна. Внутри фильтров находятся коллекторы, изготовленные из ПВХ, ABS и полипропилена.

Для контроля давления на входе и выходе фильтров необходимо устанавливать манометры. При монтаже фильтров необходимо предпринять меры для исключения гидроударов, при риске появления пиковых нагрузок их амплитуда не должна превышать максимально допустимое рабочее давление фильтра. В случае превышения максимального рабочего давления, оговоренного в инструкции, или после перенесенных гидравлических ударов гарантия на фильтр снимается. Фильтры спроектированы для эксплуатации в интервале температур, указанных в инструкции от 10 до 43 градусов Цельсия. Не допускается хранение и эксплуатация фильтров при температуре, превышающей максимально допустимую.

ТАБЛИЦА 1

Фильтр	HS1600
Площадь фильтрации, м²	2,01

Производительность, м³/час при скорости фильтрации	
50 м³/час/м²	101
40 м³/час/м²	80
30 м³/час/м²	60
20 м³/час/м²	40

Количество фильтрующего элемента, кг *	
Кварцевый песок фракция 0,5 — 0,8 мм	3600
Кварцевый песок фракция 0,8 — 2 мм	462
Стеклянный песок фракция 0,5 — 1,5 мм	3400
Стеклянный песок фракция 2 — 4 мм	420

Высота фильтрующего слоя, м	1,2
Диаметр соединения, мм	110
Вес фильтра без загрузки и воды, кг	210
Рабочее давление, кг/см²	0,5 - 2,5
Тестовое давление, кг/см²	3,75
Максимальная температура, °C	43

* значения зависят от удельной плотности фильтрующего песка

3. ТРАНСПОРТИРОВКА И УСТАНОВКА

Фильтры поставляются потребителям должным образом: защищенными и упакованными на поддонах для упрощения их разгрузки и дальнейшего перемещения с помощью погрузчика, крана и т.п. Покупатель при получении, обязан проверить состояние внутренних и внешних частей каждого фильтра (корпуса, коллекторов, диффузоров, крышки, соединений и т.п.).

Для сохранения гарантии, о любых обнаруженных недостатках и дефектах необходимо сообщить в течение 7 дней после получения товара.

При проведении всех операций по перевозке и перемещению фильтра к месту его окончательной установки для эксплуатации рекомендуется применять надежные системы крепления. Для обеспечения безопасной перевозки фильтров, обеспечить неподвижность фильтра на поддоне, обеспечить максимально равномерное распределение нагрузки на поддон, перемещать фильтр в вертикальном положении, устанавливать фильтр, избегая ударов или касаний с посторонними выступающими элементами, которые могут повредить корпус фильтра.

© LUNDA

Строго запрещается тащить или катить фильтр. Рекомендуется выполнять перемещение фильтра к месту его окончательной установки, не снимая оригинальной упаковки. Фильтры проектируются для установки во внутренних технических помещениях для применения в целях, перечисленных в пункте 2.



Запрещено перемещение фильтра при помощи крюков



Использовать оба трпнспортировочных кольца для подъема фильтра

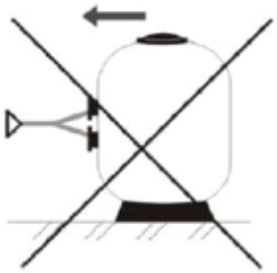

Никогда не перетаскивайте фильтр

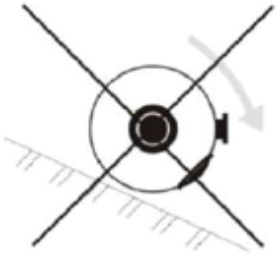

Никогда не перекатывайте фильтр

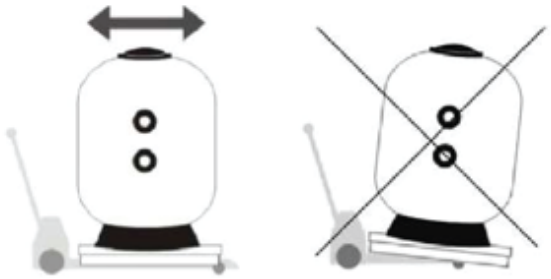

Используйте подходящий погрузчик для перемещения фильтра



Используйте оба транспортировочных кольца для подъема фильтра из горизонтальное в вертикальное положение

При установке на открытом воздухе фильтры следует располагать под навесом для защиты от прямых солнечных лучей.

При перемещении на новое место установки из фильтра обязательно полностью удаляется вода и фильтрующий материал. Перемещение фильтра, заполненного водой и фильтрующим материалом, может стать причиной серьезных повреждений фильтра.

Рекомендуется размещение фильтров ниже уровня воды. При возможности появления разряжения в фильтре необходимо предусмотреть соответствующий клапан.

Фильтры должны устанавливаться таким образом, чтобы их основание было строго горизонтально и поддерживалось по всей площади.

Фильтры необходимо устанавливать в помещениях, обеспечивающих проведение периодических осмотров и возможной разборки для доступа к внутренним частям фильтра. Вокруг фильтров рекомендуется оставлять свободное пространство от 0,8 до 1,0 метра.

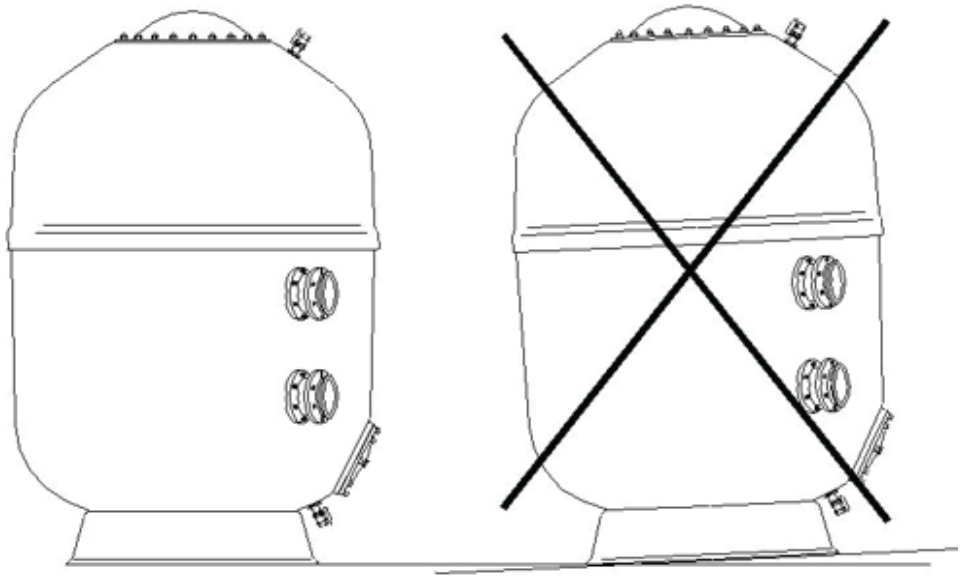

Установить фильтр на горизонтальной поверхности

Для исключения повреждения боковых проходов фильтров все оборудование, подключаемое к проходам, необходимо фиксировать опорами и подвесами.

4. ЗАПУСК В РАБОТУ

- Проверить отсутствие повреждений внутренних и внешних элементов фильтра.
- Заполнить фильтры и магистрали водой.
- Провести гидравлические испытания.
- Все монтажные работы с фильтрами должны производиться при остановленных насосах.
- Слить до половины воду из каждого фильтра.
- Заполнить фильтры со слитой до половины водой фильтрующим материалом, обеспечив его горизонтальное распределение.
- При использовании разных гранулометрических фракций сначала необходимо засыпать самую крупную фракцию с покрытием дюз примерно на 10 см (ПРИЛОЖЕНИЕ 1). Эту операцию необходимо выполнять с максимальной осторожностью для предотвращения повреждения внутренних элементов фильтра.
- Аккуратно очистить крышку, поверхность люка, уплотнительное кольцо и резьбовые шпильки, удалив посторонние предметы или остатки фильтрующего материала. Установить и закрепить крышку, закручивая гайки равномерно сначала рукой, затем ручным инструментом 1/2 оборота в каждый проход (см. ПРИЛОЖЕНИЕ 3).

5. РАБОЧИЙ ЦИКЛ

Во время работы фильтра рекомендуется периодически проверять показания манометров на входе и выходе и выполнять обратную промывку фильтрующего материала при разнице давлений на входе и выходе в пределах от 0,6 до 1 бара. Продолжительность обратной промывки фильтрующего материала должна составлять до 7 минут при скорости потока 50 м³ /ч/м². Не рекомендуется превышать эту скорость, чтобы избежать потери фильтрующего материала через дренаж. Во время обратной промывки фильтрующего материала давление в фильтре не должно превышать величины 1 бар. После обратной промывки необходимо в течение 3 минут провести прямую промывку фильтрующего материала (прополаскивание).

Схема управления 5-вентильной группой

Позиция	1	2	3	4	5
Фильтрация	Закрыт	Открыт	Открыт	Закрыт	Закрыт
Промывка	Открыт	Закрыт	Закрыт	Открыт	Закрыт
Прополаскивание	Закрыт	Открыт	Закрыт	Закрыт	Открыт
Слив	Открыт	Открыт	Закрыт	Закрыт	Закрыт
Закрыто	Закрыт	Закрыт	Закрыт	Закрыт	Закрыт

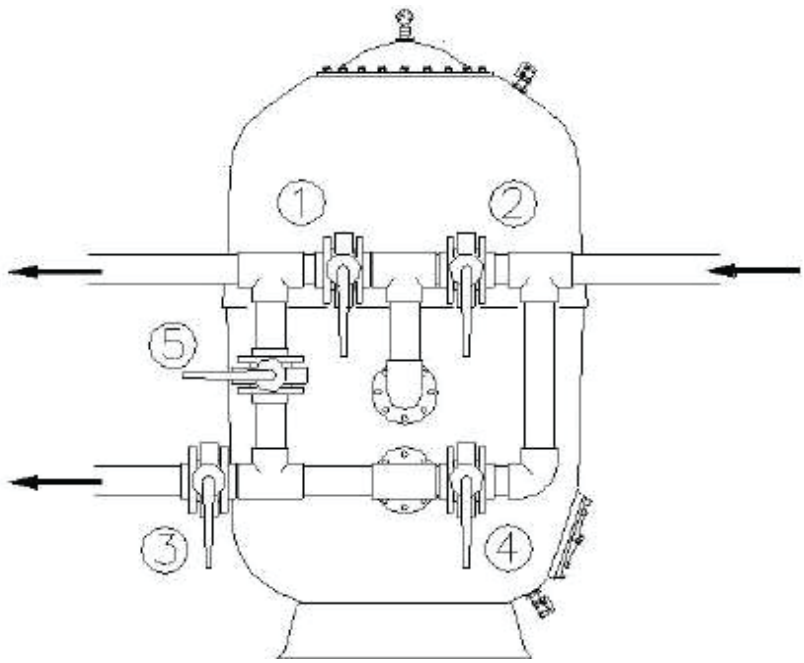

6. УДАЛЕНИЕ ФИЛЬТРУЮЩЕГО МАТЕРИАЛА

Для смены фильтрующего материала следует выполнить следующие операции:

- Отключить насос, перевести краны в положение «Закрыто»
- Слить воду из фильтра, открыв воздушный клапан в верхней крышке и дренажный клапан в нижней части корпуса фильтра.
- Снять верхнюю крышку.
- Удалить фильтрующий материал через верхнюю горловину фильтра (и боковую при наличии), соблюдая осторожность для предотвращения повреждения внутренних элементов фильтра.

7. ГАРАНТИЯ

Фильтры AQUAVIVA изготовлены из наилучших высокотехнологических материалов в результате применения современных технологий со строжайшим контролем качества. Изготовитель гарантирует качественную работу фильтров в течение двух лет и, кроме того, дает 5-летнюю гарантию на корпус фильтра. Гарантия действует на ремонт или замену элементов, дефекты которых носят производственный характер.

Допускается гарантийный ремонт фильтров сторонними организациями при предварительном согласовании с производителем и своевременным оформлением соответствующей документации. В Претензии (заявке) на гарантийный ремонт указать дату приобретения, дату монтажных и пуско-наладочных работ, режимы эксплуатации, описание дефекта с фото и видео материалами.

Гарантия не покрывает расходы на транспортировку.

Действие гарантии прекращается при невыполнении покупателем рекомендаций, изложенных в настоящей инструкции.

Гарантийный талон

Производитель	**AQUAVIVA**
Модель	**HS1600**
Серийный номер	
Гарантия	**5 лет**

Дата продажи

Печать продающей организации

ПРИЛОЖЕНИЕ 1

Размерная схема

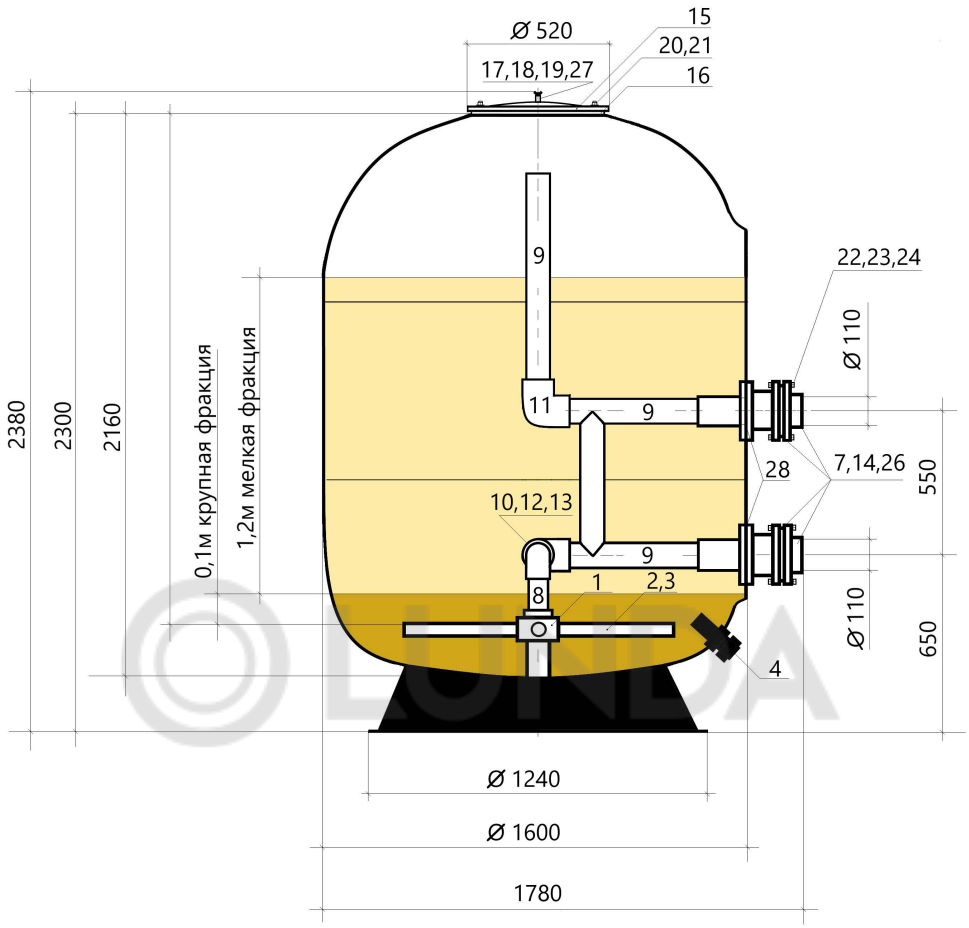

Схема установки сепараторов в коллекторе

Поз. 1 - сепаратор 129 мм - 12 шт.

Поз. 2 - сепаратор 233 мм - 16 шт.

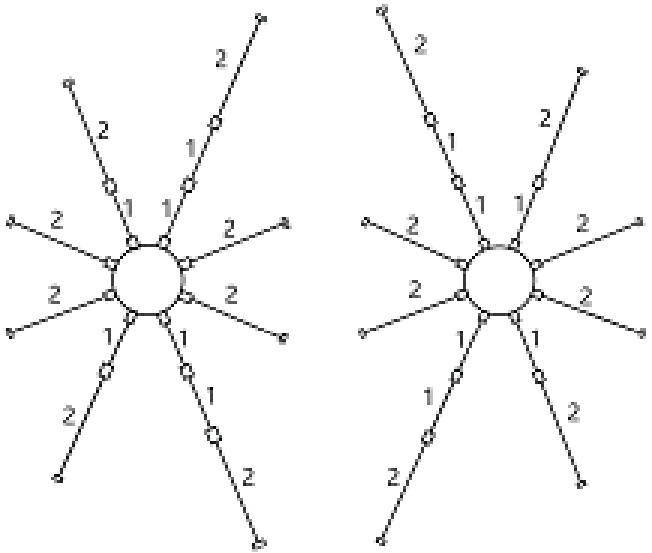

ТАБЛИЦА 2

Перечень элементов фильтр AQUAVIVA HS1600

№	Артикул	Наименование	Кол.
1	17677	Дюзовая коробка	2
2	7458	Сепаратор фильтра (129 мм)	12
3	7456	Сепаратор фильтра (233 мм)	16
4	7427	Дренажный клапан для фильтров	1
7	23201	Свободный фланец d110	2
8	21311	Труба AQUAVIVA d75	1
9	20673	Труба AQUAVIVA d110	1
10	23186	Угол клеевой 90° d75	2
11	22735	Угол клеевой 90° d110	1
12	22828	Тройник клеевой 90° d110	1
13	27843	Редукционное кольцо d110x75 мм	2
14	23198	Бурт под фланец с зубчатой поверхностью d110	2
15	32439	Верхняя крышка фильтра Aquaviva AK-MS Ø 1050-2000 стеклопластик	1
16	30512	Уплотнительное кольцо к фильтрам AquaViva MS Ø 1050-2000	1
17	30559	Штуцер Латунь	1
18	5097	Пробка слива	1
19	30732	Гайка M10.0 A2 (DIN934)	1
20	29520	Гайка M12.0 A2 (DIN934)	16
21	30555	Шайба увеличенная M12 A2 DIN9021	16
22	29519	Шайба плоская M16 A2 DIN125	32
23	29521	Гайка M16.0 A2 (DIN934)	16
24	29522	Болт M16.0x100 6гр. гл. A2 ПР (DIN933)	16
25	29527	Кольцо резиновое 125-5,8	4
26	28329	Уплотнительное кольцо фланца 110 мм	2
27	33850	Шайба увеличенная M10 A2 DIN9021	1
28	41160	Проход фильтра 1400-1800	2

© LUNDA

ПРИЛОЖЕНИЕ 2

Фильтр MS1600 (боковой проход)

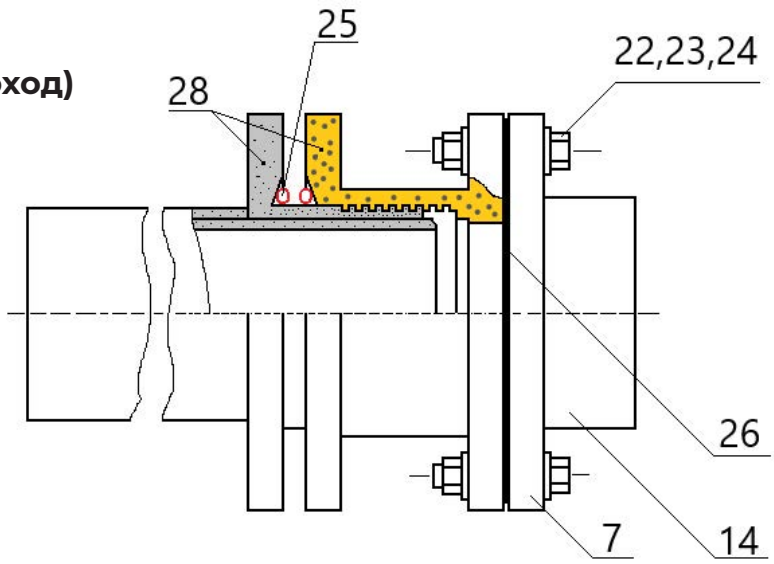

№	Артикул	Наименование	Кол.
	041230	Проход фильтра 1400-1800 в сборе	1
28	41160	Проход фильтра 1400-1800	1
25	29527	Кольцо резиновое 125-5,8	2
26	28329	Уплотнительное кольцо фланца 110 мм	1
22	29519	Шайба плоская M16 A2 DIN125	16
23	29521	Гайка M16.0 A2 (DIN934)	8
24	29522	Болт M16.0x100 6гр. гл. A2 ПР (DIN933)	8
14	23198	Бурт под фланец с зубчатой поверхностью d110	1
7	23201	Свободный фланец d110	1

ПРИЛОЖЕНИЕ 3

Установка прокладки верхней крышки фил

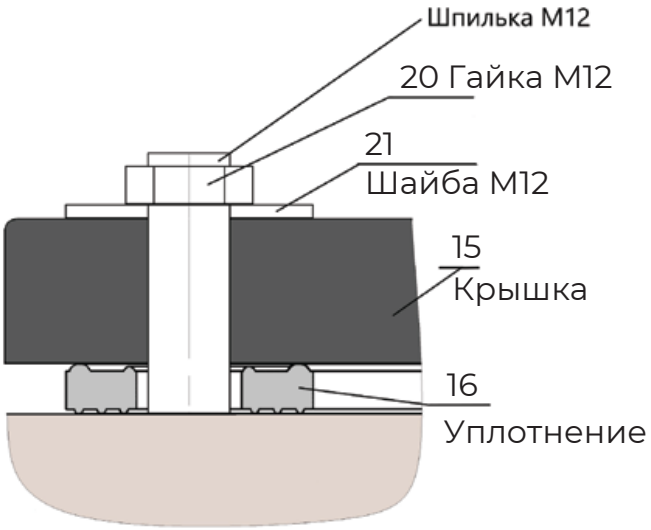

ВАЖНО!

Прокладка устанавливается вверх крупными концентрическими выступами

LUNDA

