ПАСПОРТ

ФИЛЬТР AQUAVIVA HS1400



HS1400

1. ОБЩАЯ ЧАСТЬ

В инструкции изложены рекомендации, обязательные для исполнения в процессе монтажа, эксплуатации и технического обслуживания фильтров, выпускаемых компанией AQUAVIVA, что обеспечит надежное и продолжительное функционирование оборудования. Технические характеристики изложены в ТАБЛИЦЕ 1. Чертеж фильтра и Перечень комплектации изложены в ПРИЛОЖЕНИИ 1.

2. ОПИСАНИЕ

Фильтры AQUAVIVA предназначены для фильтрации воды в бассейнах и аквапарках. Вся ответственность по определению пригодности выбранного фильтра для целей его применения возлагается на покупателя. Процесс фильтрации и очистки воды включает в себя множество элементов, к которым кроме фильтра относятся средства химической обработки воды, насосное оборудование, трубопроводы, а также общая конструкция всей гидравлической системы, которые могут влиять на правильную работу фильтра. Качество фильтрации зависит от разных параметров: толщины фильтрующего слоя, характеристик и качества, гранулометрического состава фильтрующего материала и правильного выбора скорости фильтрации. Фильтры изготавливаются из неподверженных коррозии материалов - полиэфирных смол и стекловолокна. Внутри фильтров находятся коллекторы, изготовленные из ПВХ, ABS и полипропилена.

Для контроля давления на входе и выходе фильтров необходимо устанавливать манометры. При монтаже фильтров необходимо предпринять меры для исключения гидроударов, при риске появления пиковых нагрузок их амплитуда не должна превышать максимально допустимое рабочее давление фильтра. В случае превышения максимального рабочего давления, оговоренного в инструкции, или после перенесенных гидравлических ударов гарантия на фильтр снимается. Фильтры спроектированы для эксплуатации в интервале температур, указанных в инструкции от 10 до 43 градусов Цельсия. Не допускается хранение и эксплуатация фильтров при температуре, превышающей максимально допустимую.

ТАБЛИЦА 1

Фильтр	HS1400
Площадь фильтрации, м²	1,54
Производительность, м³/час при скорости фильтрации	
50 м³/час/м²	77
40 м³/час/м²	62
30 м³/час/м²	46
20 м³/час/м²	31
Количество фильтрующего элемента, кг*	
Кварцевый песок фракция 0,5 — 0,8 мм	2500
Кварцевый песок фракция 0,8 — 2 мм	280
Стеклянный песок фракция 0,5 — 1,5 мм	2340
Стеклянный песок фракция 2 — 4 мм	260
Высота фильтрующего слоя, м	1,2
Диаметр соединения, мм	110
Рабочее давление, кг/см²	0,5 - 2,5
Тестовое давление, кг/см²	3,75
Максимальная температура, °C	43
Вес фильтра, кг	142

* значения зависят от удельной плотности фильтрующего песка

3. ТРАНСПОРТИРОВКА И УСТАНОВКА

Фильтры поставляются потребителям должным образом: защищенными и упакованными на поддонах для упрощения их разгрузки и дальнейшего перемещения с помощью погрузчика, крана и т.п. Покупатель при получении, обязан проверить состояние внутренних и внешних частей каждого фильтра (корпуса, коллекторов, диффузоров, крышки, соединений и т.п.).

Для сохранения гарантии, о любых обнаруженных недостатках и дефектах необходимо сообщить в течение 7 дней после получения товара.

При проведении всех операций по перевозке и перемещению фильтра к месту его окончательной установки для эксплуатации рекомендуется применять надежные системы крепления. Для обеспечения безопасной перевозки фильтров, обеспечить неподвижность фильтра на поддоне, обеспечить максимально равномерное распределение нагрузки на поддон, перемещать фильтр в вертикальном положении, устанавливать фильтр, избегая ударов или касаний с посторонними выступающими элементами, которые могут повредить корпус фильтра.

© LUNDA

Строго запрещается тащить или катить фильтр. Рекомендуется выполнять перемещение фильтра к месту его окончательной установки, не снимая оригинальной упаковки. Фильтры проектируются для установки во внутренних технических помещениях для применения в целях, перечисленных в пункте 2.



Запрещено перемещение фильтра при помощи крюков



Использовать оба трпнспортировочных кольца для подъема фильтра



Никогда не перетаскивайте фильтр

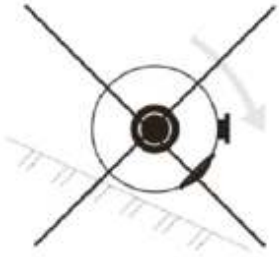

Никогда не перекатывайте фильтр

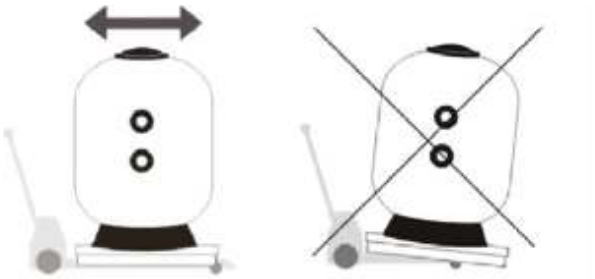

Используйте подходящий погрузчик для перемещения фильтра



Используйте оба транспортировочных кольца для подъема фильтра из горизонтальное в вертикальное положение

При установке на открытом воздухе фильтры следует располагать под навесом для защиты от прямых солнечных лучей.

При перемещении на новое место установки из фильтра обязательно полностью удаляется вода и фильтрующий материал. Перемещение фильтра, заполненного водой и фильтрующим материалом, может стать причиной серьезных повреждений фильтра.

Рекомендуется размещение фильтров ниже уровня воды. При возможности появления разряжения в фильтре необходимо предусмотреть соответствующий клапан.

Фильтры должны устанавливаться таким образом, чтобы их основание было строго горизонтально и поддерживалось по всей площади.

Фильтры необходимо устанавливать в помещениях, обеспечивающих проведение периодических осмотров и возможной разборки для доступа к внутренним частям фильтра. Вокруг фильтров рекомендуется оставлять свободное пространство от 0,8 до 1,0 метра.

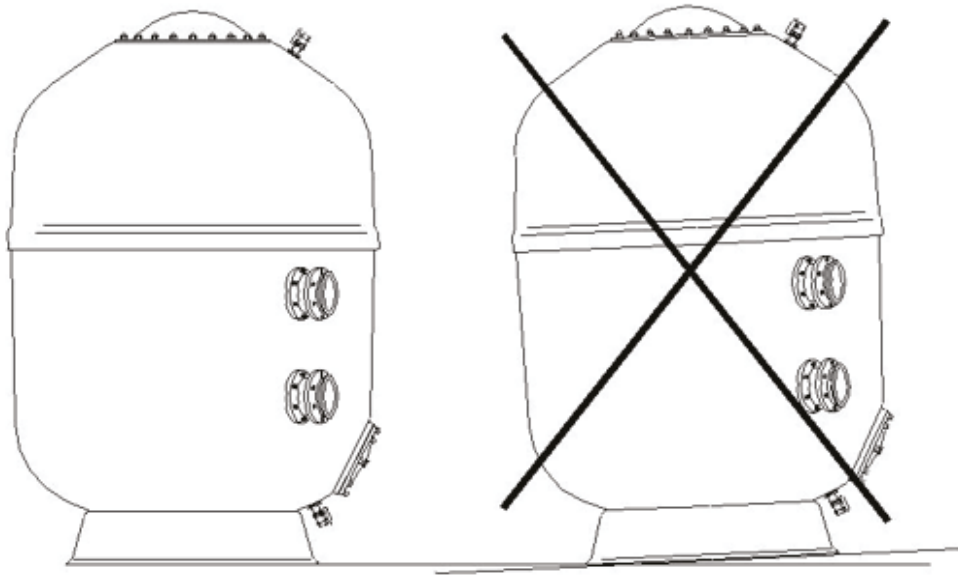

Установить фильтр на горизонтальной поверхности

Для исключения повреждения боковых проходов фильтров все оборудование, подключаемое к проходам, необходимо фиксировать опорами и подвесами.

4. ЗАПУСК В РАБОТУ

- Проверить отсутствие повреждений внутренних и внешних элементов фильтра.
- Заполнить фильтры и магистрали водой.
- Провести гидравлические испытания.
- Все монтажные работы с фильтрами должны производиться при остановленных насосах.
- Слить до половины воду из каждого фильтра.
- Заполнить фильтры со слитой до половины водой фильтрующим материалом, обеспечив его горизонтальное распределение.
- При использовании разных гранулометрических фракций сначала необходимо засыпать самую крупную фракцию с покрытием дюз примерно на 10 см (ПРИЛОЖЕНИЕ 1). Эту операцию необходимо выполнять с максимальной осторожностью для предотвращения повреждения внутренних элементов фильтра.
- Аккуратно очистить крышку, поверхность люка, уплотнительное кольцо и резьбовые шпильки, удалив посторонние предметы или остатки фильтрующего материала. Установить и закрепить крышку, закручивая гайки равномерно сначала рукой, затем ручным инструментом 1/2 оборота в каждый проход (см. ПРИЛОЖЕНИЕ 3).

5. РАБОЧИЙ ЦИКЛ

Во время работы фильтра рекомендуется периодически проверять показания манометров на входе и выходе и выполнять обратную промывку фильтрующего материала при разнице давлений на входе и выходе в пределах от 0,6 до 1 бара. Продолжительность обратной промывки фильтрующего материала должна составлять до 7 минут при скорости потока 50 м³ /ч/м². Не рекомендуется превышать эту скорость, чтобы избежать потери фильтрующего материала через дренаж. Во время обратной промывки фильтрующего материала давление в фильтре не должно превышать величины 1 бар. После обратной промывки необходимо в течение 3 минут провести прямую промывку фильтрующего материала (прополаскивание).

Схема управления 5-вентильной группой

Позиция	1	2	3	4	5
Фильтрация	Закрыт	Открыт	Открыт	Закрыт	Закрыт
Промывка	Открыт	Закрыт	Закрыт	Открыт	Закрыт
Прополаскивание	Закрыт	Открыт	Закрыт	Закрыт	Открыт
Слив	Открыт	Открыт	Закрыт	Закрыт	Закрыт
Закрыто	Закрыт	Закрыт	Закрыт	Закрыт	Закрыт

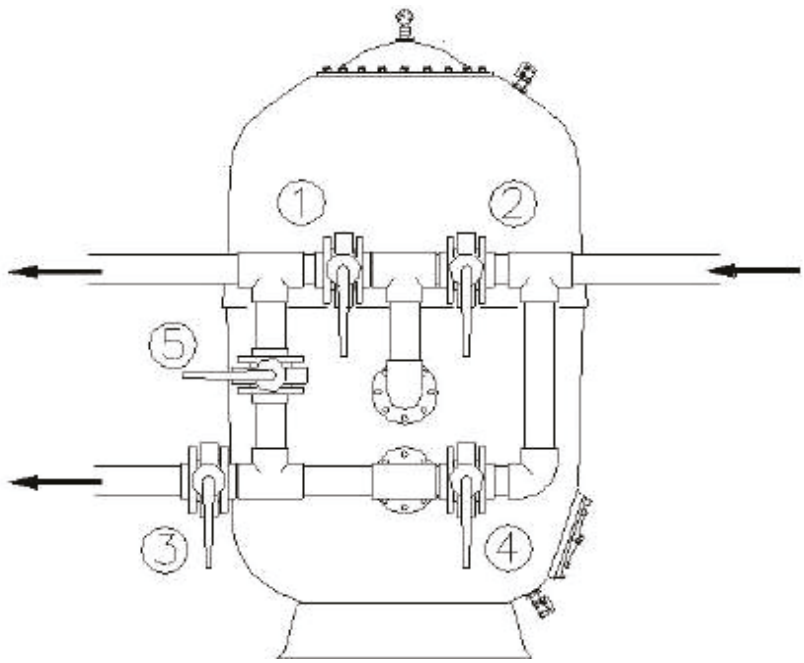

6. УДАЛЕНИЕ ФИЛЬТРУЮЩЕГО МАТЕРИАЛА

Для смены фильтрующего материала следует выполнить следующие операции:

- Отключить насос, перевести краны в положение «Закрыто»
- Слить воду из фильтра, открыв воздушный клапан в верхней крышке и дренажный клапан в нижней части корпуса фильтра.
- Снять верхнюю крышку.
- Удалить фильтрующий материал через верхнюю горловину фильтра (и боковую при наличии), соблюдая осторожность для предотвращения повреждения внутренних элементов фильтра.

7. ГАРАНТИЯ

Фильтры AQUAVIVA изготовлены из наилучших высокотехнологических материалов в результате применения современных технологий со строжайшим контролем качества. Изготовитель гарантирует качественную работу фильтров в течение двух лет и, кроме того, дает 5-летнюю гарантию на корпус фильтра. Гарантия действует на ремонт или замену элементов, дефекты которых носят производственный характер.

Допускается гарантийный ремонт фильтров сторонними организациями при предварительном согласовании с производителем и своевременным оформлением соответствующей документации. В Претензии (заявке) на гарантийный ремонт указать дату приобретения, дату монтажных и пуско-наладочных работ, режимы эксплуатации, описание дефекта с фото и видео материалами.

Гарантия не покрывает расходы на транспортировку.

Действие гарантии прекращается при невыполнении покупателем рекомендаций, изложенных в настоящей инструкции.

Гарантийный талон

Производитель	**AQUAVIVA**
Модель	**HS1400**
Серийный номер	
Гарантия	**5 лет**

Дата продажи

Печать продающей организации

ПРИЛОЖЕНИЕ 1

Размерная схема

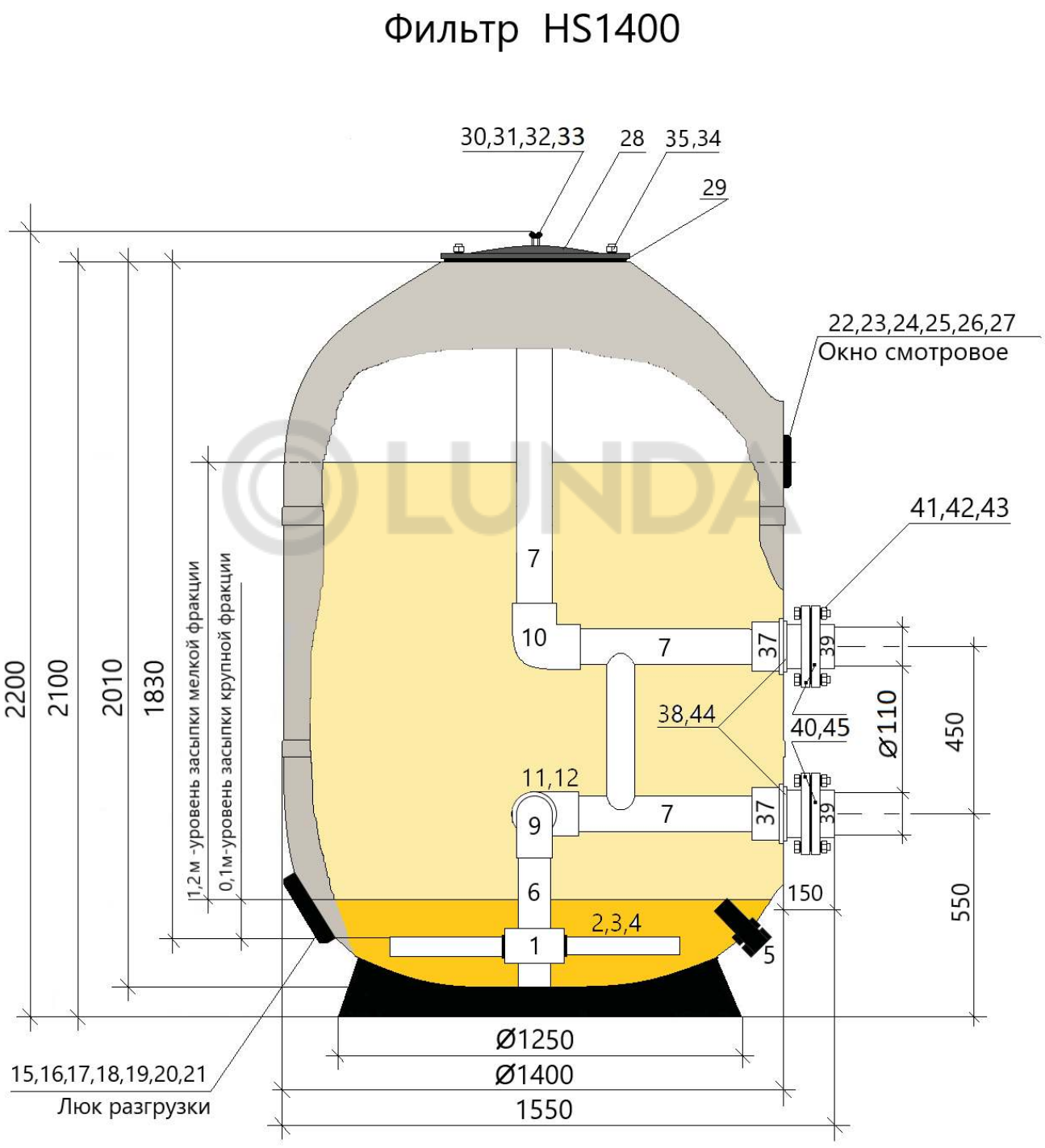

ТАБЛИЦА 2

Перечень элементов фильтр AQUAVIVA HS1400

№	Артикул	Наименование	
1	17677	Дюзовая коробка	2
2	7458	Сепаратор фильтра (129мм)	4
3	7457	Сепаратор фильтра (185мм)	6
4	7456	Сепаратор фильтра (233мм)	10
5	7427	Дренажный клапан для фильтров	1
6	21311	Труба AQUAVIVA d75	3 м
7	20673	Труба AQUAVIVA d110	3 м
9	23186	Угол клеевой 90° d75	2
10	22735	Угол клеевой 90° d110	1
11	22828	Тройник клеевой 90° d110	1
12	27843	Редукционное кольцо d110x75 мм	2
	34846	**Люк для выгрузки песка фильтра AquaViva РФ (комплект)**	
15	34789	Бурт 160 (дораб.,НР)	1
16	34845	Гайка 110 (дораб.) 1	1
17	34845	Гайка 110 (дораб.) 2	1
18	23200	Фланец глухой 160 (дораб.)	1
19	34685 / 35966*	Кольцо резин. (170-180) x 5,8 / 175-190 x8,5*	1
20	34685	Кольцо резин. (170-180) x 5,8	1
21	34684	Кольцо резин. 160 x 5,8	1
	34312	**Смотровое окно 110 мм ПС-20 КОМПЛЕКТ**	
22	31970	Бурт 110 дораб. НР	1
23	34018	Стекло смотровое(d110мм,толщ. 20мм)	1
24	34310	Гайка 75 (дораб.)	1
25	29527/ 40652*	Кольцо резиновое 125-5,8 / 125-8*	1
26	29527	Кольцо резин. 125 x 5,8	1
27	34311	Кольцо резин. 95 x 5,0	
	33635	**Верхняя крышка фильтра AquaViva AK-MS Ø 1050-2000 стеклопластик КОМПЛЕКТ**	
28	32439	Верхняя крышка фильтра AquaViva AK-MS Ø 1050-2000	1
29	30512	Уплотнительное кольцо к фильтрам AquaViva MS Ø 1050-2000	1
30	30559	Штуцер Латунь	1
31	33850	Шайба увеличенная M10 A2 DIN9021	1
32	30732	Гайка M10.0 A2 (DIN934)	1
33	5097	Пробка слива	1
34	30555	Шайба увеличенная M12 A2 DIN9021	16
35	29520	Гайка M12.0 A2 (DIN934)	16
	41310	**Проход фильтра 1400-1800 КОМПЛЕКТ старого образца**	
37	31971	Бурт 125 дораб. ВР	2
38	31970	Бурт 110 дораб. НР	2
39	23198	Бурт под фланец с зубчатой поверхностью d110	4
40	23201	Свободный фланец d110	4
41	29522	Болт M16.0x100 6гр. гл. A2 ПР (DIN933)	16
42	29519	Шайба плоская M16 A2 DIN125	32
43	29521	Гайка M16.0 A2 (DIN934)	16
44	29527	Кольцо резиновое 125-5,8	4
45	28329	Прокладка для бурта и фланца 110mm	2
	41230	**Проход фильтра 1400-1800 КОМПЛЕКТ**	
37	17414	Патрубок раструбный с ПВХ фланцем 110мм	6
38	23194	Муфта клеевая d110 PN16	2
38	21889	Труба AQUAVIVA d110 16atm *6,6 L-3	0,15 м
38	21560	Труба AQUAVIVA d140 10atm *5,4 L-3	0,10 м
39	23198	Бурт под фланец с зубчатой поверхностью d110	2
40	23201	Свободный фланец d110	2
41	29522	Болт M16.0x100 6гр. гл. A2 ПР (DIN933)	16
42	29519	Шайба плоская M16 A2 DIN125	32
43	29521	Гайка M16.0 A2 (DIN934)	16
44	29527/ 40652*	Кольцо резиновое 125-5,8 / 125-8*	4
45	28329	Прокладка для бурта и фланца 110mm	2

LUNDA

ПРИЛОЖЕНИЕ 2

Фильтр HS1400 (боковой проход)

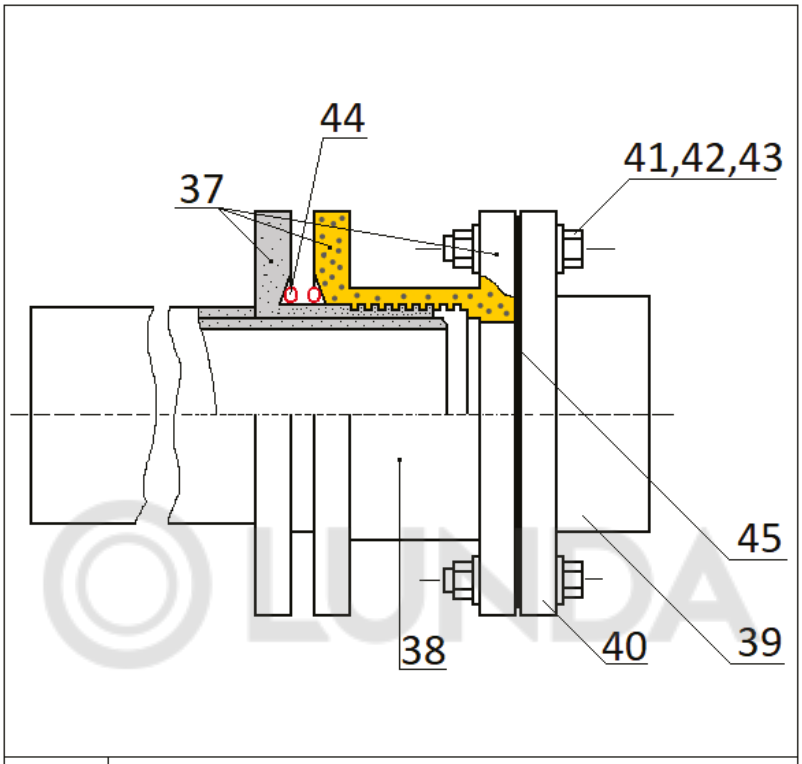

41230	Проход фильтра 1400-1800 КОМПЛЕКТ

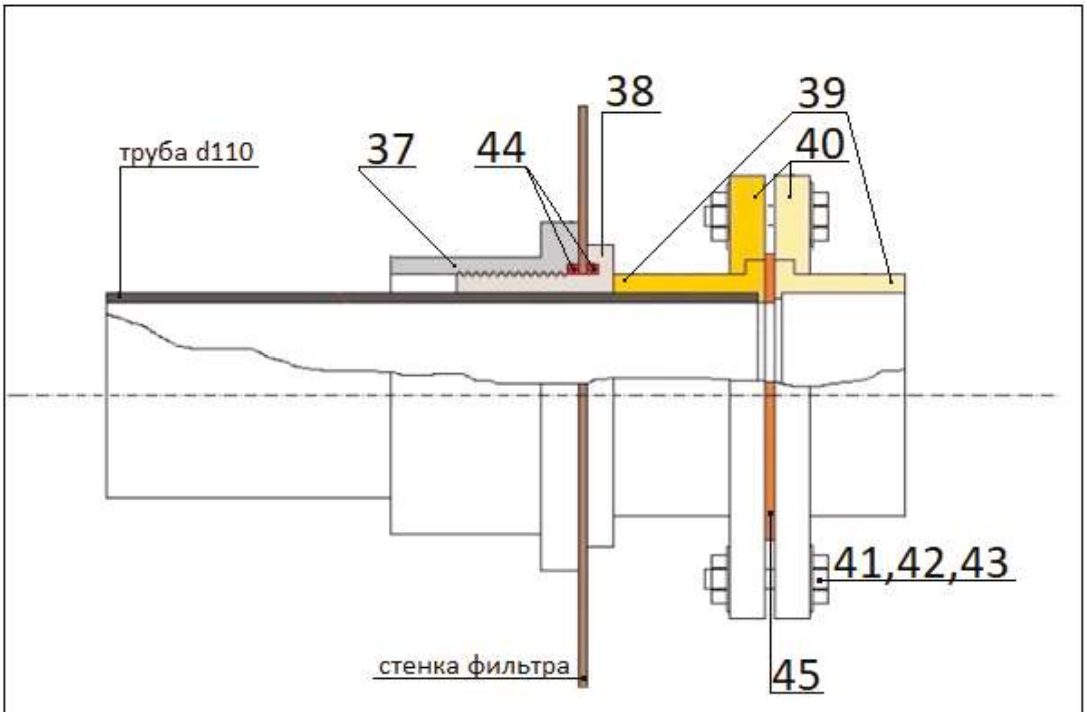

41310	Проход фильтра 1400-1800 КОМПЛЕКТ старого образца

ПРИЛОЖЕНИЕ 3

Установка и крепление уплотнительного кольца верхней крышки фильтра

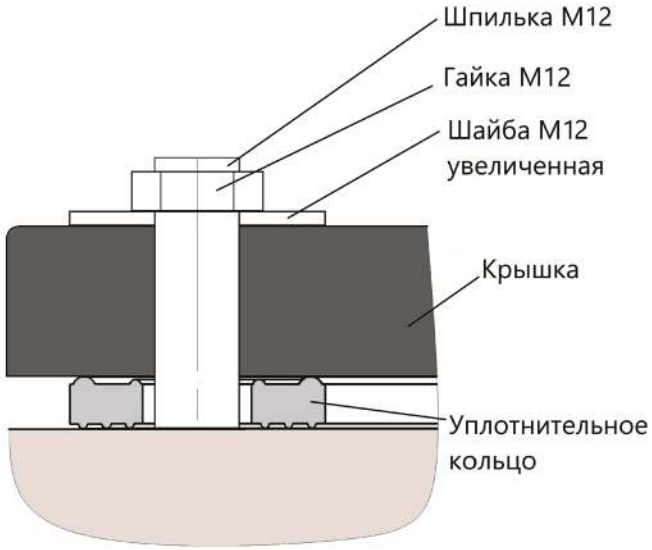

ВАЖНО!
Кольцо устанавливается вверх крупными концентрическими выступами.
Шайба должна быть увеличенная в внешним диаметром 35 мм

ПРИЛОЖЕНИЕ 4

Разгрузочный люк фильтров MS (HS)

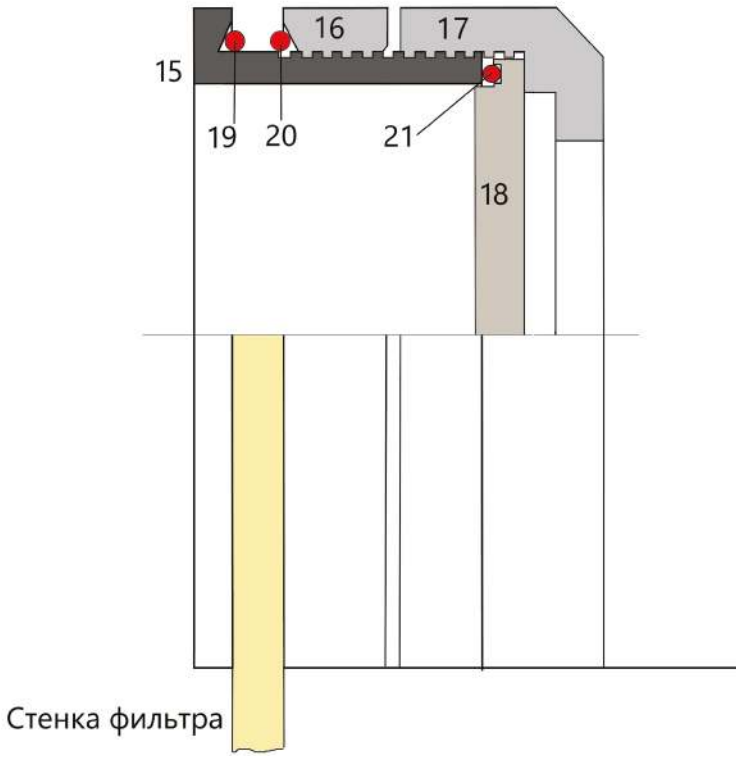

ПРИЛОЖЕНИЕ 5

Смотровое окно фильтров

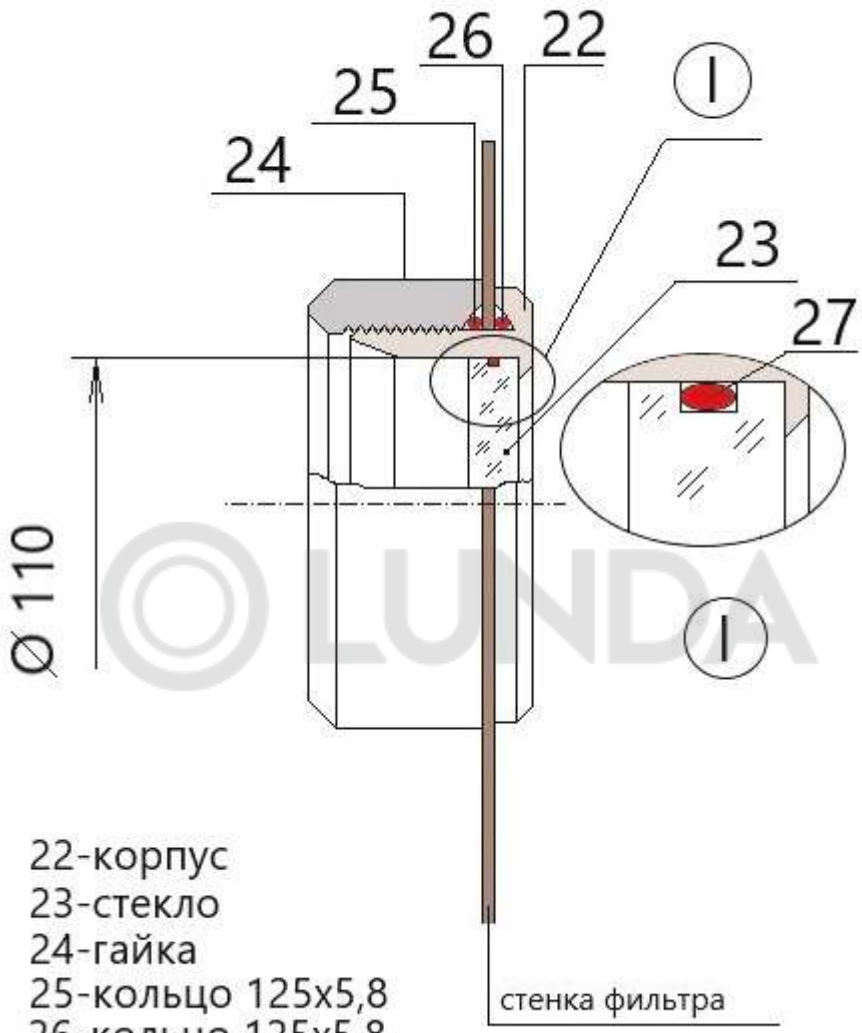

22-корпус
23-стекло
24-гайка
25-кольцо 125x5,8
26-кольцо 125x5,8
27-кольцо 95x5

© LUNDA

LUNDA

aquaviva