| Технический лист | GR-600-80.20 | Арт. GR 60F00 20 |
|---|---|---|

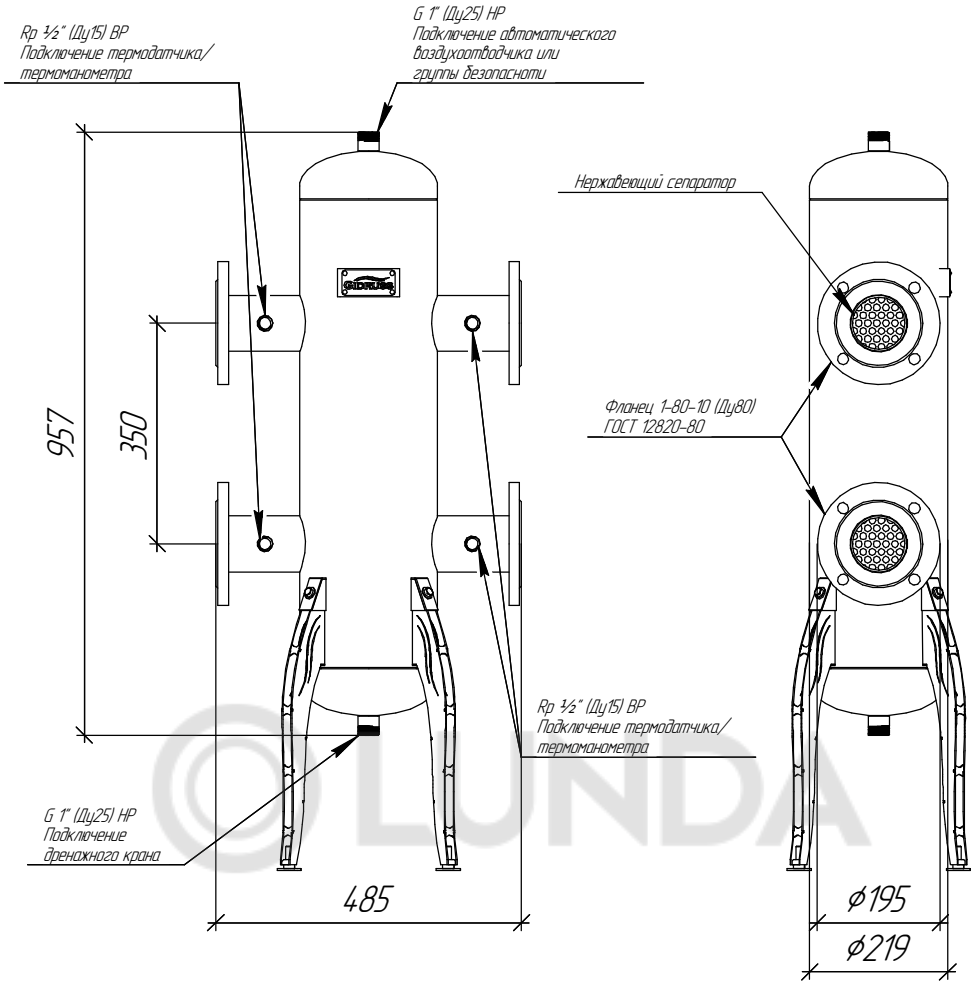


## Монтажные размеры

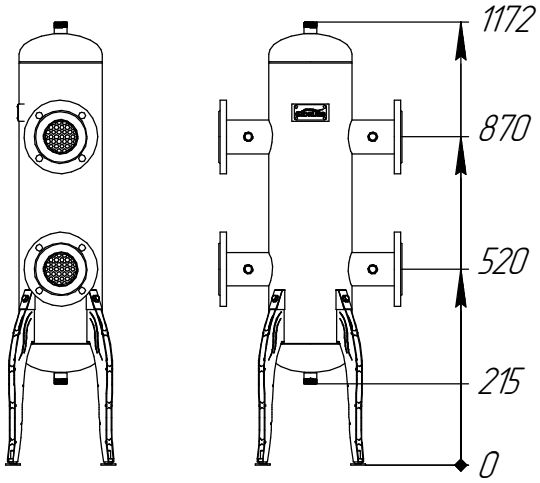


## Основные характеристики

Рабочее давление, бар ..... 10
Максимальная подача, м³/ч ..... 26
Материал изготовления коллектора ..... Конструкционная сталь 09Г2С
Наружная поверхность ..... Черный муар металлик
Упаковка ..... Деревянный ящик, защитные заглушки GIDRUSS
Монтажные элементы в к-те поставки ..... Напольная подставка

| Изм. | Кол.уч. | Лист | №док. | Подп. | Дата | GR-600-80.20 | Лист |
|---|---|---|---|---|---|---|---|
| | | | | | 27.10.2020 | | |

Взам. инв. №
Подп. и дата
Инв. № подл.