| Технический лист | GR-400-65.20 | Арт. GR 40F00 20 |
|---|---|---|

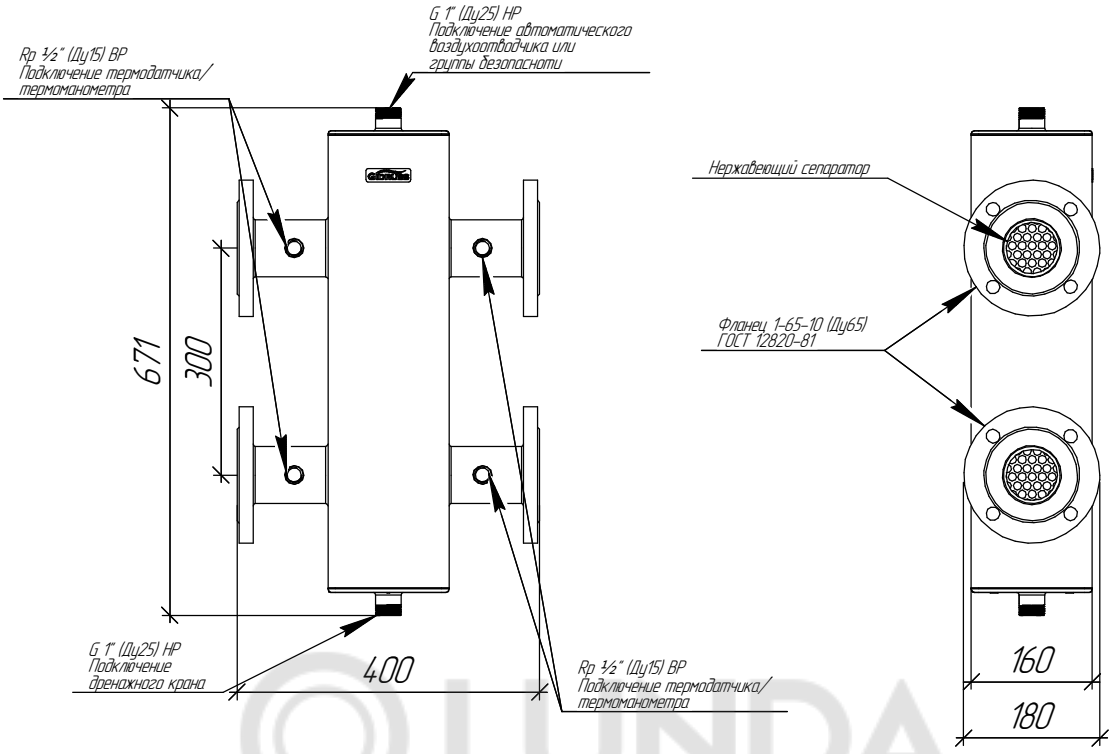


## Монтажные размеры

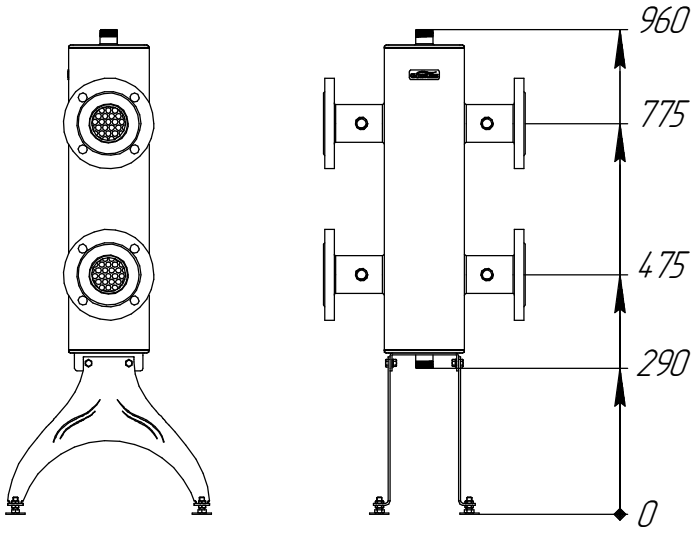


## Основные характеристики

Рабочее давление, бар ..... 10
Материал изготовления коллектора ..... Конструкционная сталь 09Г2С
Наружная поверхность ..... Черный муар металлик
Упаковка ..... Деревянный ящик, защитные заглушки GIDRUSS
Монтажные элементы в к-те поставки ..... Напольная подставка K.FL.17

| Изм. | Кол.уч. | Лист | №док. | Подп. | Дата |
|---|---|---|---|---|---|
| | | | | | 13.11.2020 |

GR-400-65.20

Лист

Взам. инв. №

Подп. и дата

Инв. № подл.