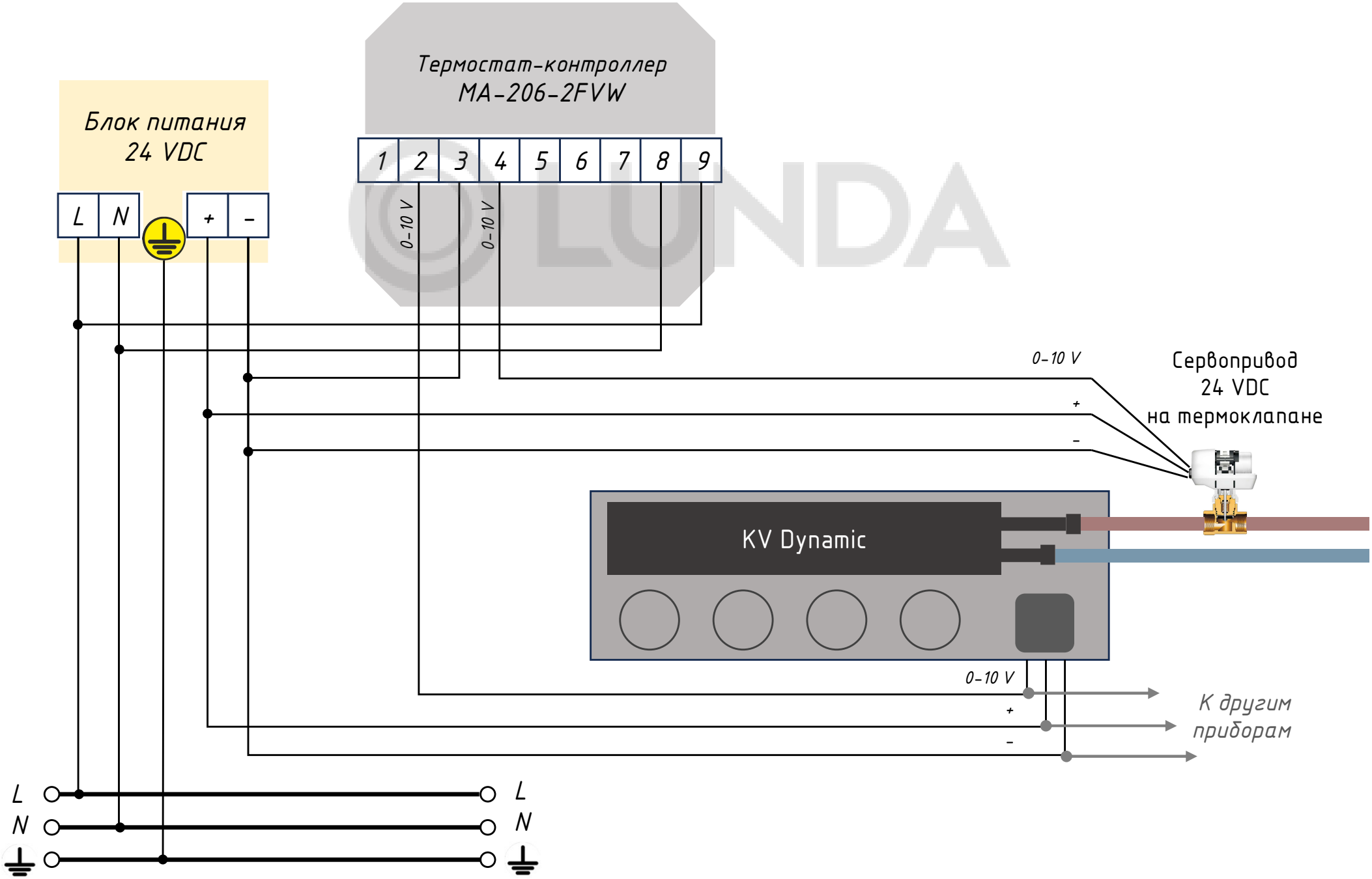Электрическая схема подключения KV Dynamic