AM·PM

LIBRE • FUNC • SPIRIT • SENSE • GEM NEW GEM • LIKE • X-JOY • ABOVE

Список артикулов

Libre
W60A-170-070W-A
W60A-170-075W-A
W60A-180-080W-A

Func
W84A-150-070W-A
W84A-160-070W-A
W84A-170-070W-A
W84A-170-075W-A
W84A-170-080W-A
W84A-180-080W-A

Spirit
W72A-150-070W-A2
W72A-160L100W-A2
W72A-160R100W-A2
W72A-170-070W-A2
W72A-170-075W-A2
W72A-180-080W-A2

Sense
W76A-150-070W-A
W76A-170-070W-A

Gem New
W93A-140-070W-A
W93A-150-070W-A
W93A-160-070W-A
W93A-165-070W-A
W93A-170-070W-A
W93A-170-075W-A
W93A-175-075W-A
W93A-180-070W-A
W93A-180-080W-A

Gem
W90A-150-070W-A
W90A-160-070W-A
W90A-170-070W-A
W90A-170-075W-A

Like
W80A-150-070W-A
W80A-170-070W-A
W80A-170L110W-A
W80A-170R110W-A

X-Joy
W94A-120-070W-A
W94A-140-070W-A
W94A-150-070W-A
W94A-160-070W-A
W94A-165-070W-A
W94A-170-070W-A
W94A-170-075W-A
W94A-175-075W-A
W94A-180-080W-A
W94A-170L70W-A
W94A-170R70W-A
W94A-170U075W-A
W94A-180U080W-A

Above
W9YA-170-070W-A
W9YA-150-070W-A
W9YA-160-070W-A
W9YA-170-075W-A
W9YA-180-080W-A

LUNDA

Комплект для установки

- Акриловая ванна (без комплектующих) **приобретается отдельно**
- Каркас ванны (с комплектующими) **приобретается отдельно**
- Фронтальная панель (с комплектующими) **приобретается отдельно**
- Устройство слива - перелива **приобретается отдельно**
- Боковая панель (с комплектующими) **не продается**

Указания по монтажу

Внимание!
Изделие поставляется в разобранном виде, отдельными артикулами!

Внимание!
Рекомендуется сборка силами двух квалифицированных специалистов.
Размеры на чертежах указаны в мм.
Допуск на отклонение фактического размера акриловых комплектующих, относительно заявленных на чертеже - +/- 7 мм на 1 погонный метр.
Размеры помещения под установку ванны должны обеспечивать технологический зазор +5 мм с каждого борта ванны (для учета линейных расширений пластика под воздействием температуры/ веса воды).

Требования по монтажу

Установка ванны без каркаса, а также с видоизмененным каркасом не допускается. Ножки служат для выставления ванны по уровню и регулировки зазора между панелью ванны и полом. Ванна должна опираться на все точки опор, чтобы исключить неравномерное распределение нагрузки и, как следствие, появления микротрещин корпуса ванны.

В процессе монтажа ванны избегать попадания грязи и строительной пыли на поверхность ванны. Это может привести к появлению царапин на поверхности ванны, при последующей непрофессиональной уборке изделия.

В случае установки ванны, либо установки рядом с ванной предметов, таким образом, что доступ к ванне для обслуживания и ремонта будет ограничен, работы по обеспечению доступа к оборудованию производятся за счет потребителя!

LUNDA

Перед использованием необходимо подсоединить к канализации (устройство слива-перелива не входит в комплект поставки).
Во избежание попадания влаги под ванну, швы между ванной и стеной обязательно должны быть герметизированы сантехническим силиконом.
Заполните ванну на 3/4 объёма и произведите герметизацию стыков ванны и стены с помощью силиконового герметика (в комплект поставки не входит). Показан герметик отвечающий свойствам PH- нейтральности, бесцветности, противоплесенности.

Внимание! После сборки требуется дать время затвердевания герметику. Запрещается использование изделия в течении 24 часов после завершения монтажных работ.

В случае установки ванны, либо установки рядом с ванной предметов, таким образом, что доступ к ванне для обслуживания и ремонта будет ограничен, работы по обеспечению доступа к оборудованию производятся за счет потребителя!

Уход за продуктом

Внимание:
Для правильного функционирования изделия необходима установка фильтров очистки на подводящих трубопроводах со степенью очистки 100-300 мк.

- Во избежание повреждения поверхности изделия не допускается использование воды температурой более 60 градусов Цельсия.
- Используйте для очистки изделия мягкие моющие средства или мыло.
- Не используйте для очистки изделия агрессивные моющие средства или абразивные пасты.
- Сильные загрязнения на поверхности рекомендуется обработать разбавленным уксусом и затем смыть водой.
- Неглубокие царапины (для акриловых составляющих изделия) могут быть удалены мелкозернистой наждачной бумагой (зернистость 2000)

Производитель имеет право на изменение комплектации, не влияющее на внешний вид и функционал продукта. Все параметры, указанные в данной инструкции, имеют формальное значение. Производитель оставляет за собой право на технические изменения.

Утилизация.
Утилизация изделия производится обычным способом.

LUNDA

Габаритные размеры

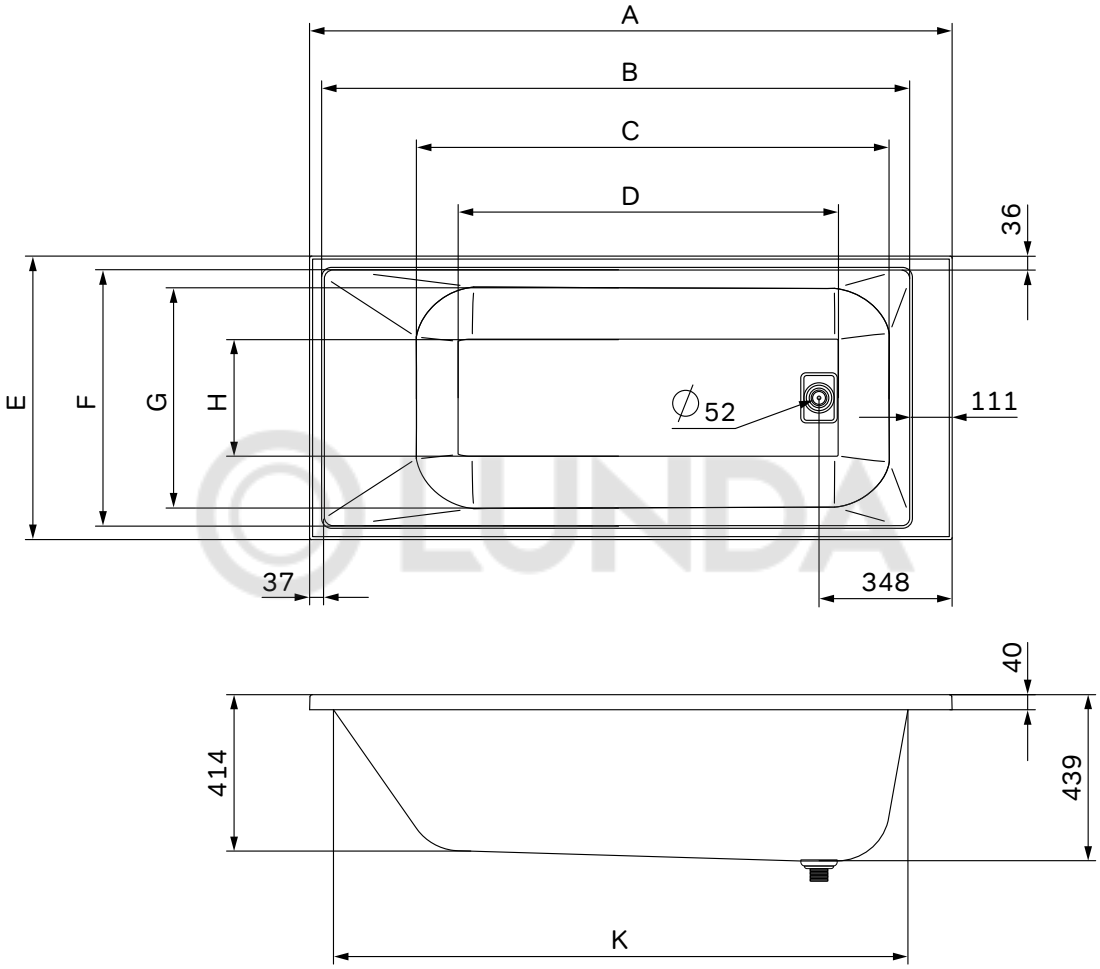

	170x70	170x75	180x80
A	1700	1700	1800
B	1557	1557	1657
C	1251	1251	1351
D	1006	1006	1106
E	700	750	800
F	629	679	729
G	533	583	633
H	258	308	358
K	1520	1520	1620

Габаритные размеры

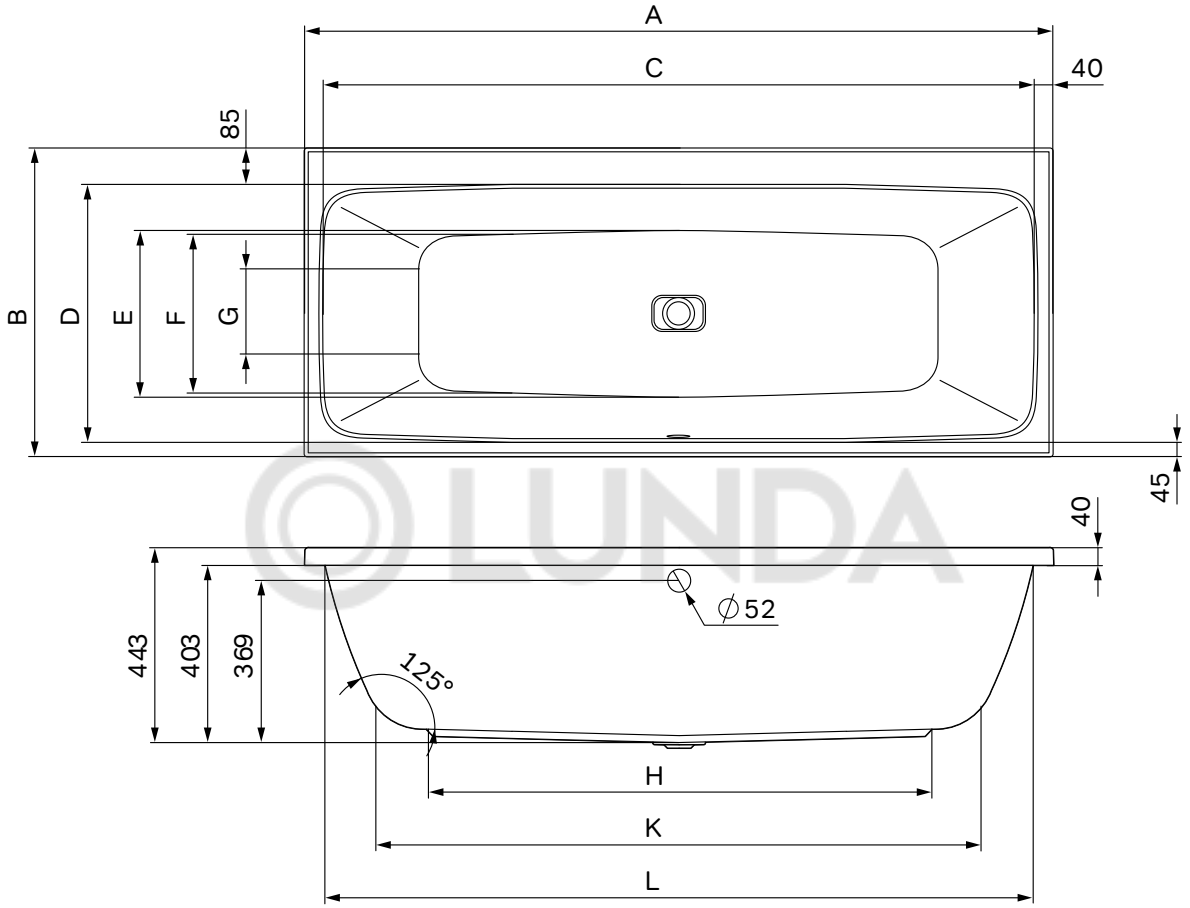

	150x70	160x70	170x70	170x75	170x80	180x80
A	1500	1600	1700	1700	1700	1800
B	700	700	700	750	800	800
C	1420	1520	1620	1620	1620	1720
D	570	570	570	620	670	670
E	382	382	382	432	482	482
F	369	369	369	419	469	469
G	214	214	214	264	314	314
H	944	1044	1144	1144	1144	1244
K	1193	1293	1373	1373	1373	1483
L	1408	1508	1608	1608	1608	1708

Габаритные размеры

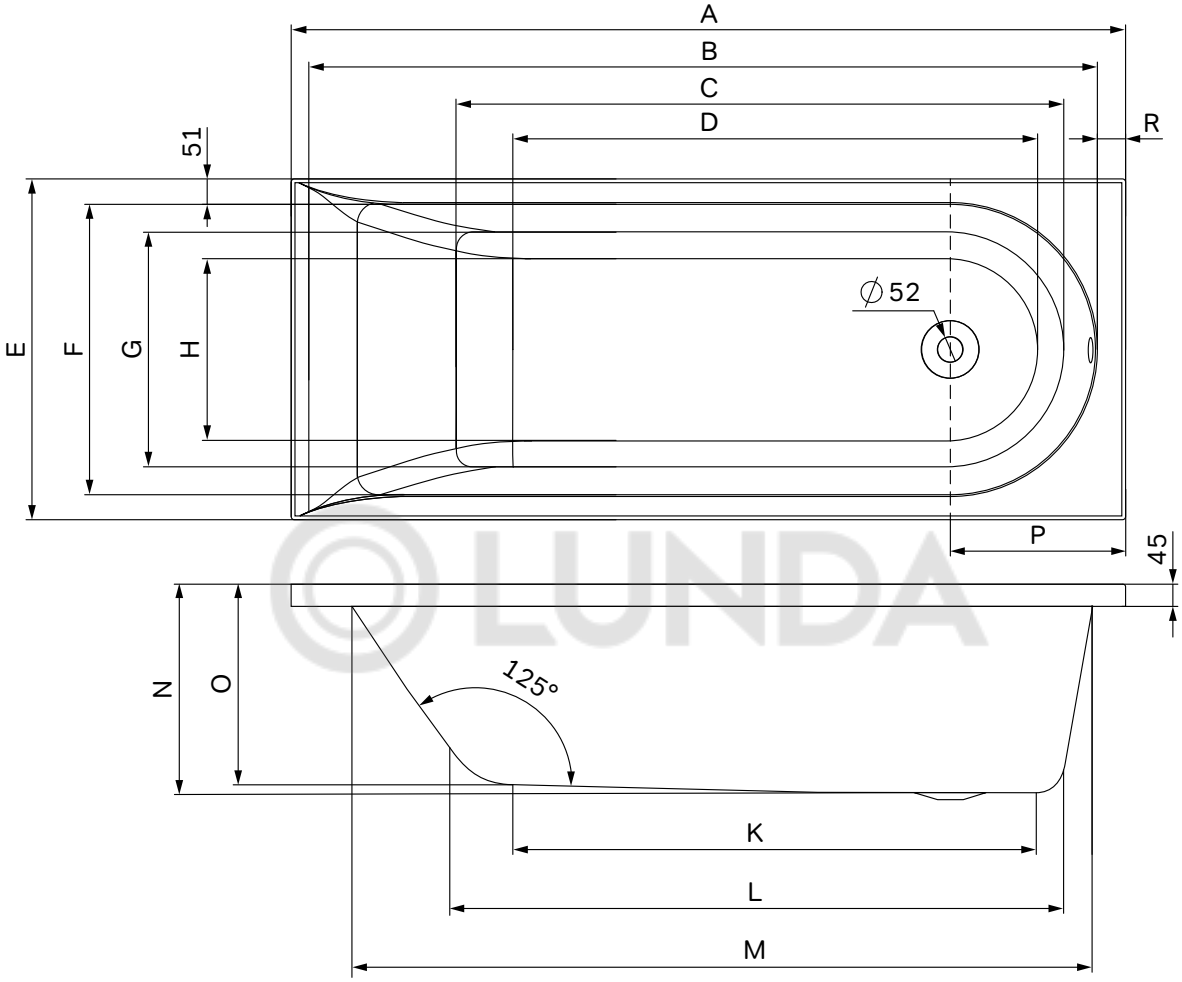

	150x70	170x70	170x75	180x80
A	1 500	1 700	1 700	1 800
B	1 390	1 610	1 610	1 731
C	995	1 238	1 238	1 307
D	837	1 070	1 070	1 108
E	700	700	750	800
F	597	597	640	690
G	478	478	472	522
H	370	370	397	443
K	837	1 070	1 070	1 108
L	995	1 238	1 238	1 307
M	1 291	1 509	1 511	1 613
N	431	431	474	474
O	416	416	442	442
P	370	370	250	250
R	60	60	60	60

Габаритные размеры

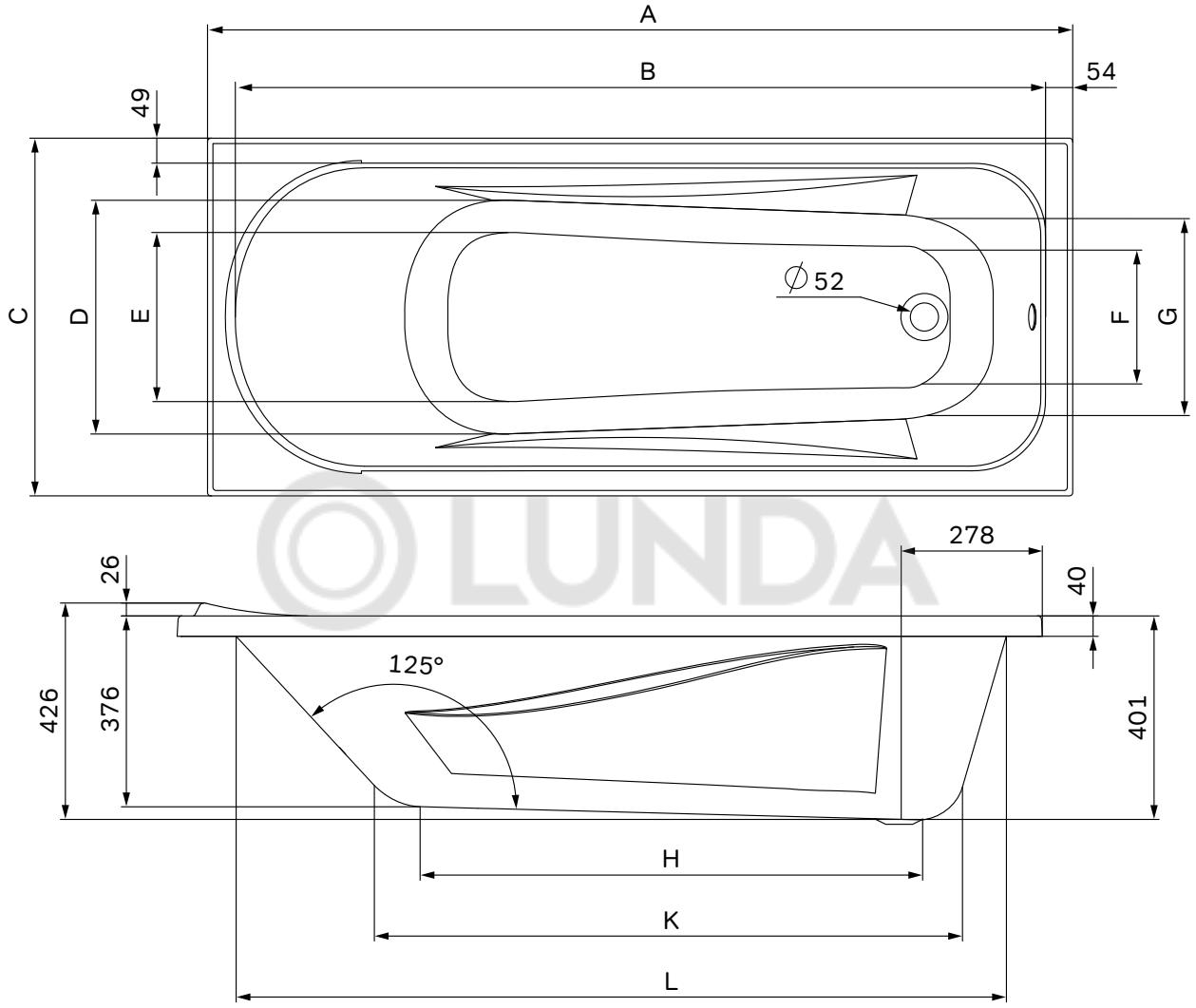

	150x70	160x70	170x70
A	1 500	1 600	1 700
B	1 391	1 491	1 591
C	700	700	700
D	453	453	453
E	333	333	333
F	277	277	277
G	397	397	397
H	780	880	980
K	958	1 058	1 158
L	1 317	1 417	1 517

Габаритные размеры

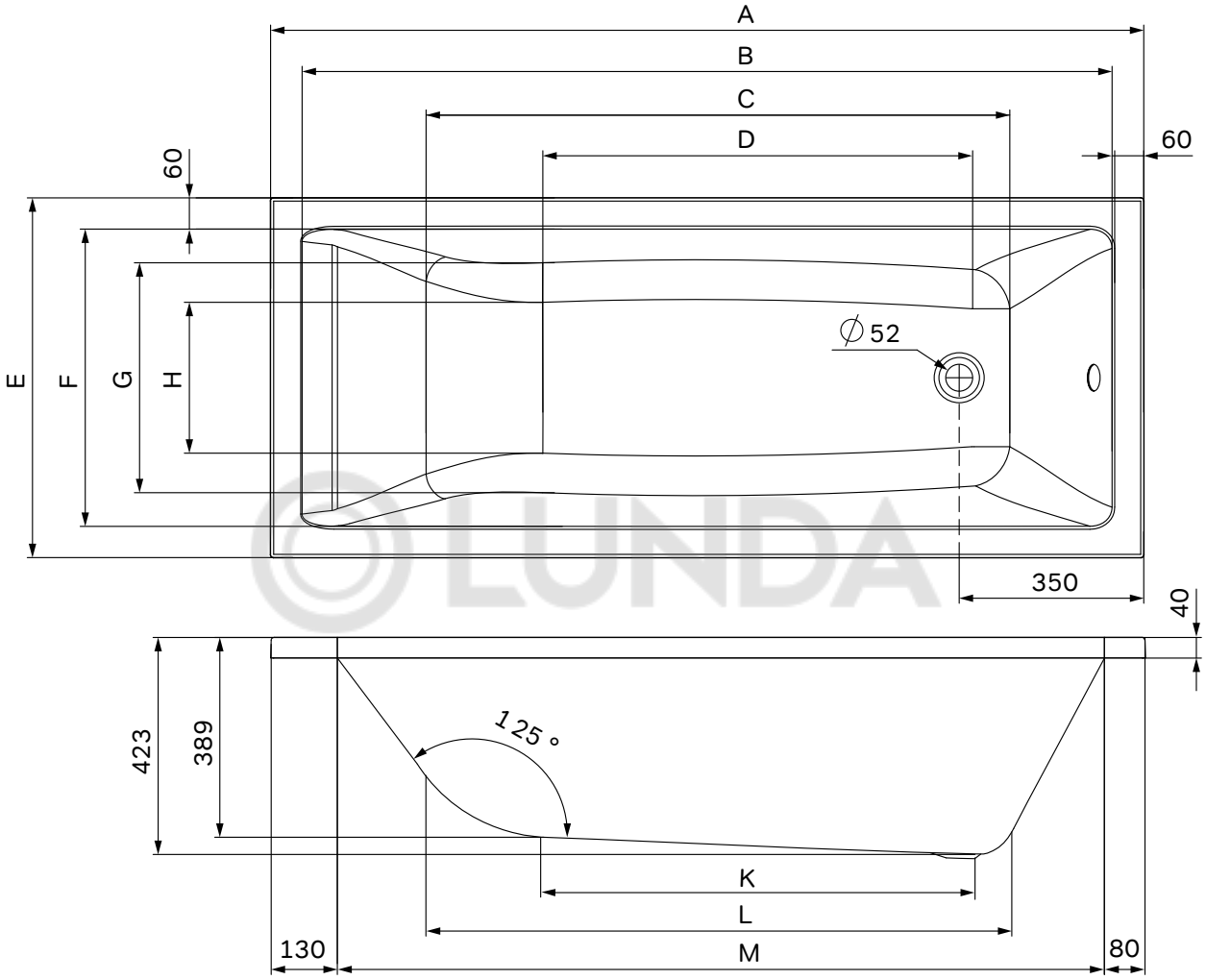

	140x70	150x70	160x70	165x70	170x70	170x75	175x75	180x70	180x80
A	1400	1500	1600	1650	1700	1700	1750	1800	1800
B	1285	1385	1485	1535	1585	1585	1635	1685	1685
C	830	930	1030	1080	1130	1130	1180	1230	1230
D	560	640	720	770	820	820	870	920	920
E	700	700	700	700	700	750	750	700	800
F	580	580	580	580	580	630	630	580	680
G	460	460	460	460	460	510	510	460	560
H	310	310	310	310	310	360	360	310	410
K	560	640	720	770	820	820	870	920	920
L	830	930	1030	1080	1130	1130	1180	1230	1230
M	1190	1290	1390	1440	1490	1490	1540	1590	1590

Габаритные размеры

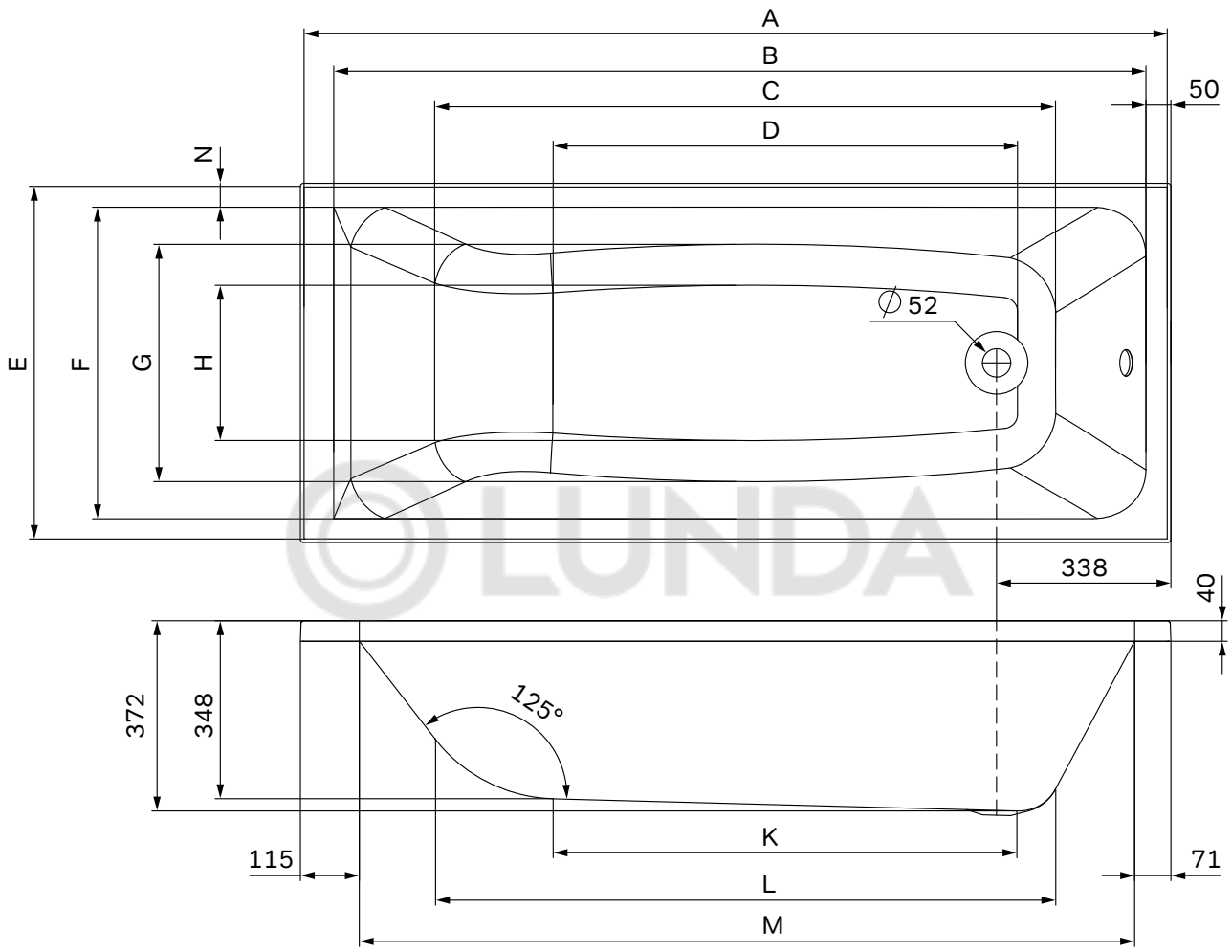

	150x70	160x70	170x70	170x75
A	1 500	1 600	1 700	1 700
B	1 385	1 485	1 585	1 585
C	1 044	1 144	1 244	1 244
D	770	870	970	970
E	700	700	700	750
F	610	610	610	610
G	465	465	465	465
H	330	330	330	330
K	770	870	970	970
L	1 044	1 144	1 244	1 244
M	1 316	1 416	1 516	1 516
N	50	50	50	75

Габаритные размеры

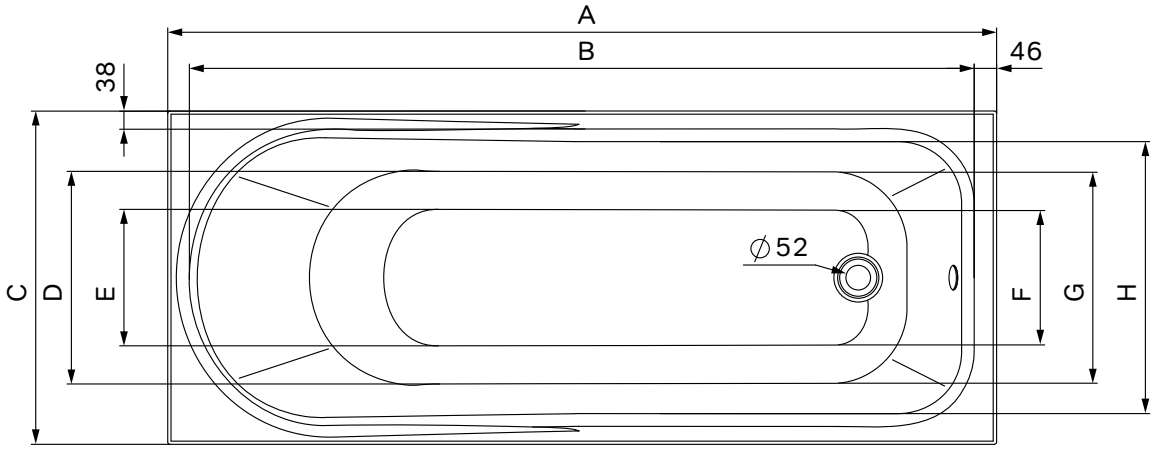

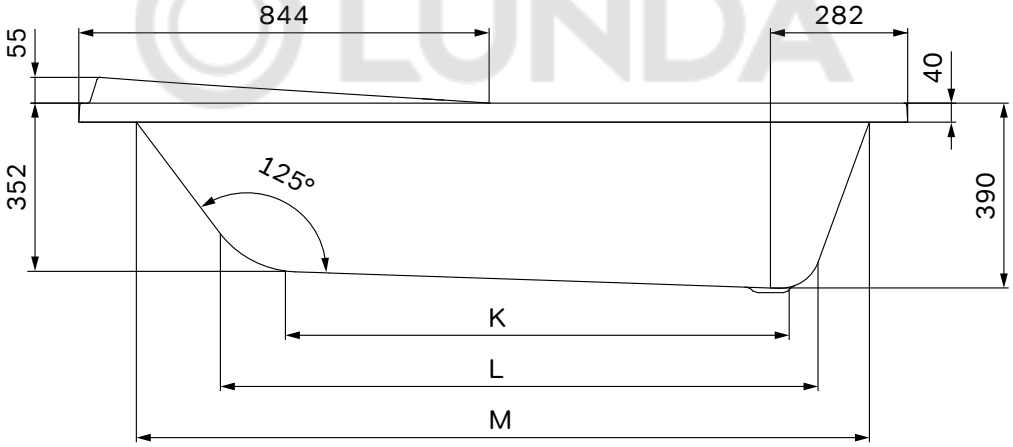

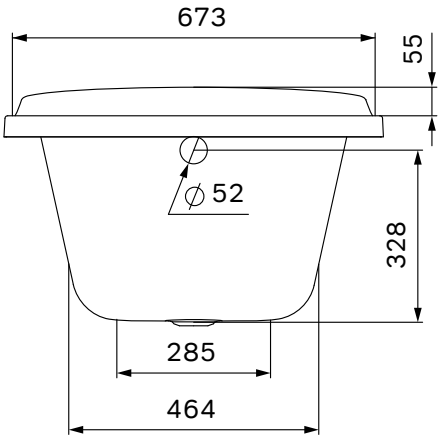

	150x70	170x70
A	1500	1700
B	1414	1614
C	700	700
D	449	449
E	288	288
F	284	284
G	446	446
H	572	572
K	970	1170
L	1129	1329
M	1326	1526

Габаритные размеры

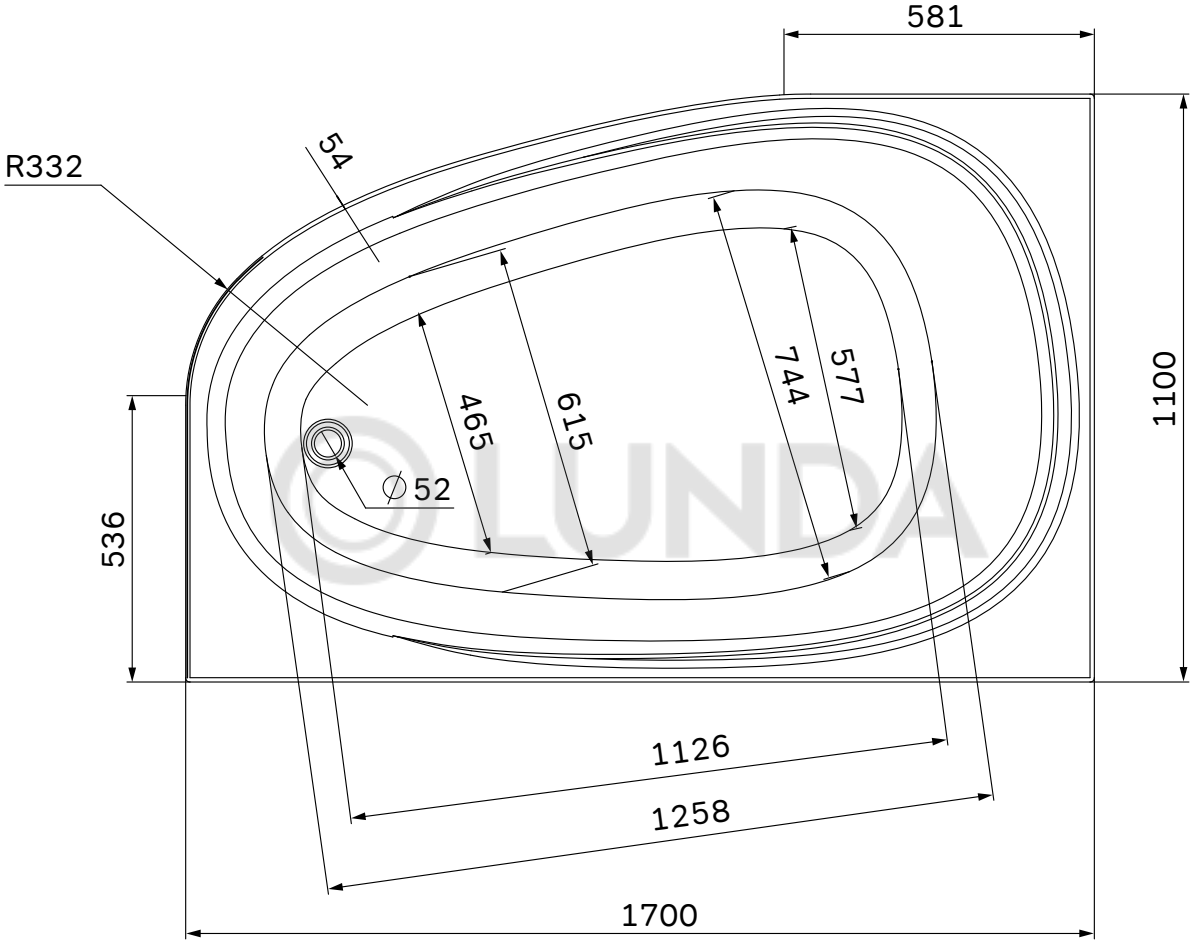

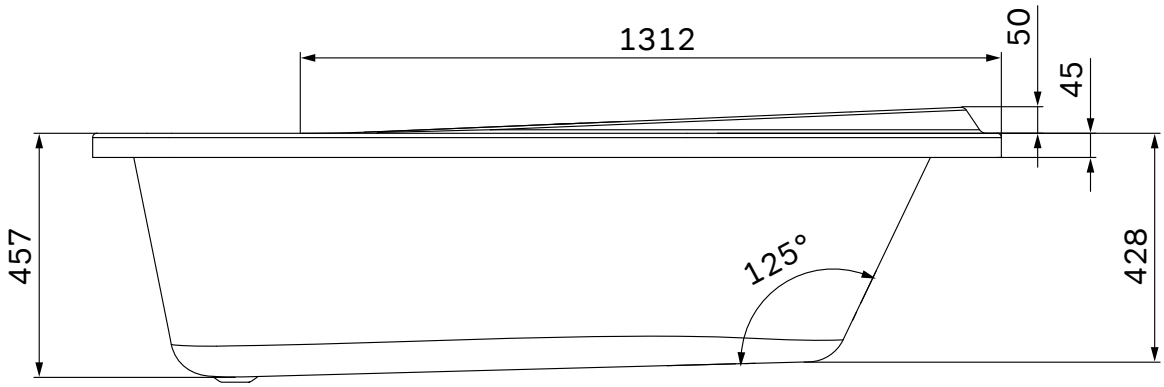

Габаритные размеры

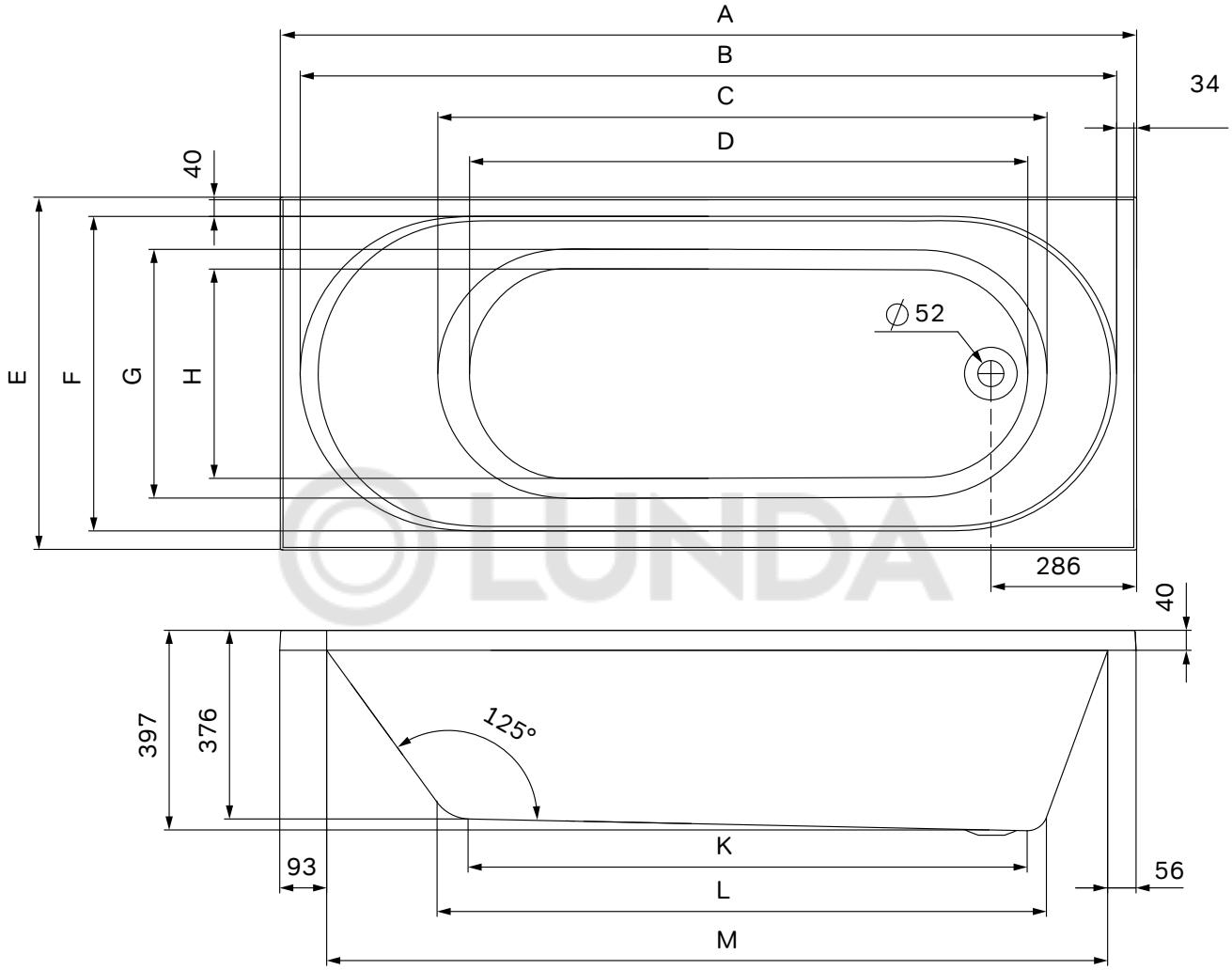

	120x70	140x70	150x70	160x70	165x70	170x70	170x75	175x75	180x80
A	1200	1400	1500	1600	1650	1700	1750	1750	1800
B	1116	1316	1416	1516	1566	1616	1616	1666	1716
C	720	920	1020	1120	1170	1220	1220	1270	1320
D	590	790	990	1090	1140	1190	1190	1240	1290
E	700	700	700	700	700	700	750	750	800
F	620	620	620	620	620	620	670	670	720
G	490	490	490	490	490	490	540	540	590
H	396	396	396	396	396	396	446	446	496
K	590	790	990	1090	1140	1190	1190	1240	1290
L	720	920	1020	1120	1170	1220	1220	1270	1320
M	1050	1250	1350	1450	1500	1550	1550	1600	1650

Габаритные размеры

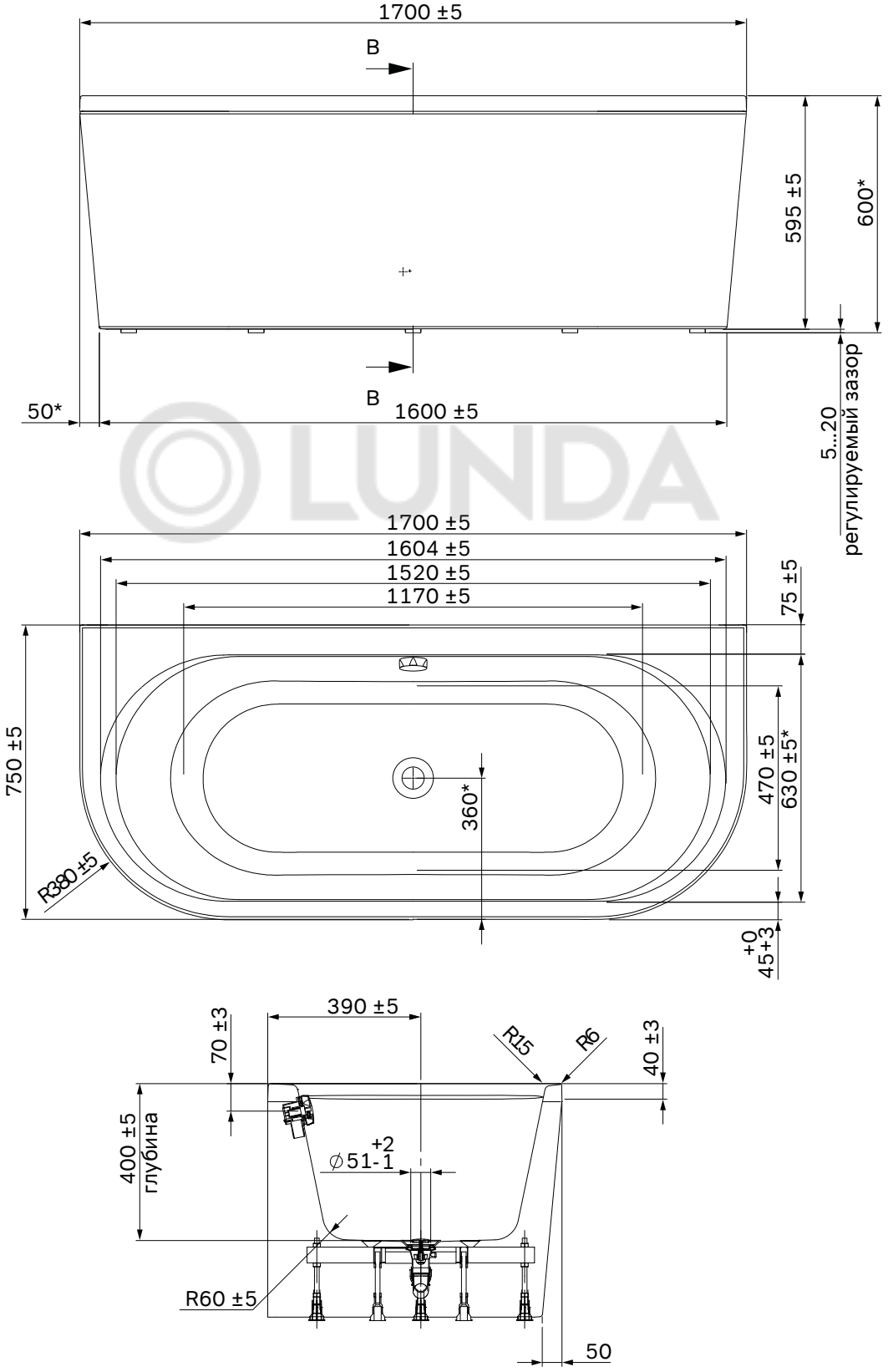

Габаритные размеры

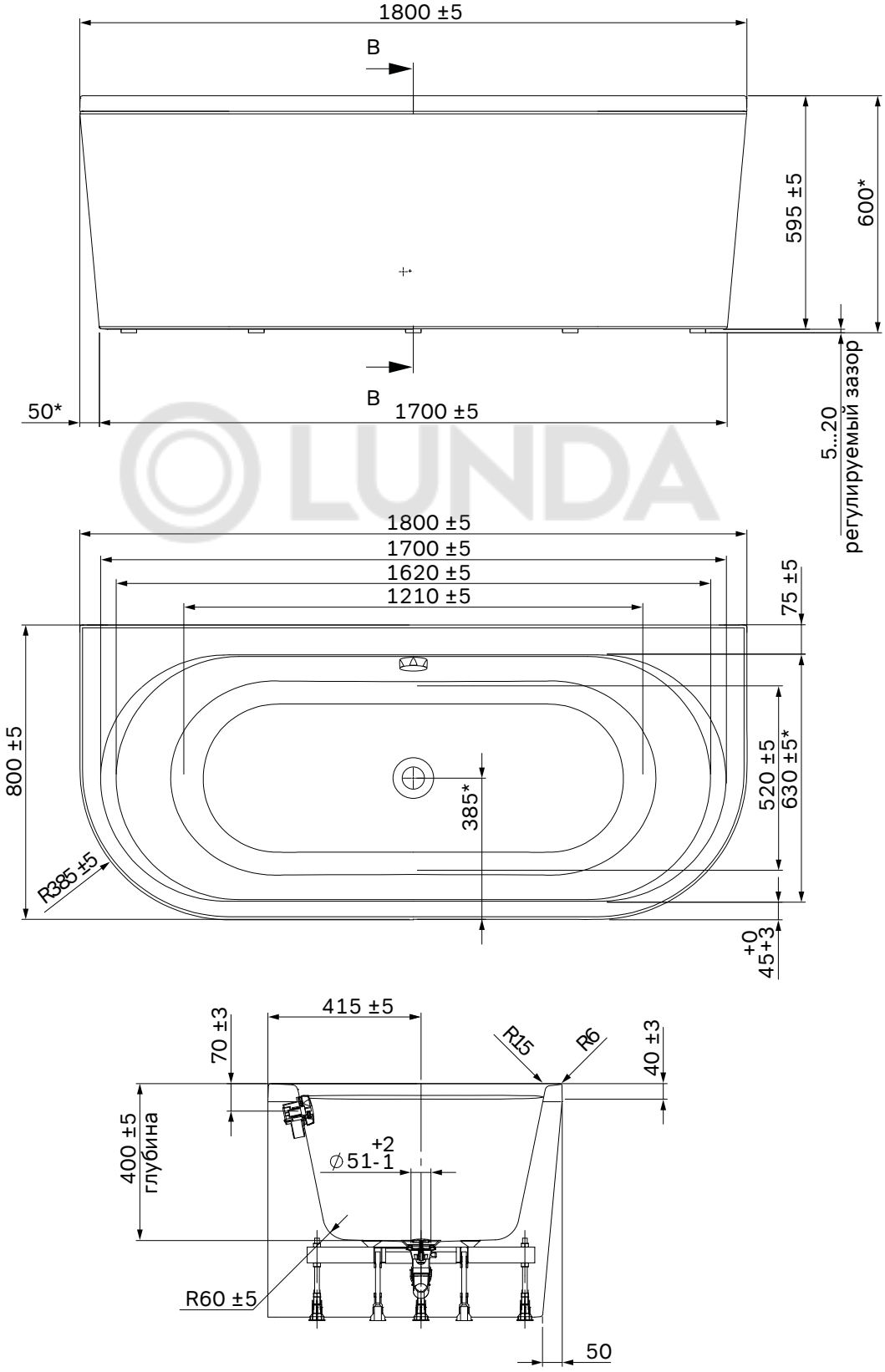

Габаритные размеры

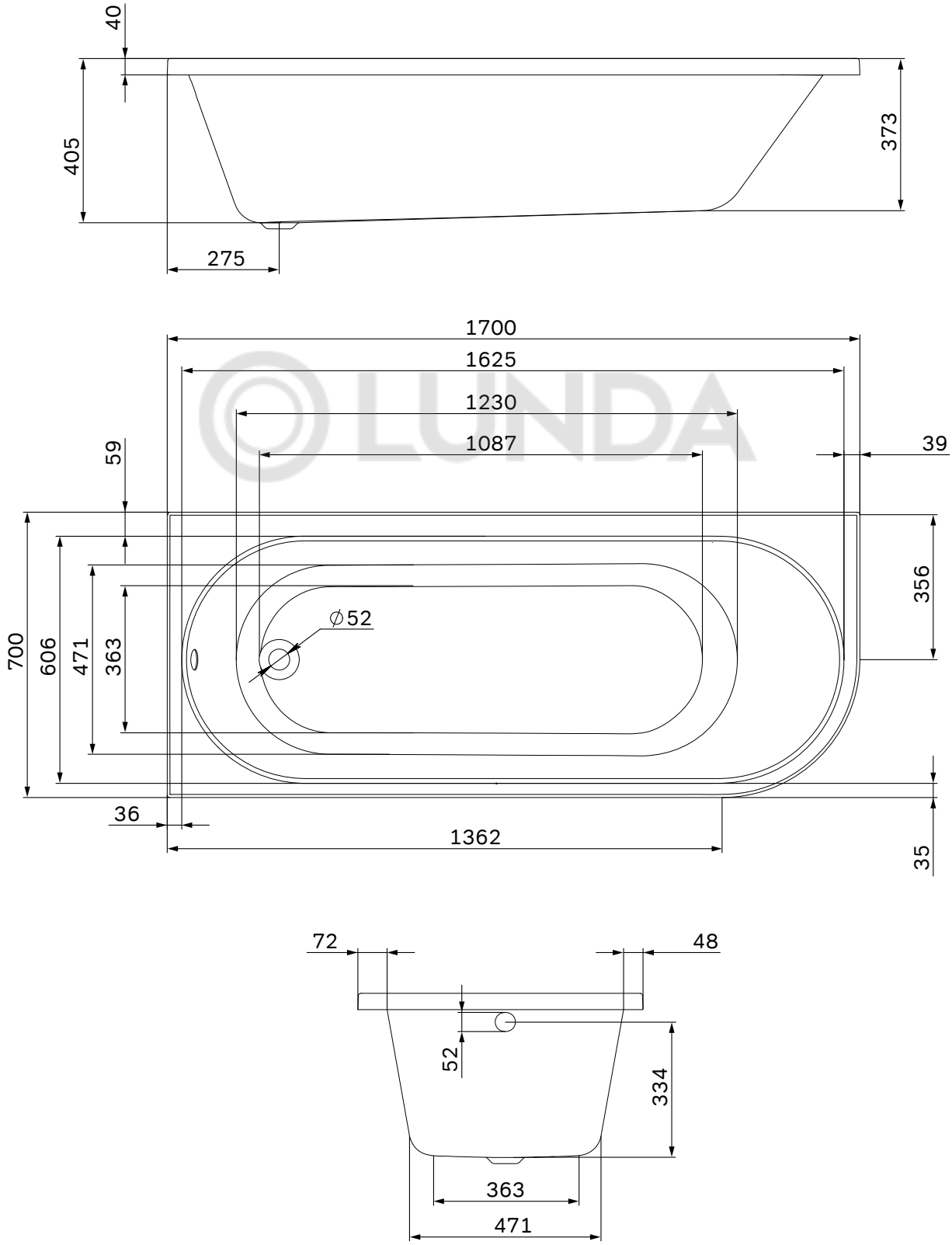

Габаритные размеры

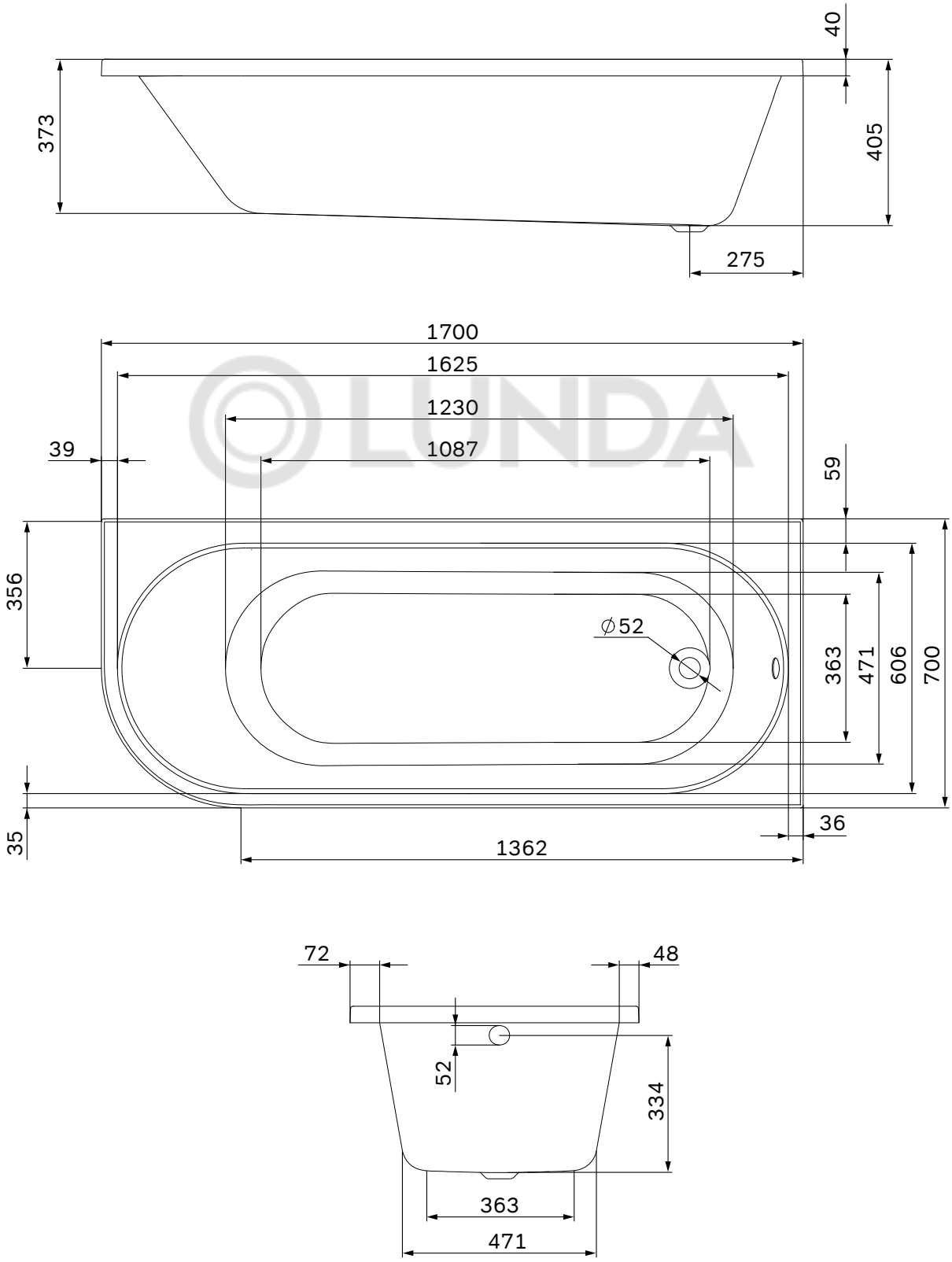

Габаритные размеры

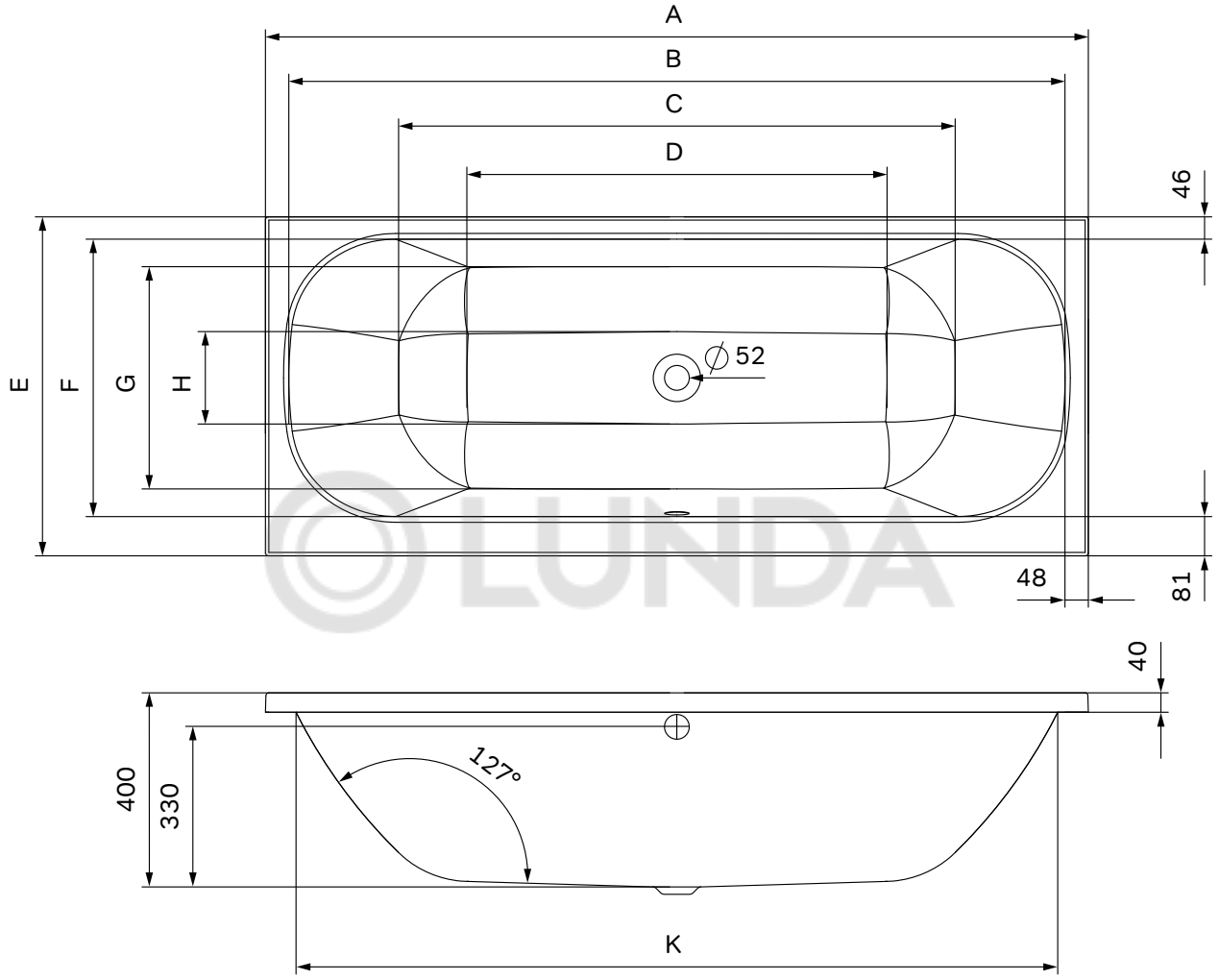

	150x70	160x70	170x70	170x75	180x80
A	1500	1600	1700	1700	1800
B	1404	1504	1604	1604	1704
C	1007	1079	1150	1150	1254
D	707	788	868	868	971
E	700	700	700	750	800
F	573	573	573	623	673
G	459	459	459	509	617
H	191	191	191	241	292
K	1378	1476	1574	1573	1674

Виды каркасов для установки ванн

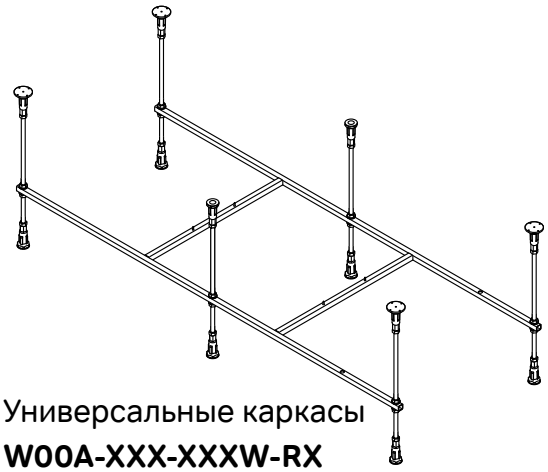

Универсальные каркасы
W00A-XXX-XXXW-RX

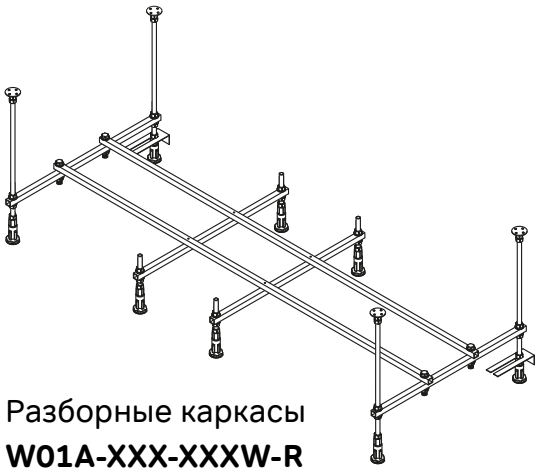

Разборные каркасы
W01A-XXX-XXXW-R

LUNDA

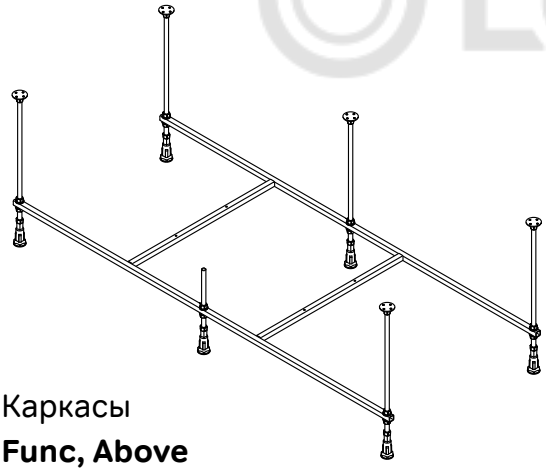

Каркасы
Func, Above

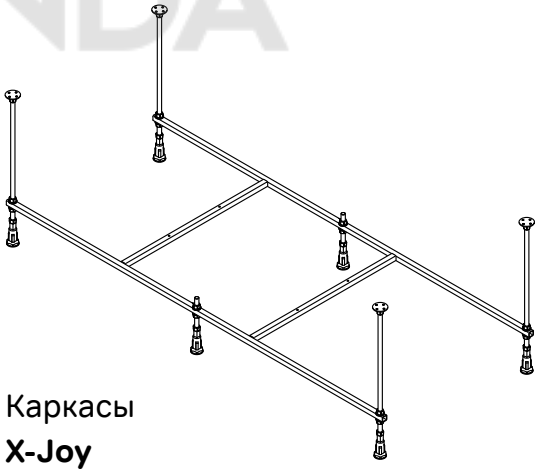

Каркасы
X-Joy

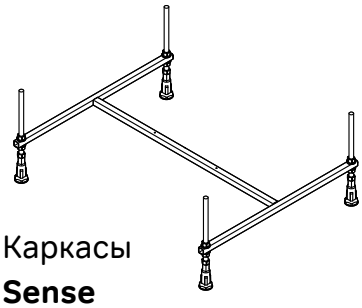

Каркасы
Sense

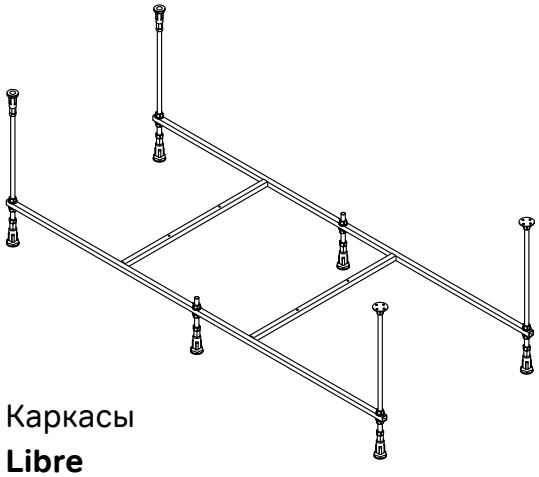

Каркасы
Libre

Комплектация универсальных каркасов W00A-120-070W-RX, W00A-140-070W-RX W00A-165-070W-RX, W00A-175-075W-RX

1 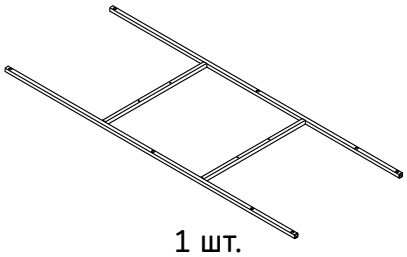 1 шт. Металлическая конструкция (рама)	2 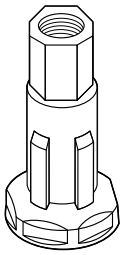 6 шт. 34.014 Ножки 85 мм M12	4 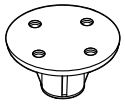 4 шт. 34.230 Верхняя опора M12
5 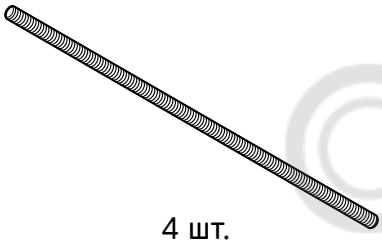 4 шт. NIB-IB-FT1-x01 штанга M12 (шпилька), 53 см	6 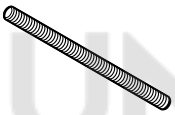 2 шт. NIB-IB-FT1-x01 штанга M12 (шпилька), 25 см	7 18 шт. NIB-FR-NEW-X06 Гайка M12
8 12 шт. NIB-FR-NEW-X07 Шайба M12	9 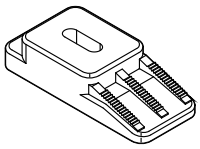 4 шт. W00A-WFK Фиксатор боковой для крепления ванны 0,8 мм	10 8 шт W00A-dowel-8x40 Дюбель универсальный распорный TCH 8x40
11 8 шт. Саморез по дереву DIN571Ц 5x50	12 4 шт. DIN7981 3,9x32 саморез с полукруглой головкой цинк	

LUNDA

Комплектация универсальных каркасов
W00A-150-070W-RX, W00A-160-070W-RX
W00A-170-070W-RX, W00A-180-080W-RX, W00A-180-070W-RX

1 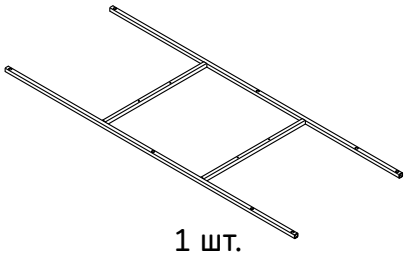 1 шт. Металлическая конструкция (рама)	2 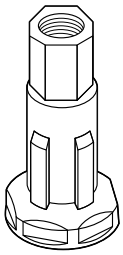 12 шт. 34.014 Ножки 85 мм M12	3 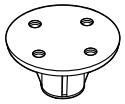 4 шт. 34.230 Верхняя опора M12
5 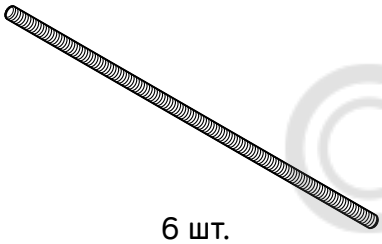 6 шт. NIB-IB-FT1-x01 штанга M12 (шпилька), 53 см	7 18 шт. NIB-FR-NEW-X06 Гайка M12	8 12 шт. NIB-FR-NEW-X07 Шайба M12
9 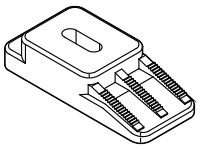 4 шт. W00A-WFK Фиксатор боковой для крепления ванны 0,8 мм	10 8 шт. W00A-dowel-8x40 Дюбель универсальный распорный ТСН 8x40	12 4 шт DIN7981 3,9x32 саморез с полукруглой головкой цинк
13 8 шт. Саморез по дереву DIN571Ц 5x50		

LUNDA

1 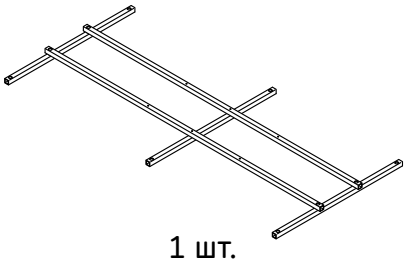 1 шт. Металлическая конструкция (рама)	2 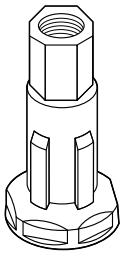 6 шт. 34.014 Ножки 85 мм M12	4 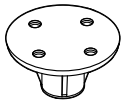 4 шт. 34.230 Верхняя опора M12
5 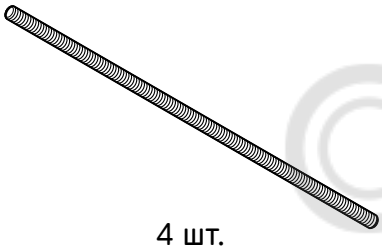 4 шт. NIB-IB-FT1-x01 штанга M12 (шпилька), 53 см	6 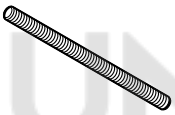 2 шт. NIB-IB-FT1-x01 штанга M12 (шпилька), 25 см	7 26 шт. NIB-FR-NEW-X06 Гайка M12
8 20 шт. NIB-FR-NEW-X07 Шайба M12	9 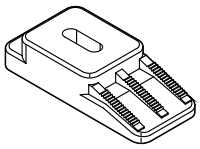 2 шт. W00A-WFK Фиксатор боковой для крепления ванны 0,8 мм	10 4 шт. W00A-dowel-8x40 Дюбель универсальный распорный TCH 8x40
11 2 шт. Саморез по дереву DIN571Ц 5x50	12 2 шт. DIN7981 3,9x32 саморез с полукруглой головкой цинк	14 4 шт. BS5 Болты DIN933 (ОЦ) класс проч.8,8 M12x65

LUNDA

Комплектация разборных каркасов
W01A-170-070W-R

1 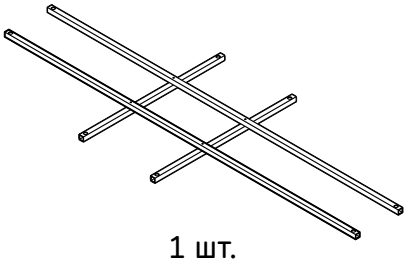 1 шт. Металлическая конструкция (рама)	2 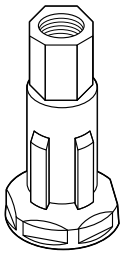 8 шт. 34.014 Ножки 85 мм M12	4 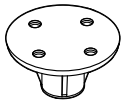 4 шт. 34.230 Верхняя опора M12
5 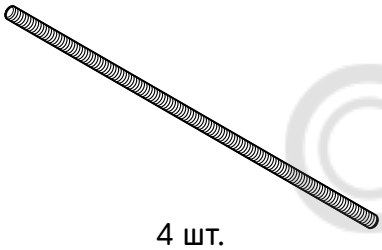 4 шт. NIB-IB-FT1-x01 штанга M12 (шпилька), 53 см	6 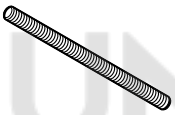 4 шт. NIB-IB-FT1-x01 штанга M12 (шпилька), 25 см	7 32 шт. NIB-FR-NEW-X06 Гайка M12
8 24 шт. NIB-FR-NEW-X07 Шайба M12	9 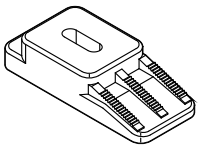 2 шт. W00A-WFK Фиксатор боковой для крепления ванны 0,8 мм	10 4 шт. W00A-dowel-8x40 Дюбель универсальный распорный ТСН 8x40
11 2 шт. Саморез по дереву DIN571Ц 5x50	12 4 шт. DIN7981 3,9x32 саморез с полукруглой головкой цинк	14 4 шт. BS5 Болты DIN933 (ОЦ) класс проч.8,8 M12x65

LUNDA

Комплектация каркасов Func
W84A-150-070W-A, W84A-160-070W-A, W84A-170-070W-A
W84A-170-075W-A, W84A-170-080W-A, W84A-180-080W-A

1 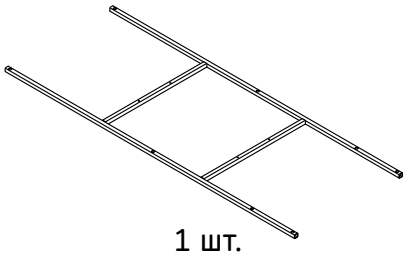 1 шт. Металлическая конструкция (рама)	2 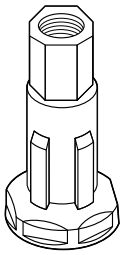 6 шт. 34.014 Ножки 85 мм M12	3 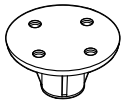 5 шт. 34.230 Верхняя опора M12
5 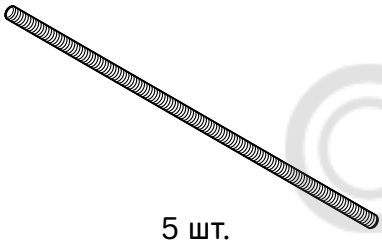 5 шт. NIB-IB-FT1-x01 штанга M12 (шпилька), 53 см	6 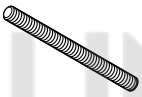 1 шт. NIB-IB-FT1-x01 штанга M12 (шпилька), 18 см	7 18 шт. NIB-FR-NEW-X06 Гайка M12
8 12 шт. NIB-FR-NEW-X07 Шайба M12	9 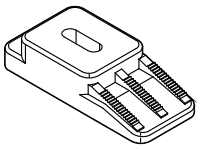 4 шт. W00A-WFK Фиксатор боковой для крепления ванны 0,8 мм	10 8 шт. W00A-dowel-8x40 Дюбель универсальный распорный ТСН 8x40
12 4 шт DIN7981 3,9x32 саморез с полукруглой головкой цинк	13 8 шт. Саморез по дереву DIN571Ц 5x50	

LUNDA

Комплектация каркасов Above
W9YA-170-070W-A, W9YA-150-070W-A, W9YA-160-070W-A
W9YA-170-075W-A, W9YA-180-080W-A

1 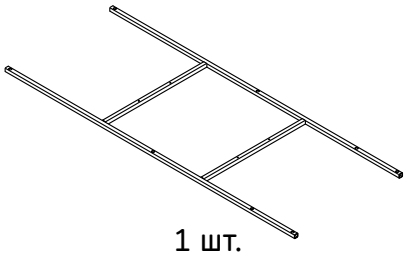 1 шт. Металлическая конструкция (рама)	2 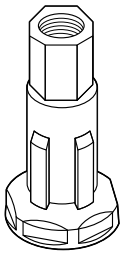 6 шт. 34.014 Ножки 85 мм M12	3 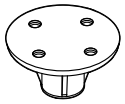 5 шт. 34.230 Верхняя опора M12
5 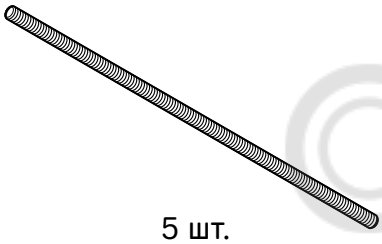 5 шт. NIB-IB-FT1-x01 штанга M12 (шпилька), 53 см	6 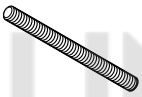 1 шт. NIB-IB-FT1-x01 штанга M12 (шпилька), 18 см	7 18 шт. NIB-FR-NEW-X06 Гайка M12
8 12 шт. NIB-FR-NEW-X07 Шайба M12	9 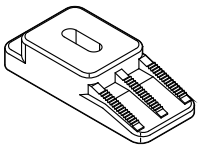 4 шт. W00A-WFK Фиксатор боковой для крепления ванны 0,8 мм	10 8 шт. W00A-dowel-8x40 Дюбель универсальный распорный ТСН 8x40
12 4 шт DIN7981 3,9x32 саморез с полукруглой головкой цинк	13 8 шт. Саморез по дереву DIN571Ц 5x50	

LUNDA

Комплектация каркасов X-Joy

W94A-120-070W-A, W94A-140-070W-A, W94A-150-070W-A, W94A-160-070W-A W94A-165-070W-A, W94A-170-070W-A, W94A-170-075W-A, W94A-175-075W-A W94A-180-080W-A

1 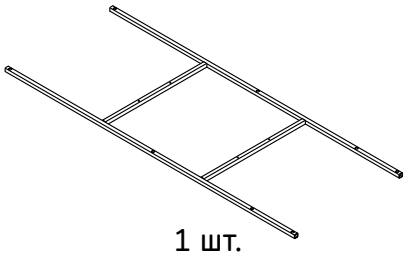 1 шт. Металлическая конструкция (рама)	2 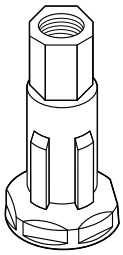 6 шт. 34.014 Ножки 85 мм M12	3 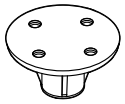 4 шт. 34.230 Верхняя опора M12
5 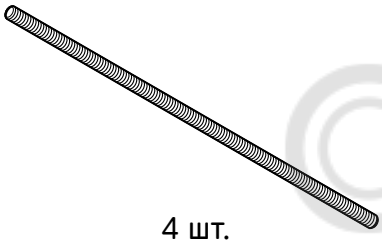 4 шт. NIB-IB-FT1-x01 штанга M12 (шпилька), 53 см	6 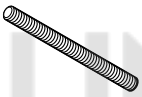 2 шт. NIB-IB-FT1-x01 штанга M12 (шпилька), 18 см	7 18 шт. NIB-FR-NEW-X06 Гайка M12
8 12 шт. NIB-FR-NEW-X07 Шайба M12	9 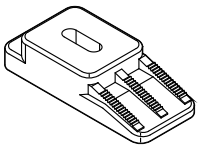 4 шт. W00A-WFK Фиксатор боковой для крепления ванны 0,8 мм	10 8 шт. W00A-dowel-8x40 Дюбель универсальный распорный ТСН 8x40
12 4 шт DIN7981 3,9x32 саморез с полукруглой головкой цинк	13 8 шт. Саморез по дереву DIN571Ц 5x50	

LUNDA

Комплектация каркасов X-Joy P-Shape
W94A-170L70W-A, W94A-170R70W-A

1 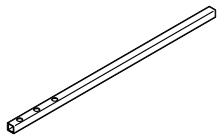 3 шт. Поперечный профиль рамы	2 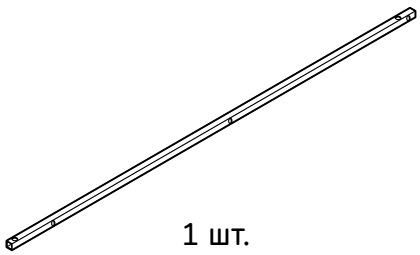 1 шт. Продольный профиль рамы, длинный	3 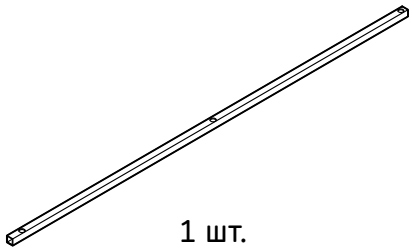 1 шт. Продольный профиль рамы
5 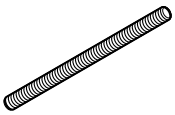 8 шт. NIB-IB-FT1-x01 штанга M12 (шпилька), 53 см	6 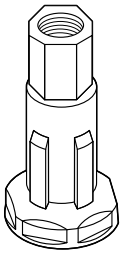 6 шт. 34.014 Ножки 85 мм M12	7 6 шт. BS5 Болты DIN933 (ОЦ) класс проч.8,8 M12x65
8 12 шт. NIB-FR-NEW-X07 Шайба M12	9 12 шт. NIB-FR-NEW-X06 Гайка M12	10 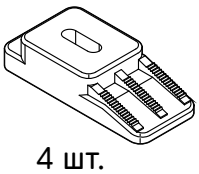 4 шт. W00A-WFK Фиксатор боковой для крепления ванны 0,8 мм
11 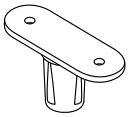 4 шт. Втулка для установки каркаса	12 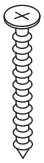 2 шт. Винт 3,5x35 мм	13 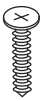 8 шт. Винт 4,2x13 мм
14 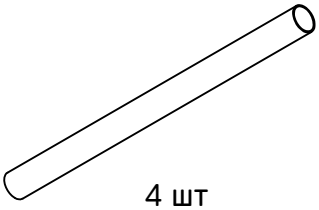 4 шт Трубка соединительная, крепежная	15 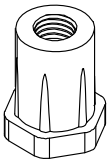 8 шт. Втулка крепежная внутреняя резьбовая	

LUNDA

Комплектация каркасов X-Joy D-Shape
W94A-170U075W-A, W94A-180U080W-A

1 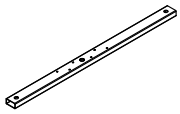 2 шт. Поперечный профиль рамы	2 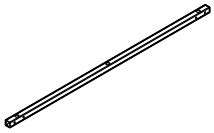 1 шт. Продольный профиль рамы	3 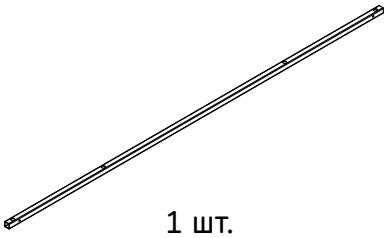 1 шт. Продольный профиль рамы, длинный
5 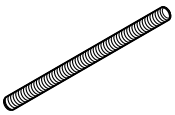 8 шт. NIB-IB-FT1-x01 штанга M12 (шпилька), 53 см	6 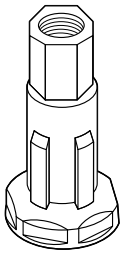 8 шт. 34.014 Ножки 85 мм M12	7 3 шт. BS5 Болты DIN933 (ОЦ) класс проч.8,8 M12x65
8 12 шт. NIB-FR-NEW-X07 Шайба M12	9 24 шт. NIB-FR-NEW-X06 Гайка M12	10 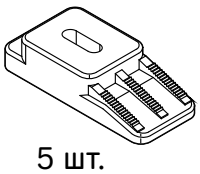 5 шт. W00A-WFK Фиксатор боковой для крепления ванны 0,8 мм
11 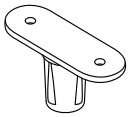 2 шт. Втулка для установки каркаса	12 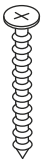 12 шт. Винт 3,5x35 мм	13 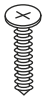 4 шт. Винт 4,2x13 мм
14 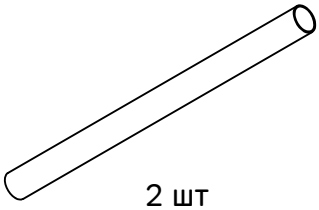 2 шт Трубка соединительная, крепежная	15 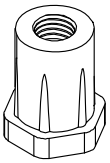 2 шт. Втулка крепежная внутреняя резьбовая	15 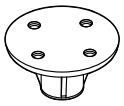 2 шт. 34.230 Верхняя опора M12

LUNDA

Комплектация каркасов Sense
W76A-150-070W-R, W76A-160-070W-R, W76A-170-070W-R

1 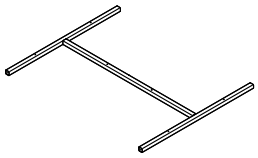 1 шт. Металлическая конструкция (рама)	2 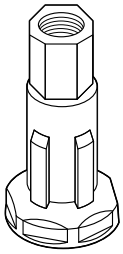 4 шт. 34.014 Ножки 85 мм M12	4 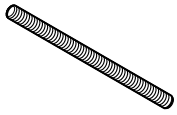 4 шт. NIB-IB-FT1-x01 штанга M12 (шпилька), 25 см
7 6 шт. NIB-FR-NEW-X06 Гайка M12	8 8 шт. NIB-FR-NEW-X07 Шайба M12	9 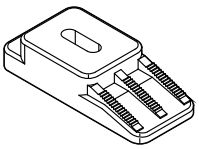 4 шт. W00A-WFK Фиксатор боковой для крепления ванны 0,8 мм
10 4 шт. W00A-dowel-8x40 Дюбель универсальный распорный ТСН 8x40	11 2 шт. Саморез по дереву DIN571Ц 5x50	12 4 шт. DIN7981 3,9x32 саморез с полукруглой головкой цинк

LUNDA

Комплектация каркасов Libre
W9YA-170-070W-A, W9YA-150-070W-A, W9YA-160-070W-A
W9YA-170-075W-A, W9YA-180-080W-A

1 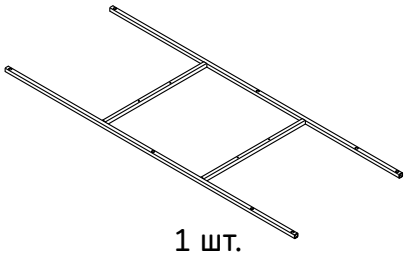 1 шт. Металлическая конструкция (рама)	2 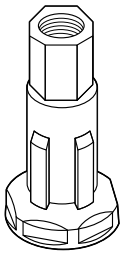 8 шт. 34.014 Ножки 85 мм M12	3 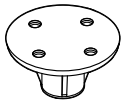 2 шт. 34.230 Верхняя опора M12
5 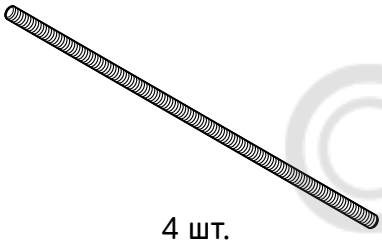 4 шт. NIB-IB-FT1-x01 штанга M12 (шпилька), 53 см	6 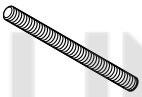 2 шт. NIB-IB-FT1-x01 штанга M12 (шпилька), 18 см	7 18 шт. NIB-FR-NEW-X06 Гайка M12
8 12 шт. NIB-FR-NEW-X07 Шайба M12	9 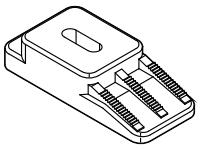 4 шт. W00A-WFK Фиксатор боковой для крепления ванны 0,8 мм	10 8 шт. W00A-dowel-8x40 Дюбель универсальный распорный ТСН 8x40
12 4 шт DIN7981 3,9x32 саморез с полукруглой головкой цинк	13 8 шт. Саморез по дереву DIN571Ц 5x50	

LUNDA

Универсальные каркасы

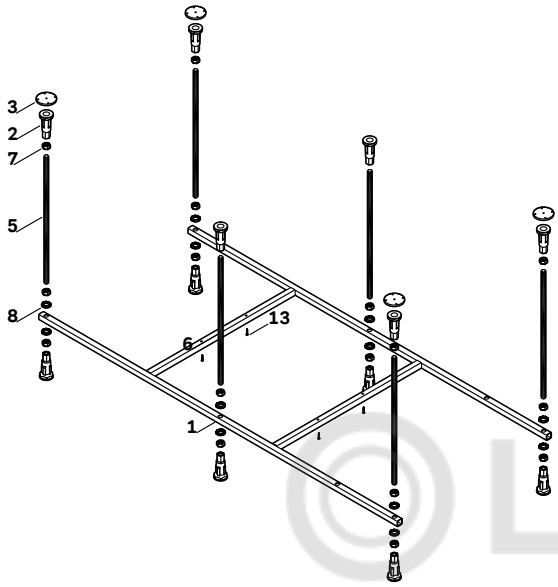

W00A-150-070W-RX

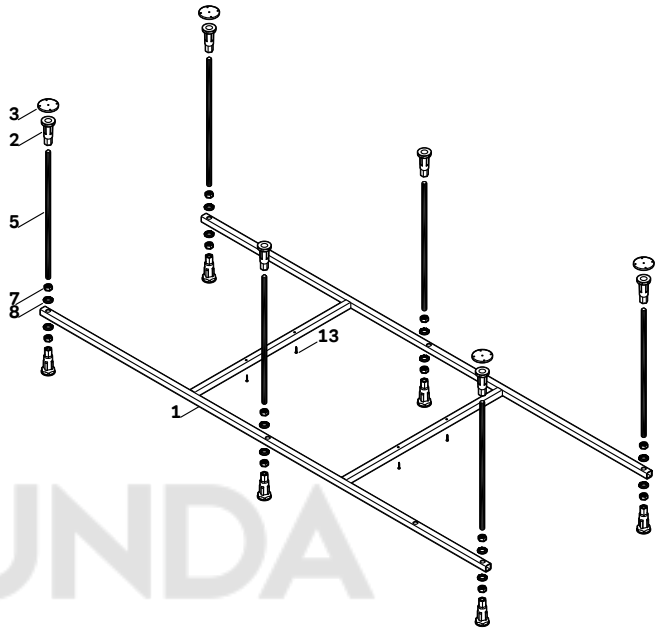

W00A-160-070W-RX

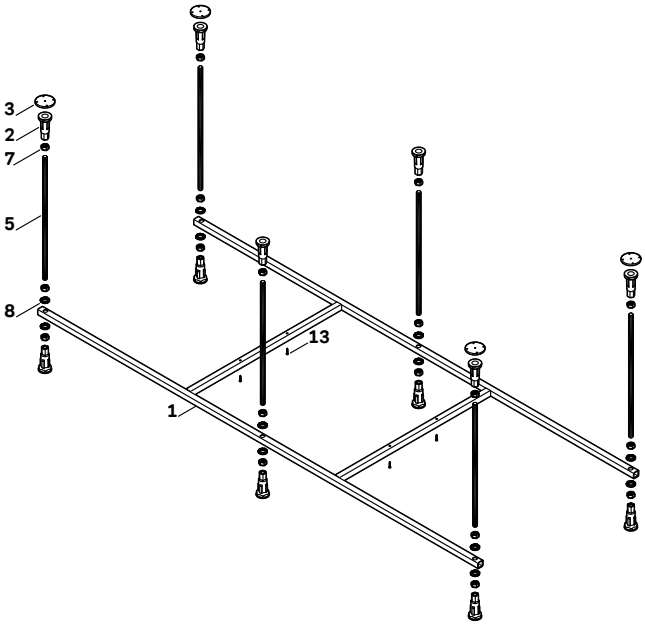

W00A-170-070W-RX

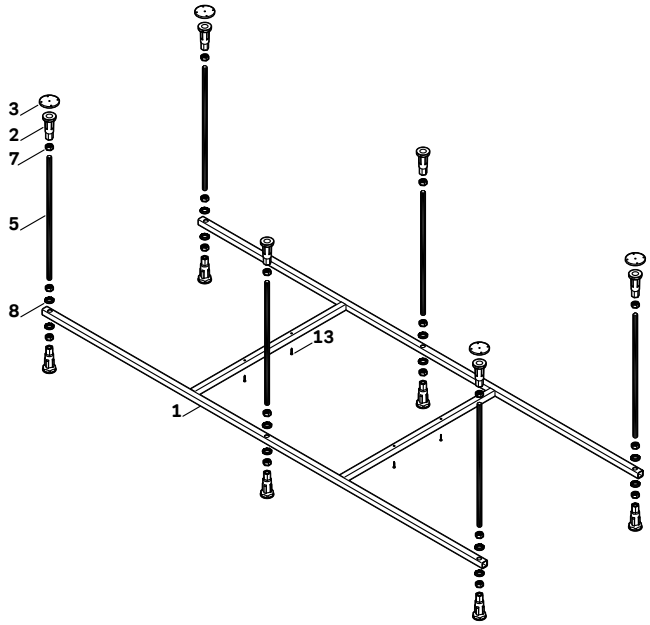

W00A-180-080W-RX
W00A-180-070W-RX

LUNDA

Универсальные каркасы

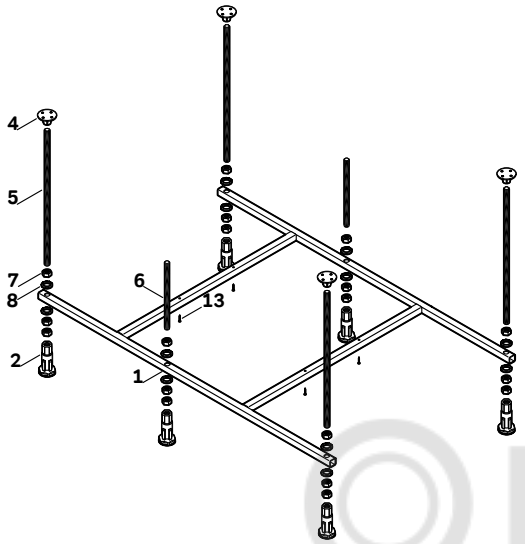

W00A-120-070W-RX

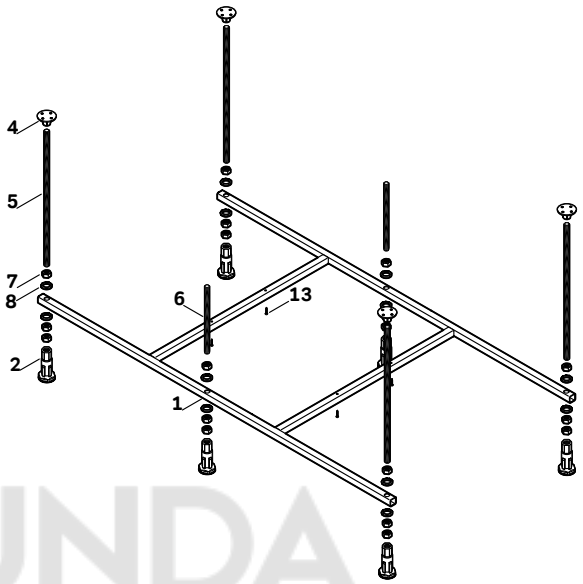

W00A-140-070W-RX

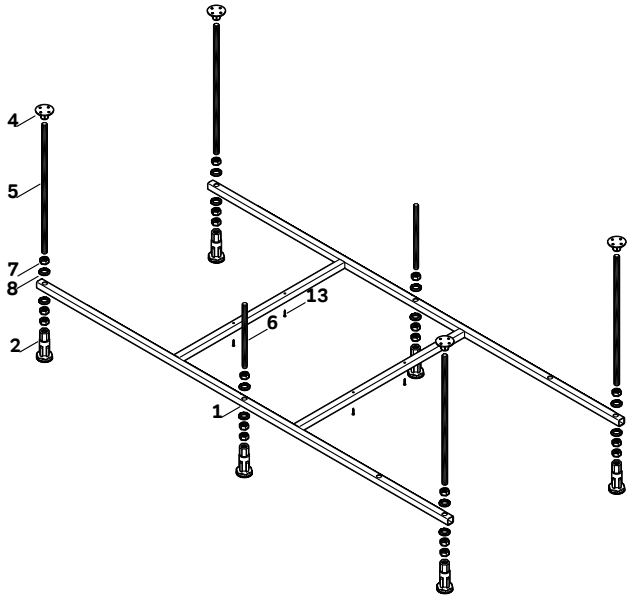

W00A-165-070W-RX

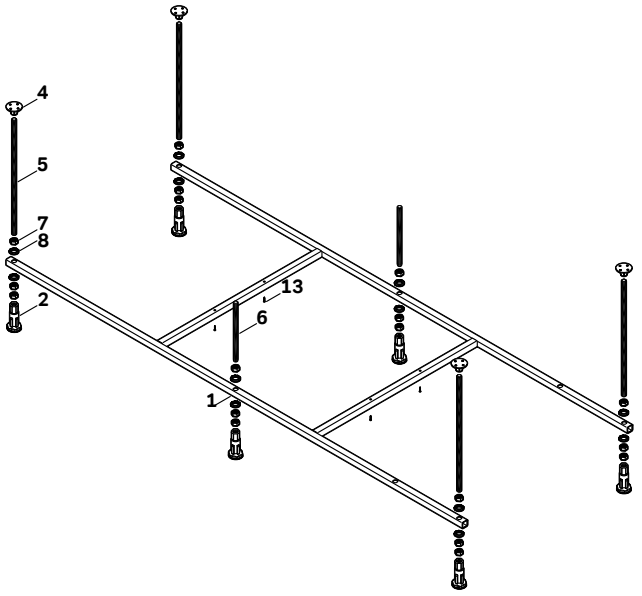

W00A-175-075W-RX

LUNDA

Разборные каркасы

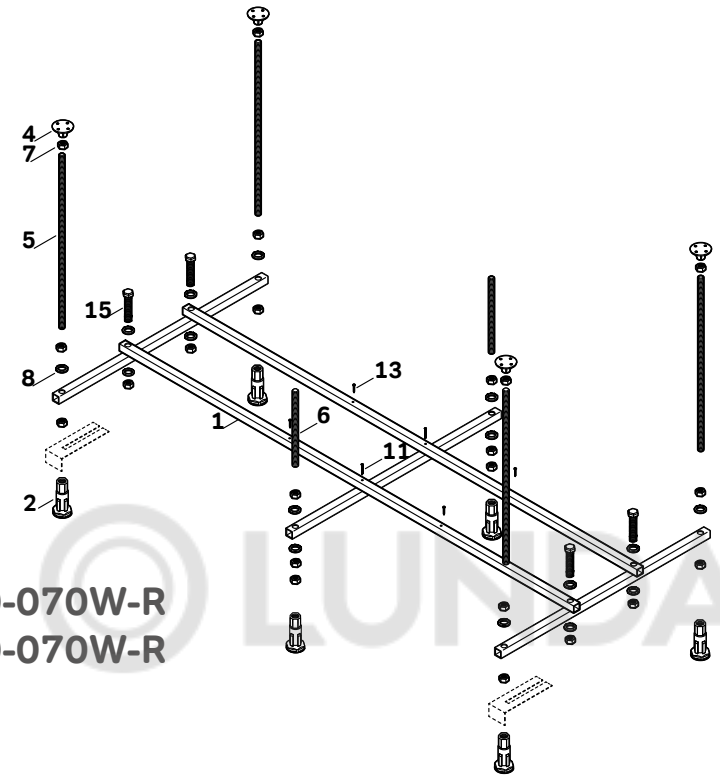

W01A-150-070W-R
W01A-160-070W-R

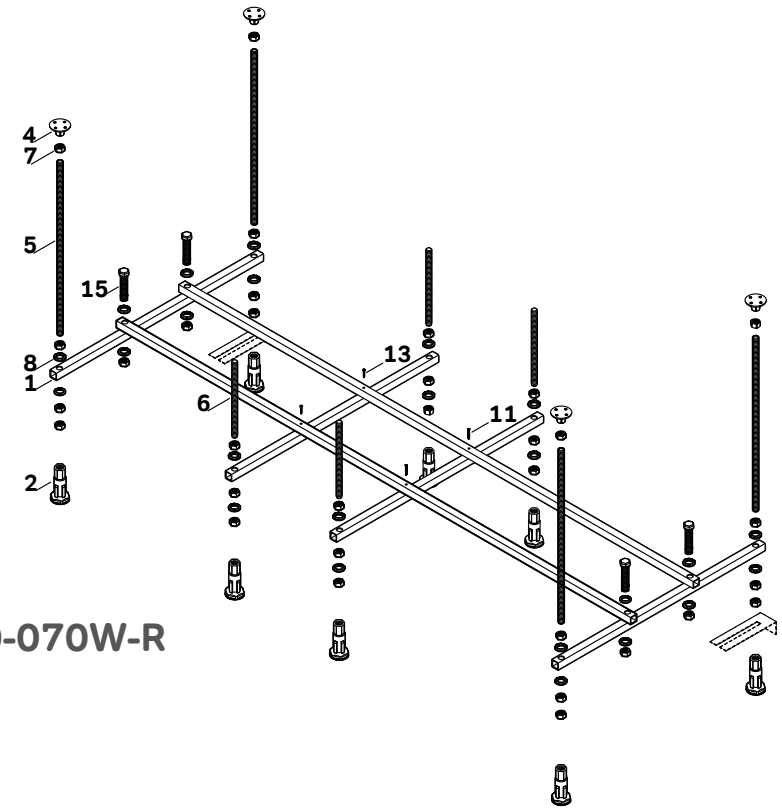

W01A-170-070W-R

Каркасы Func

Размерный ряд: 150x70 см, 160x70 см, 170x70 см, 170x75 см, 170x80, 180x80 см.

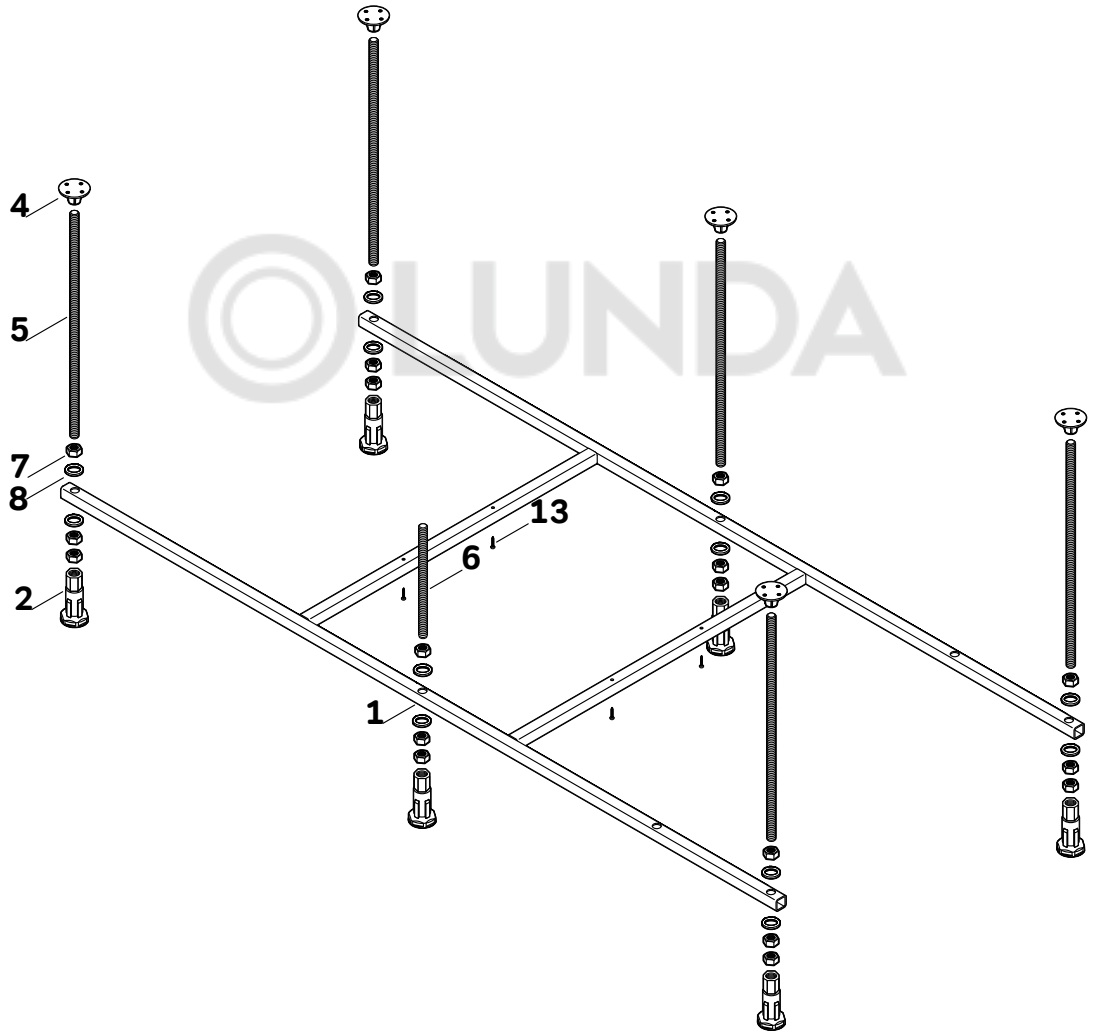

Каркасы Above

Размерный ряд: 150x70 см, 160x70 см, 170x70 см, 170x75 см, 170x80, 180x80 см.

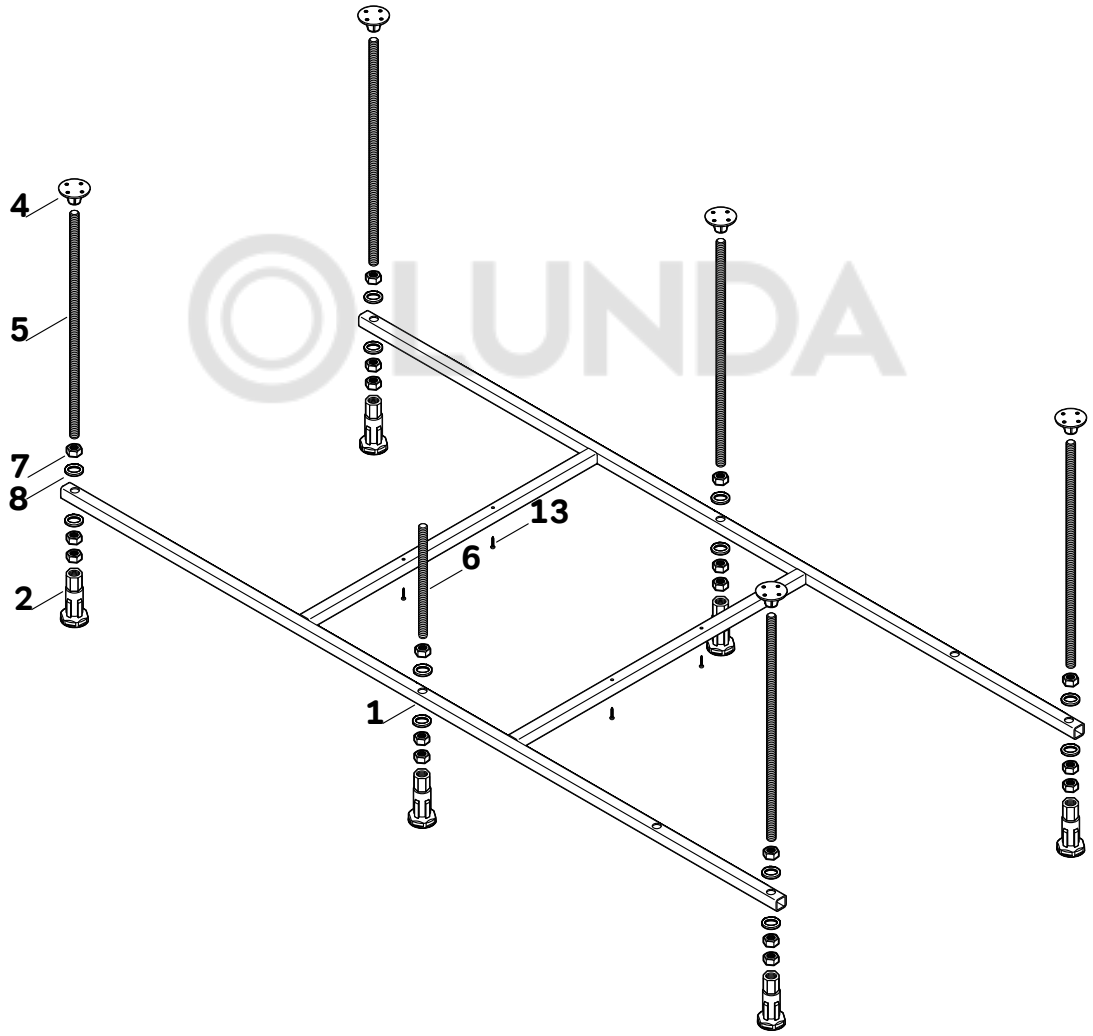

Каркас X-Joy

Размерный ряд: 120x70 см, 140x70 см, 150x70 см,160x70 см, 165x70 см, 170x70 см, 170x75см, 175x75 см, 180x80 см.

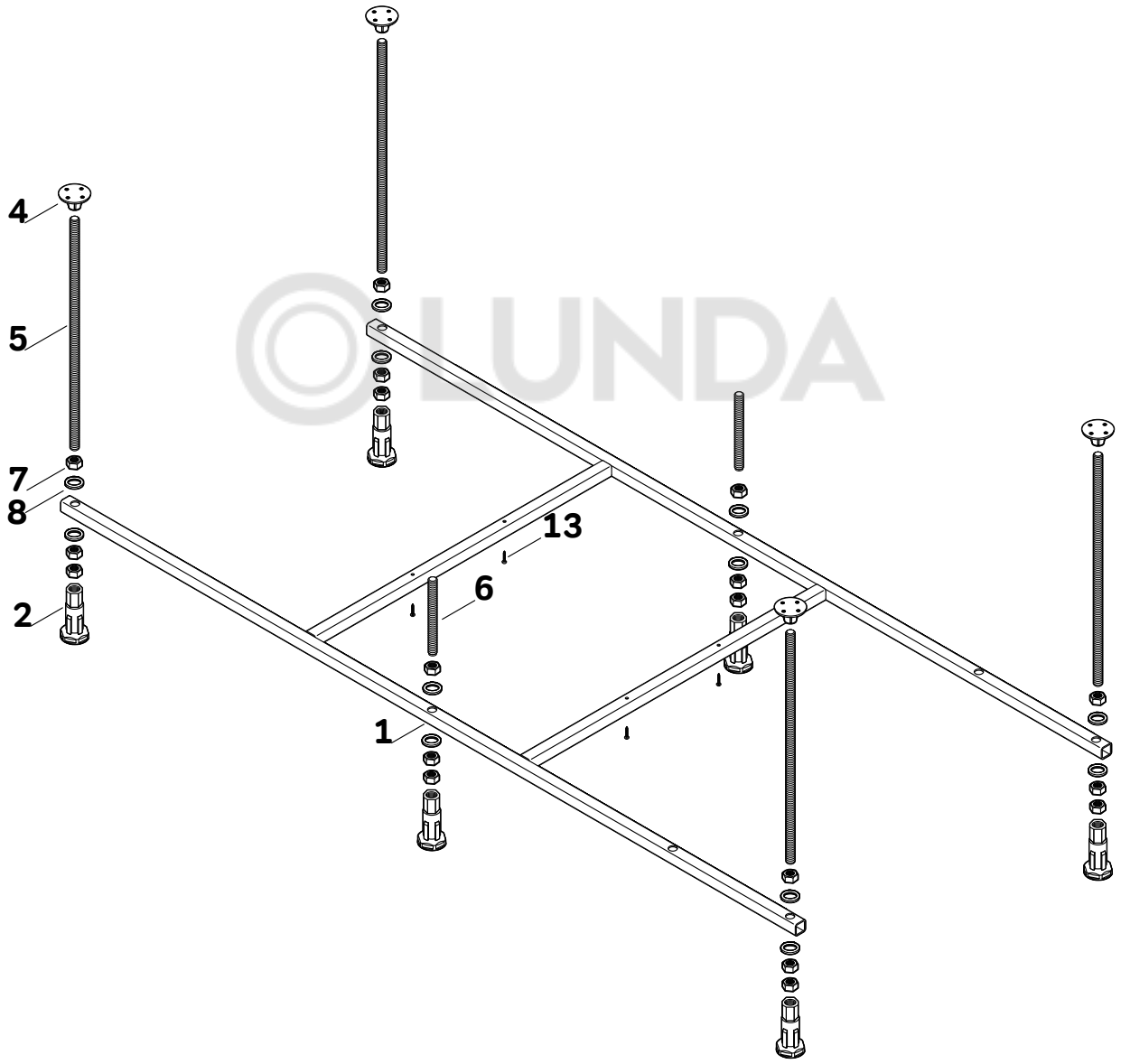

LUNDA

Каркас X-Joy P-Shape

Размерный ряд: 170x70 см.

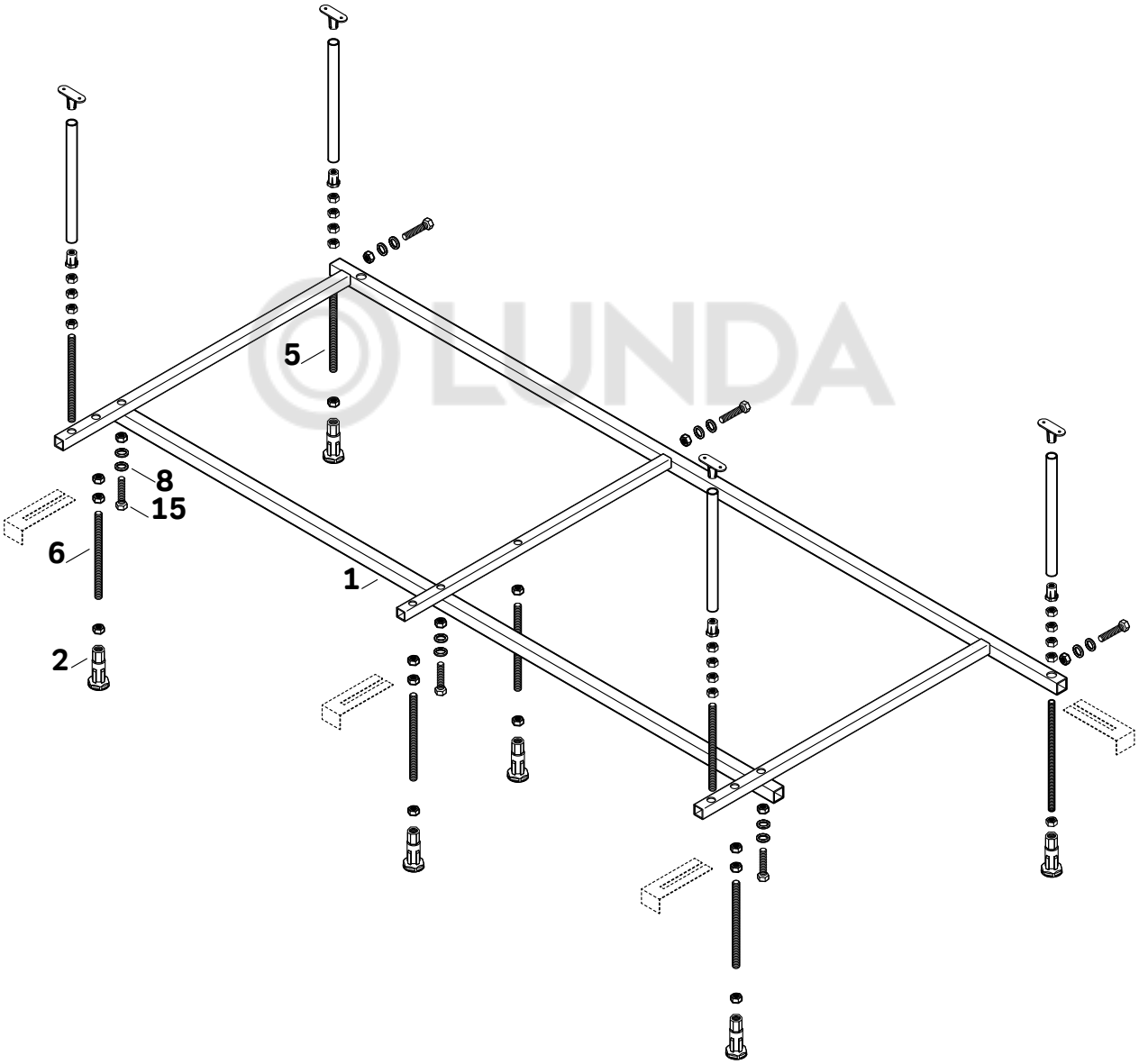

Каркас X-Joy D-Shape

Размерный ряд: 170x75 см, 180x80 см.

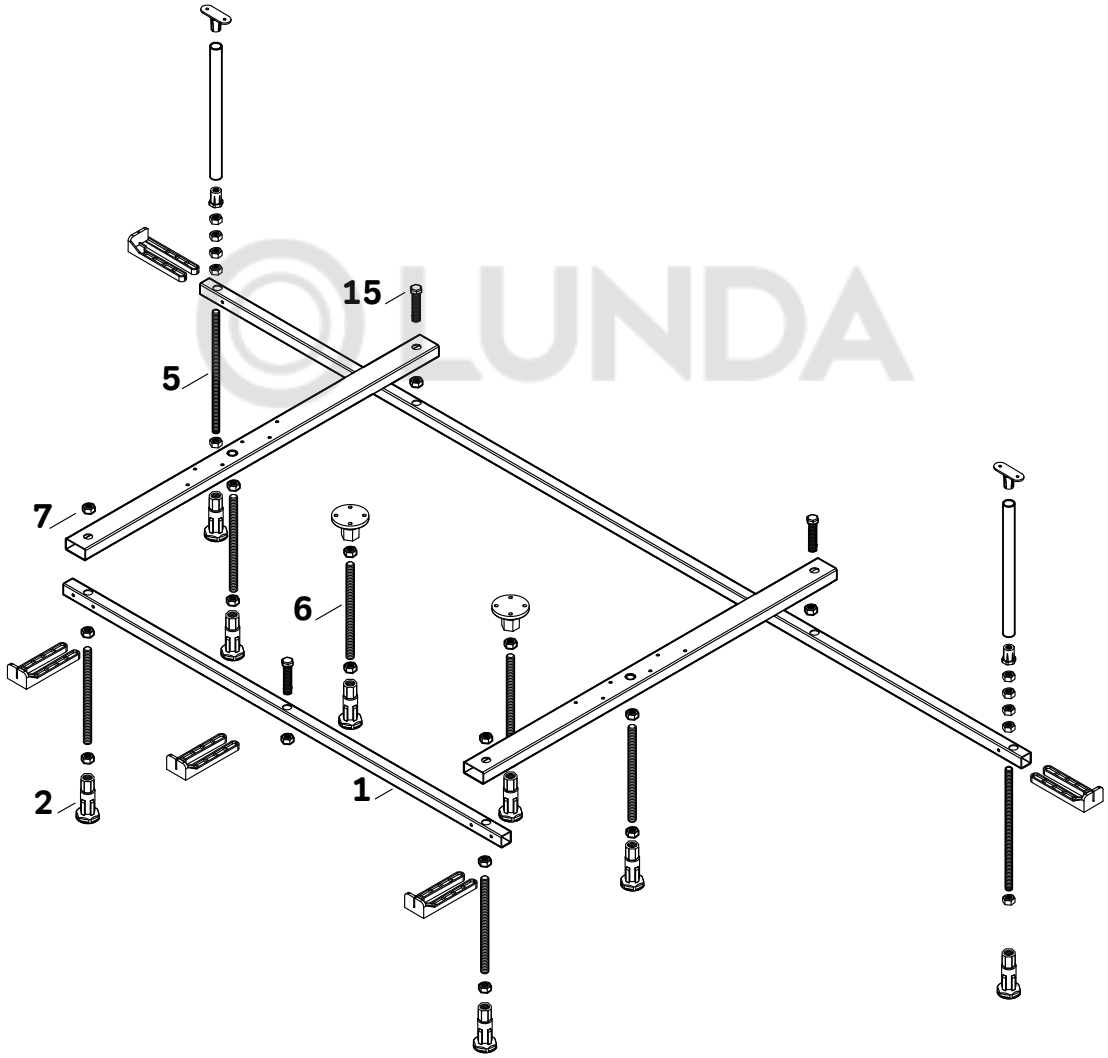

LUNDA

Каркас Sense

Размерный ряд: 150x70 см, 160x70 см, 170x70 см

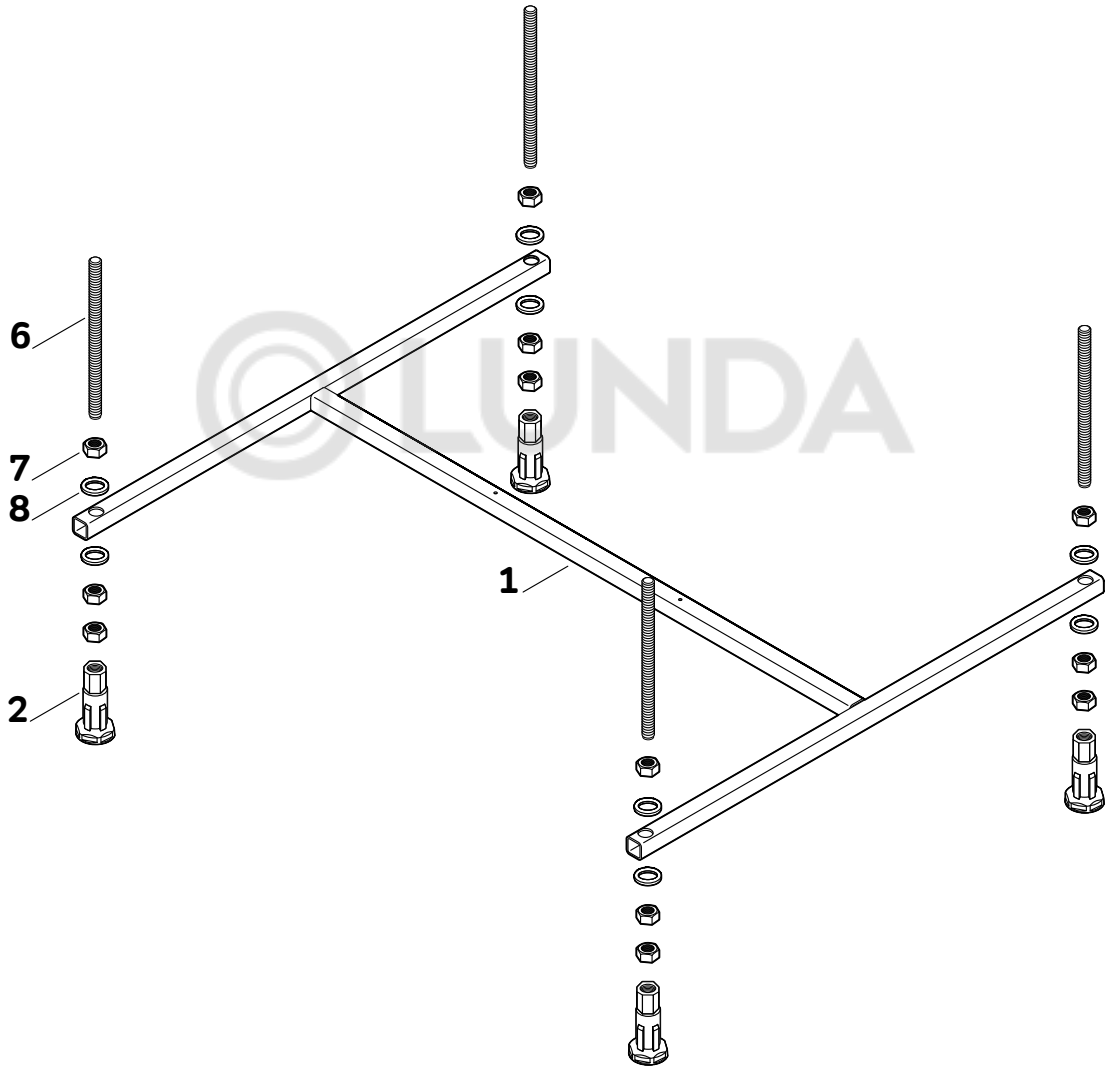

Каркас Libre

Размерный ряд: 170x70 см, 170x75 см, 180x80 см

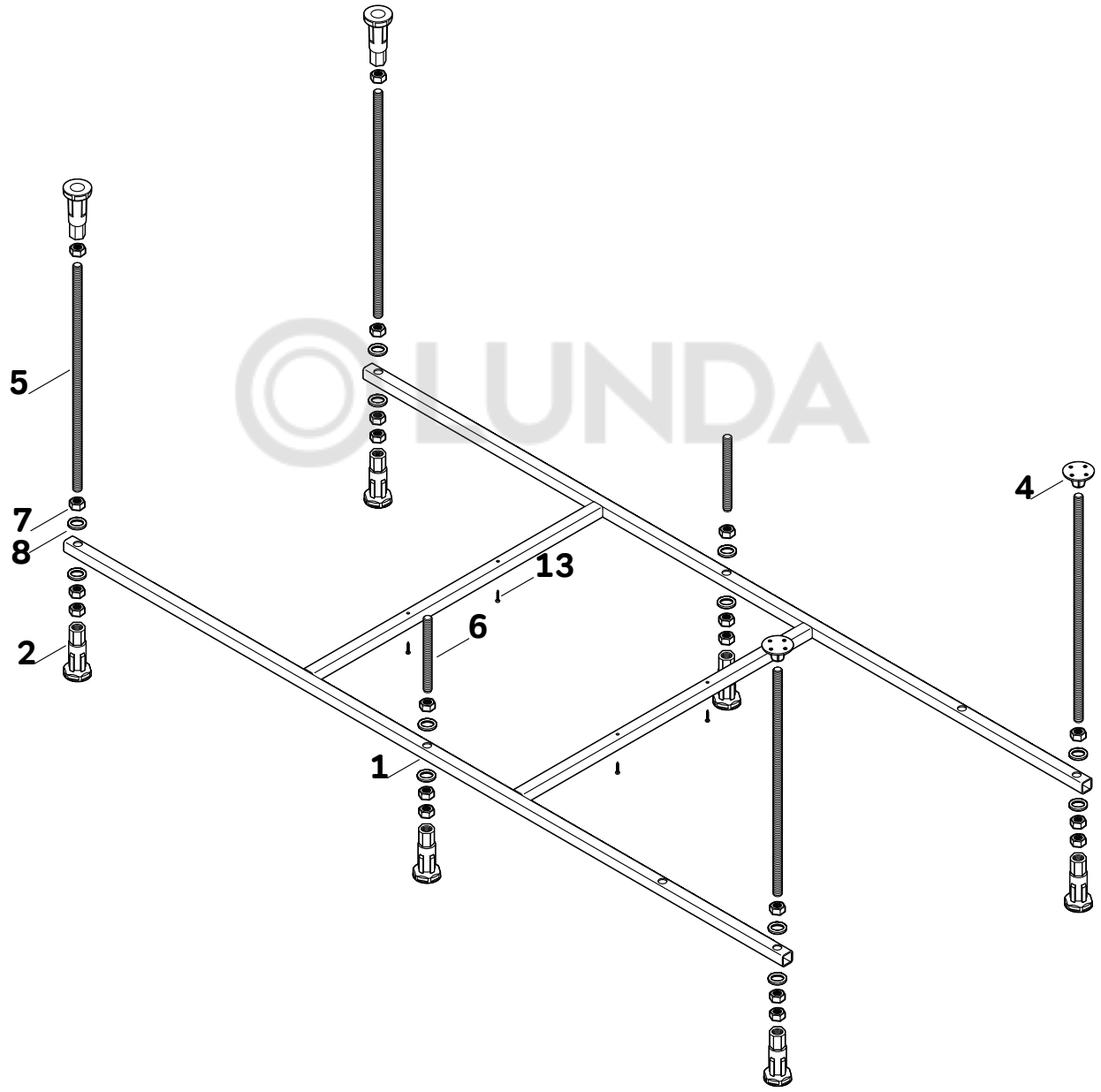

Установка универсальных каркасов
W00A-120-070W-RX, W00A-140-070W-RX
W00A-165-070W-RX, W00A-175-075W-RX

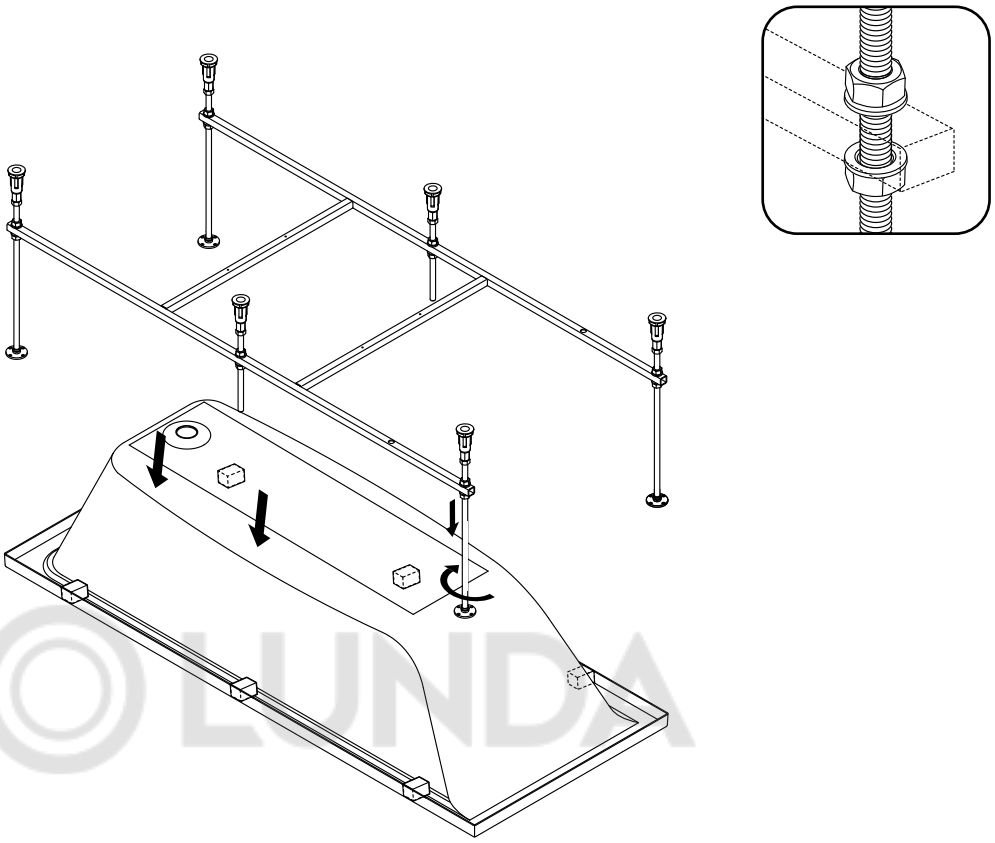

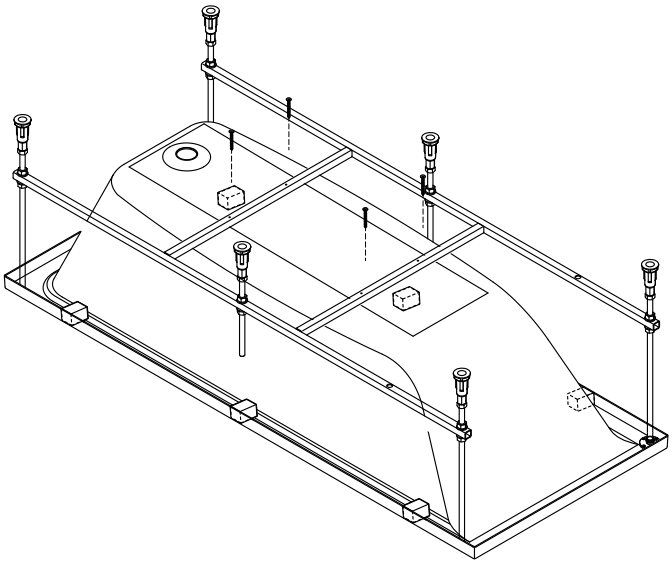

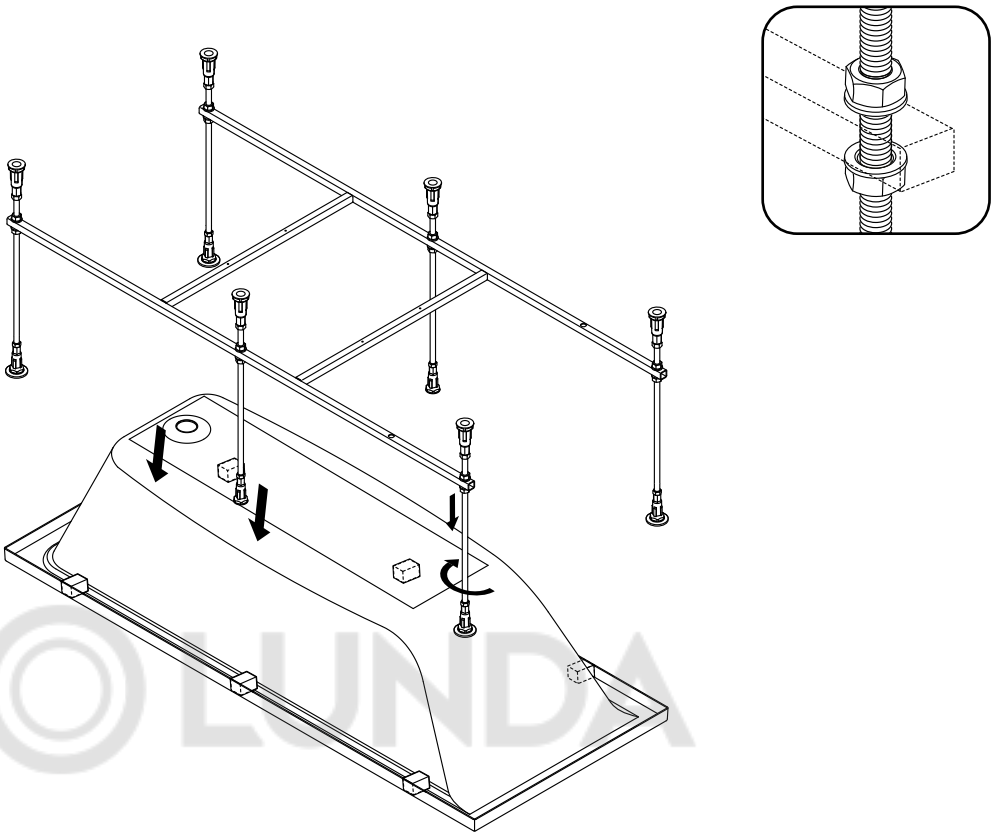

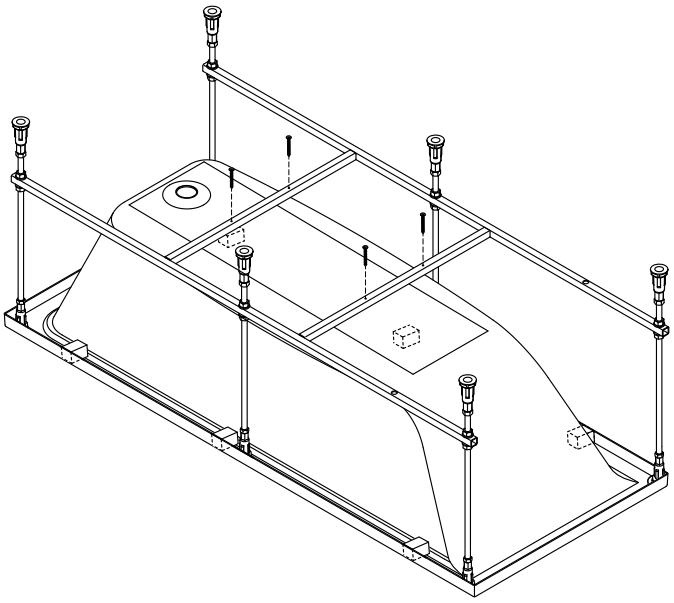

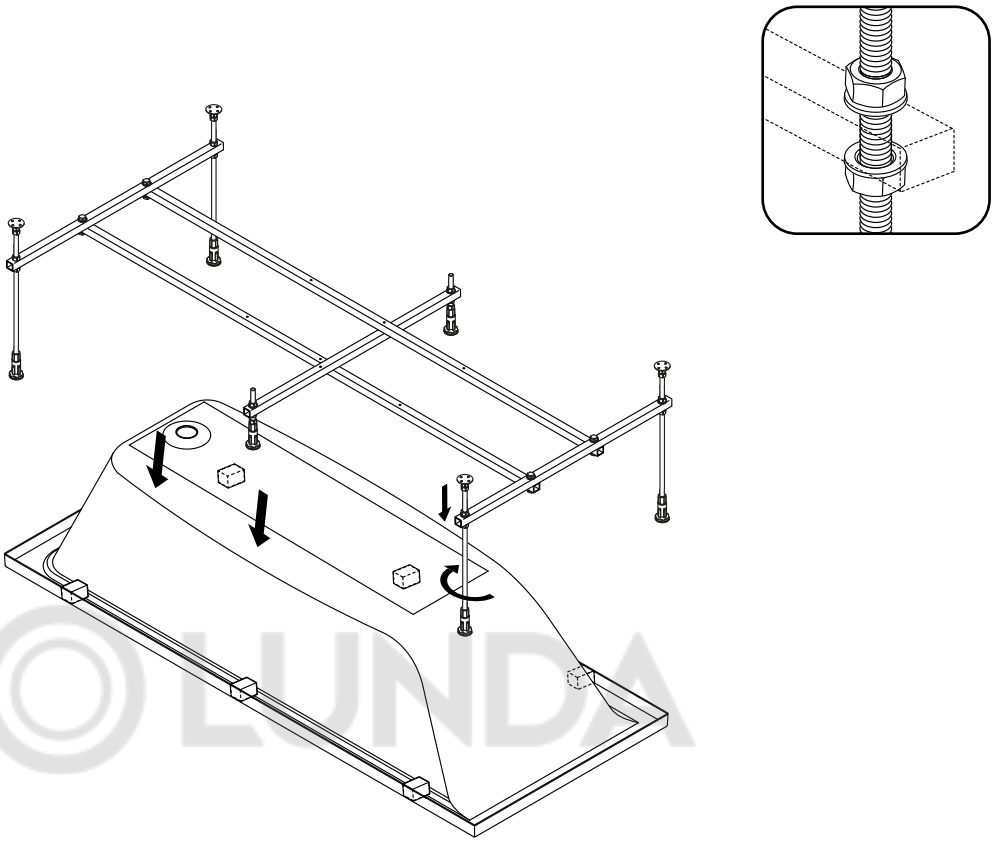

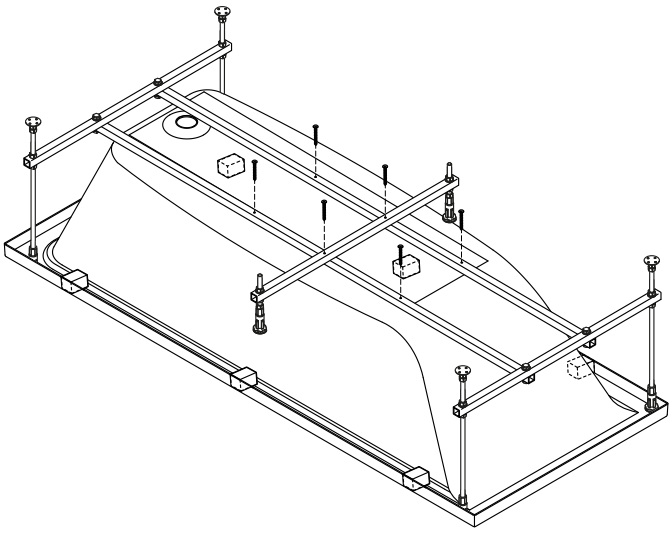

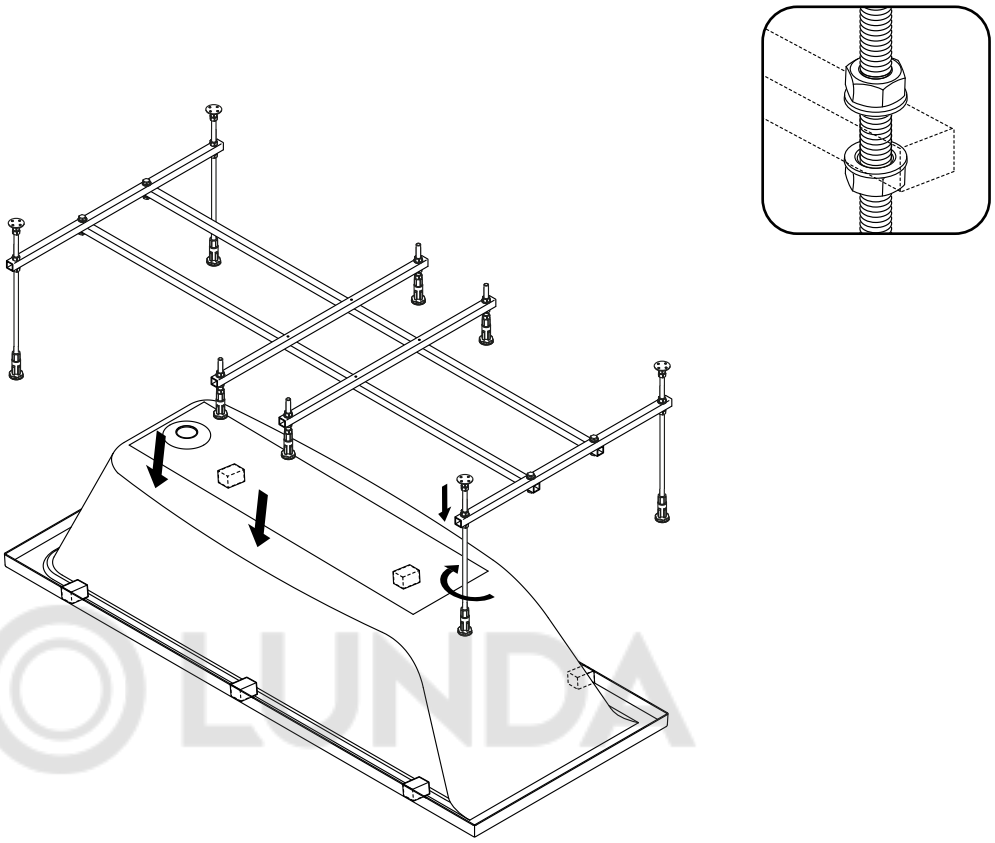

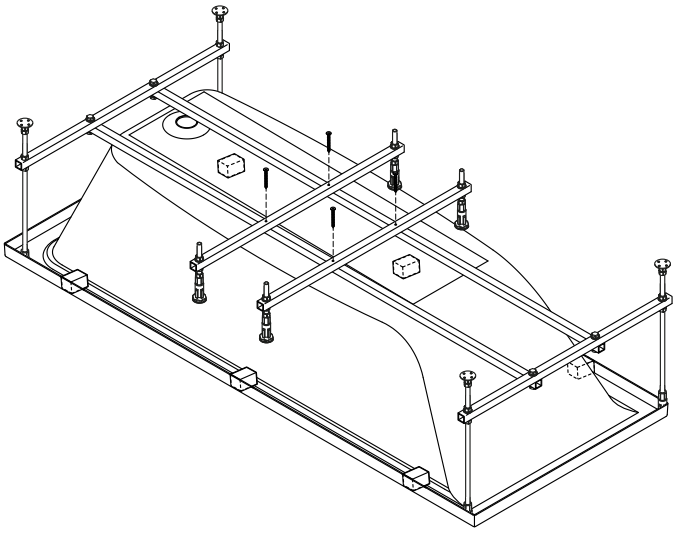

Установка каркасов Func
W84A-150-070W-A, W84A-160-070W-A, W84A-170-070W-A
W84A-170-075W-A, W84A-170-080W-A, W84A-180-080W-A

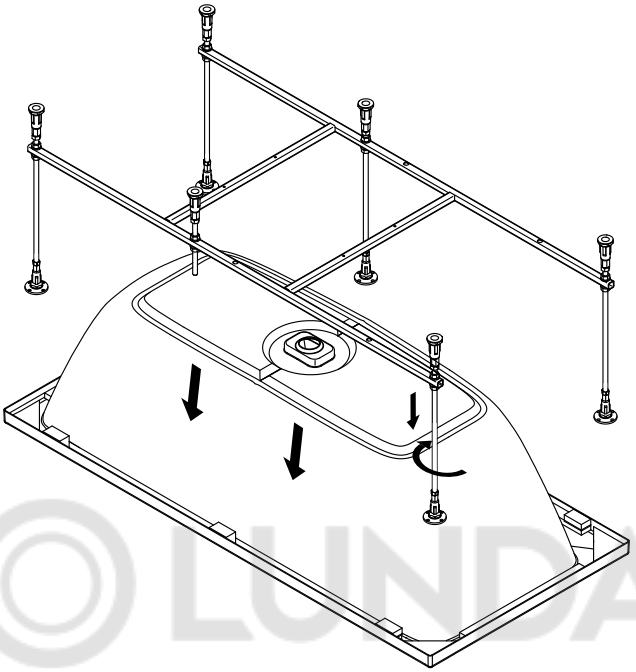

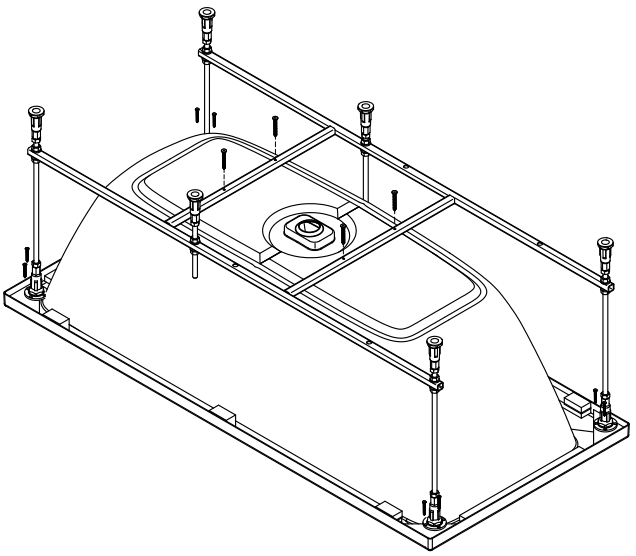

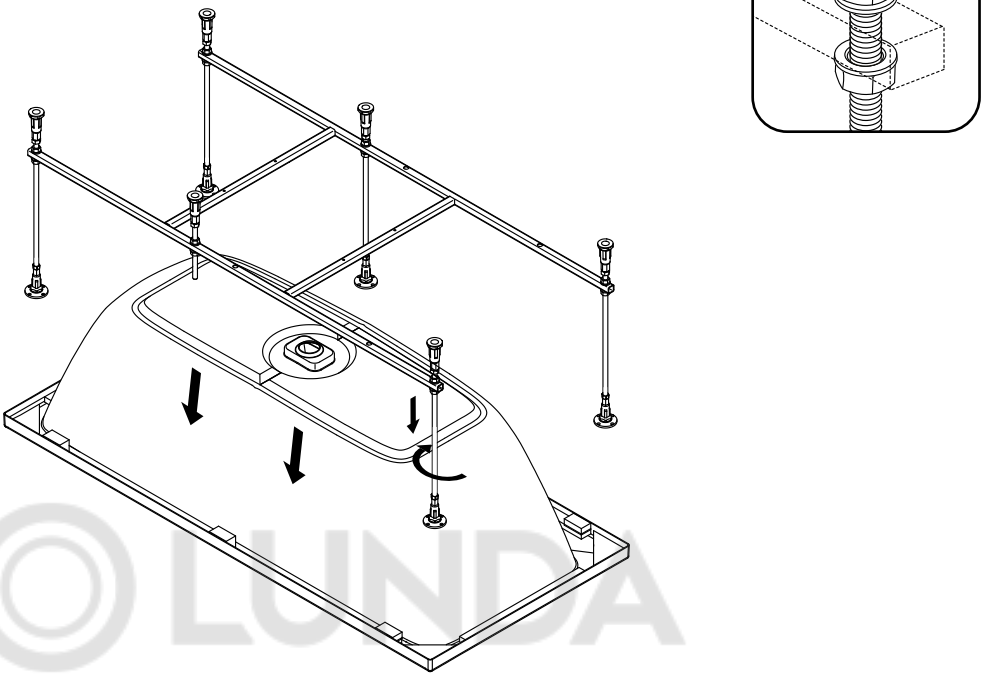

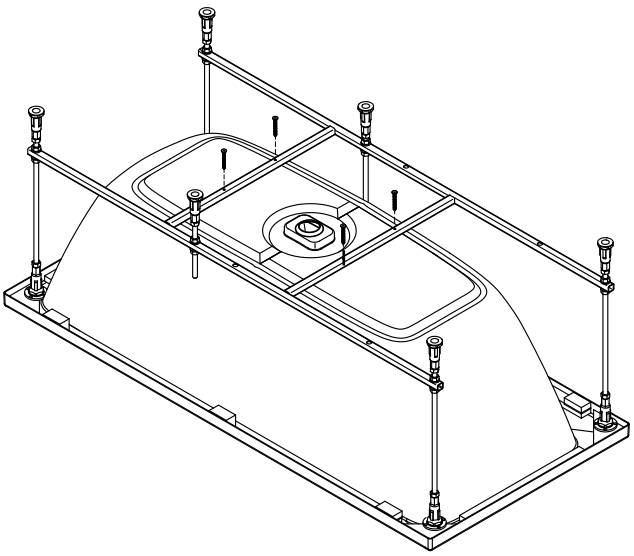

Установка каркасов X-Joy

W94A-120-070W-A, W94A-140-070W-A, W94A-150-070W-A
W94A-160-070W-A, W94A-165-070W-A, W94A-170-070W-A
W94A-170-075W-A, W94A-175-075W-A, W94A-180-080W-A

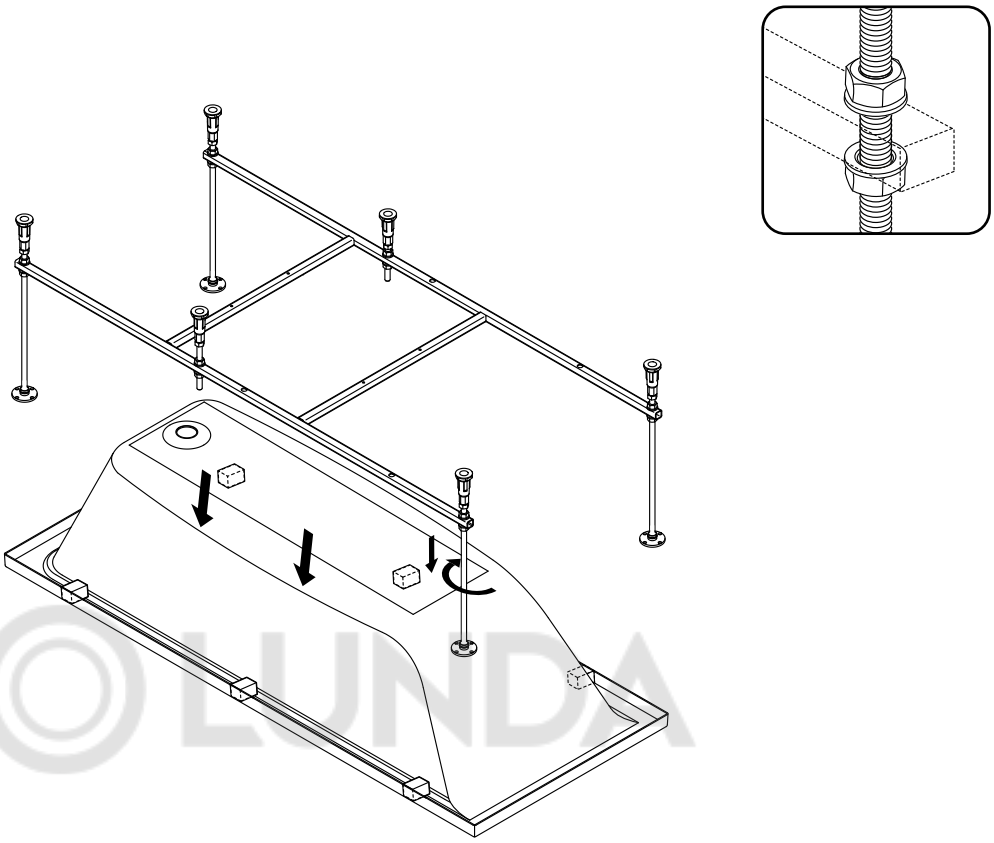

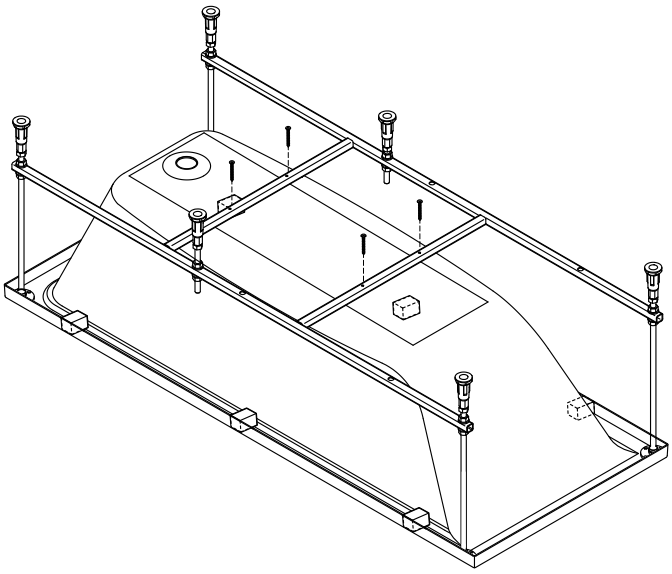

Установка каркасов X-Joy P-Shape
W94A-170L70W-A, W94A-170R70W-A

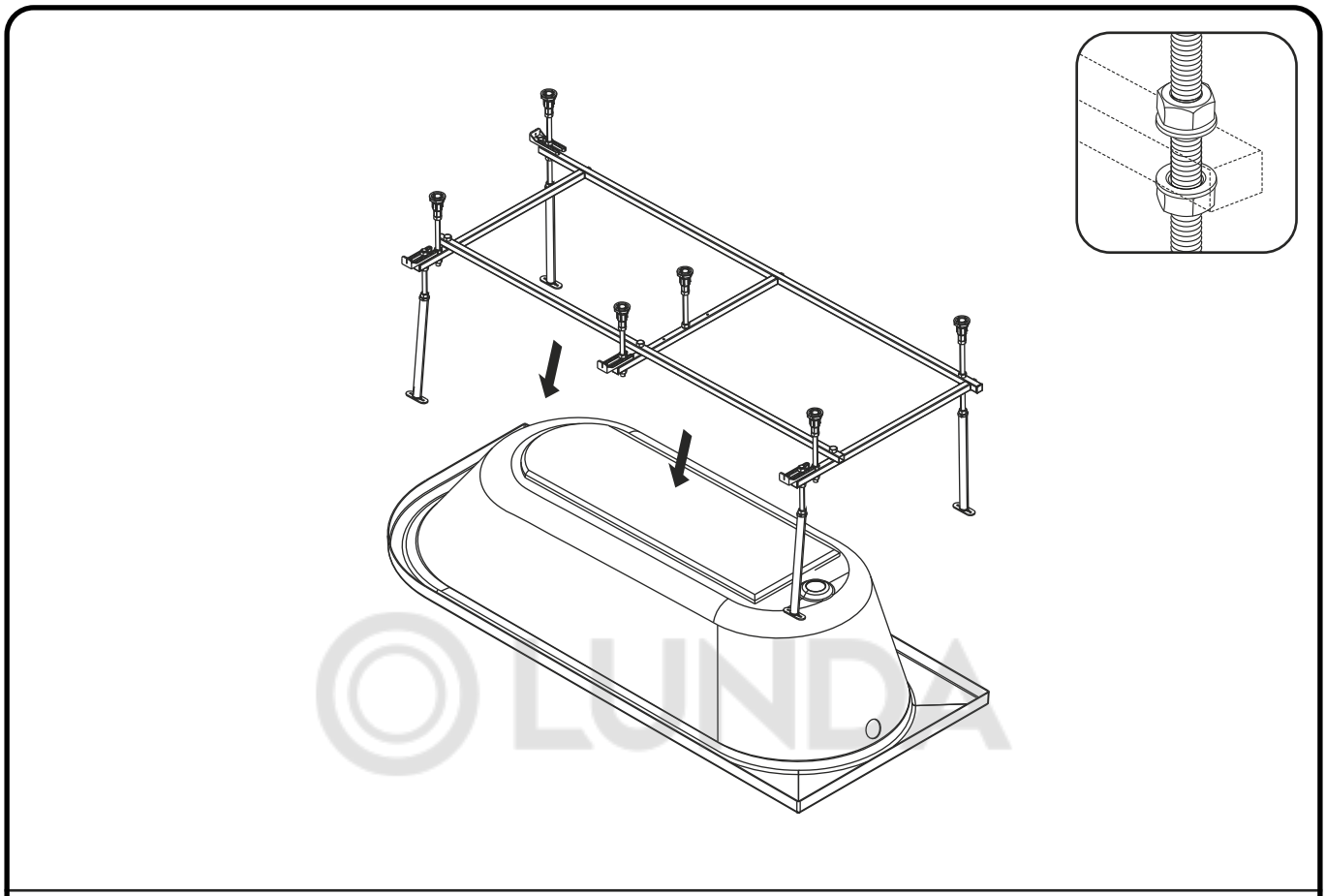

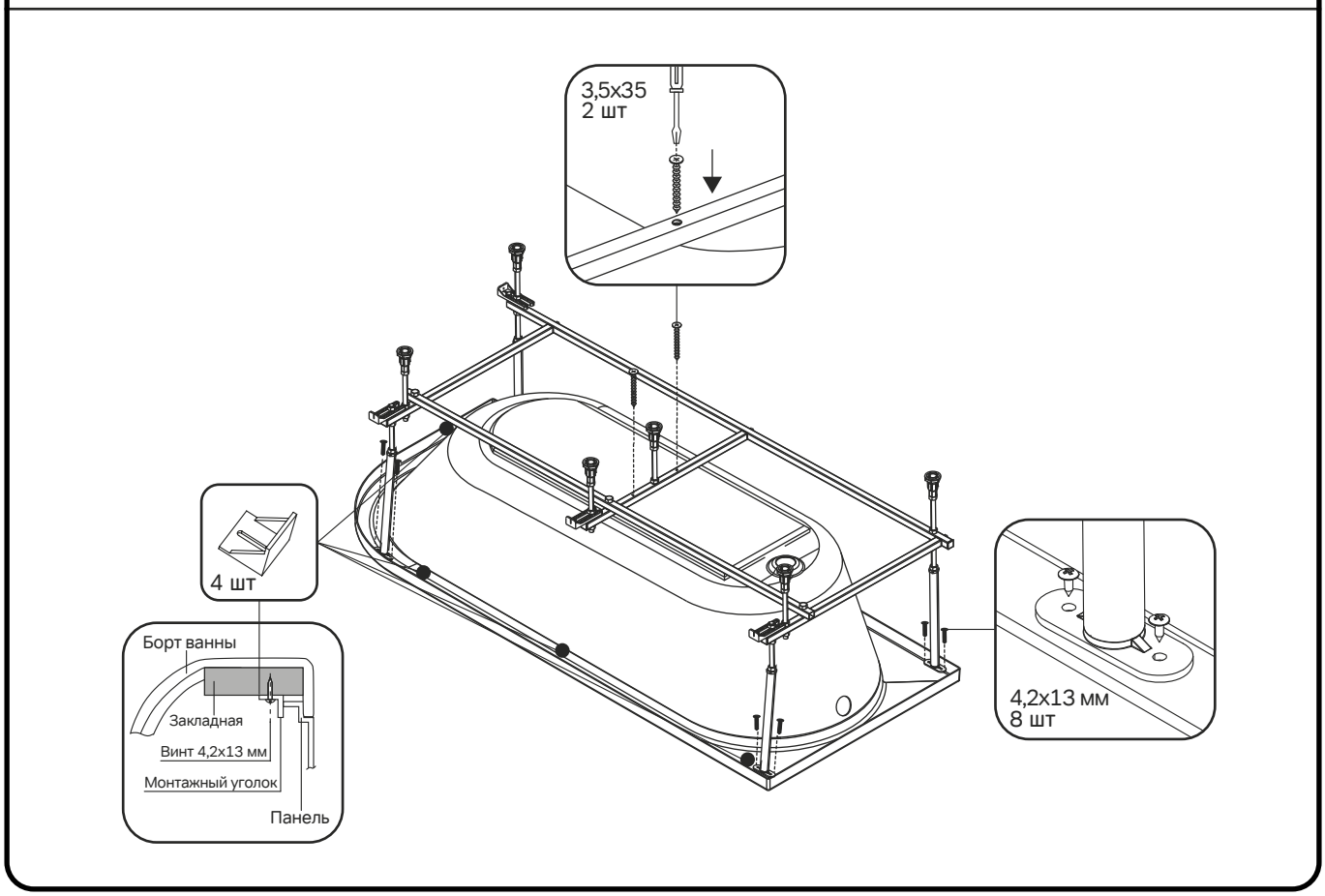

Установка каркасов X-Joy D-Shape
W94A-170U075W-A, W94A-180U080W-A

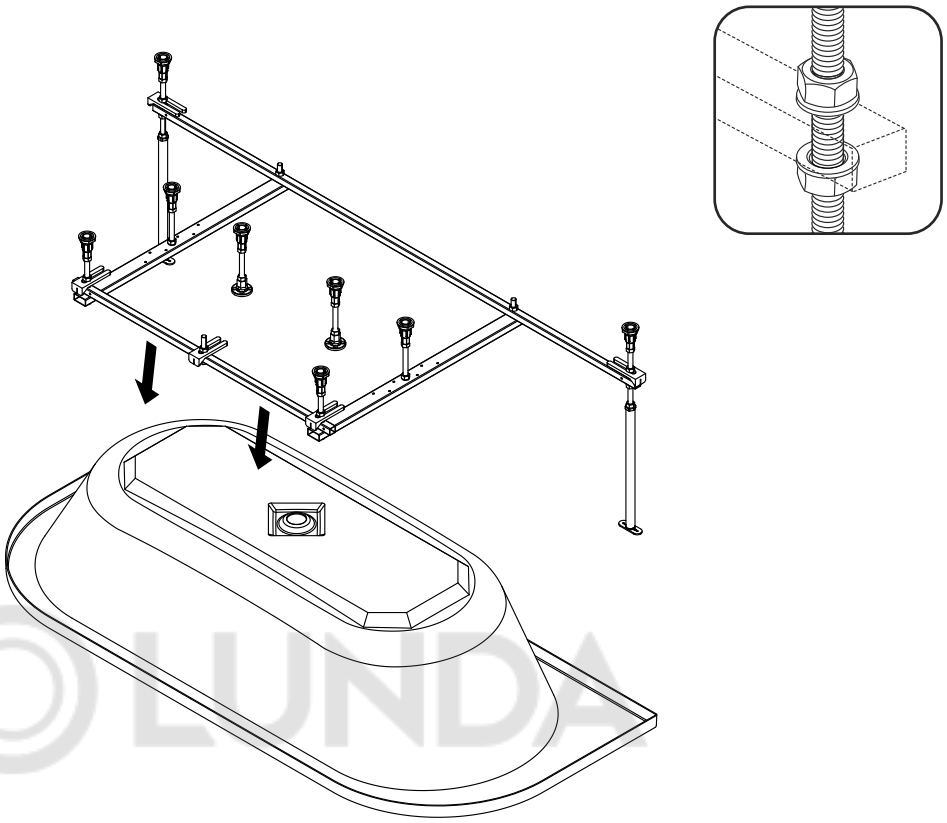

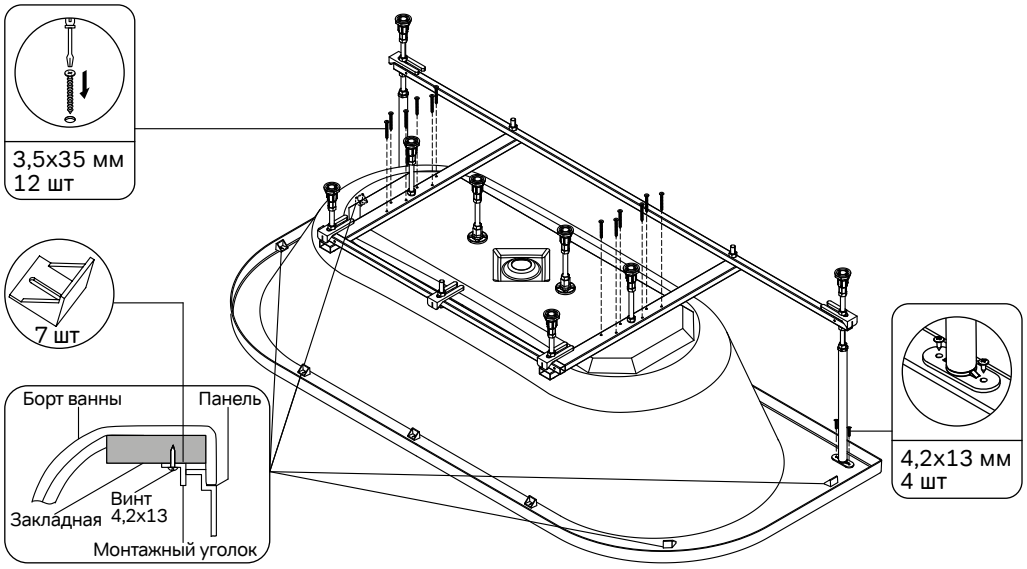

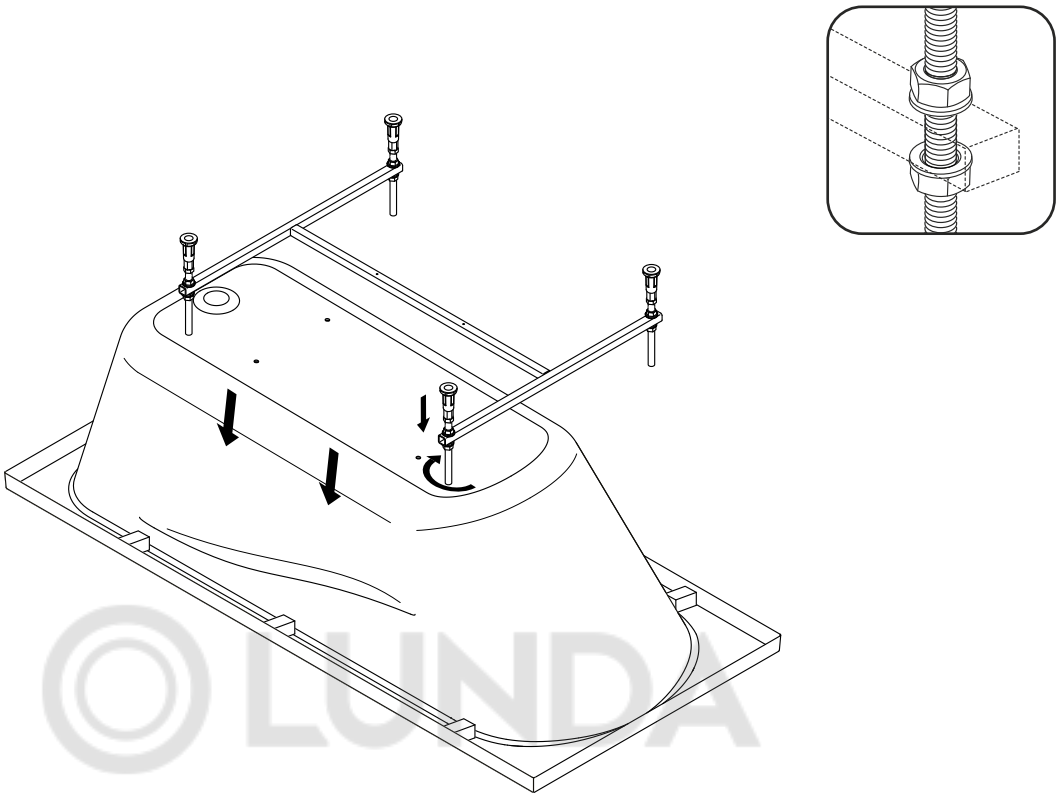

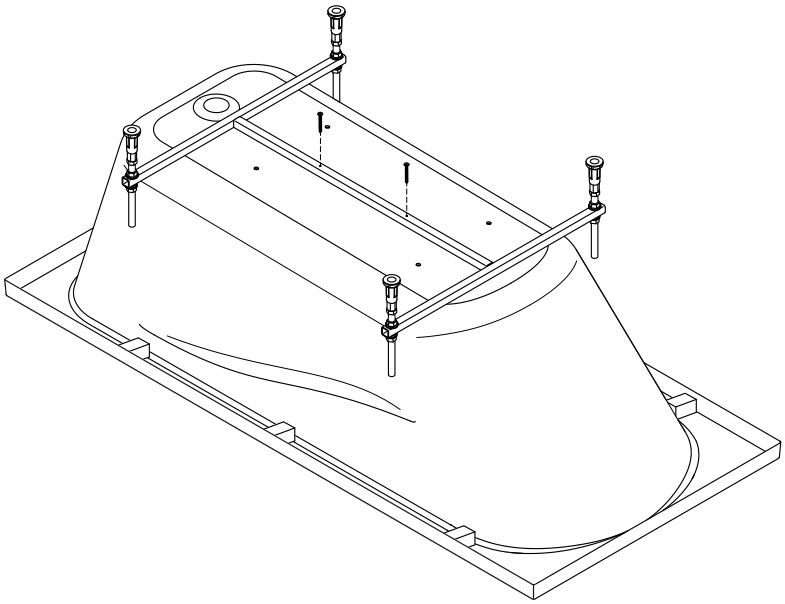

Установка каркасов Libre
W60A-170-070W-A, W60A-170-075W-A, W60A-180-080W-A

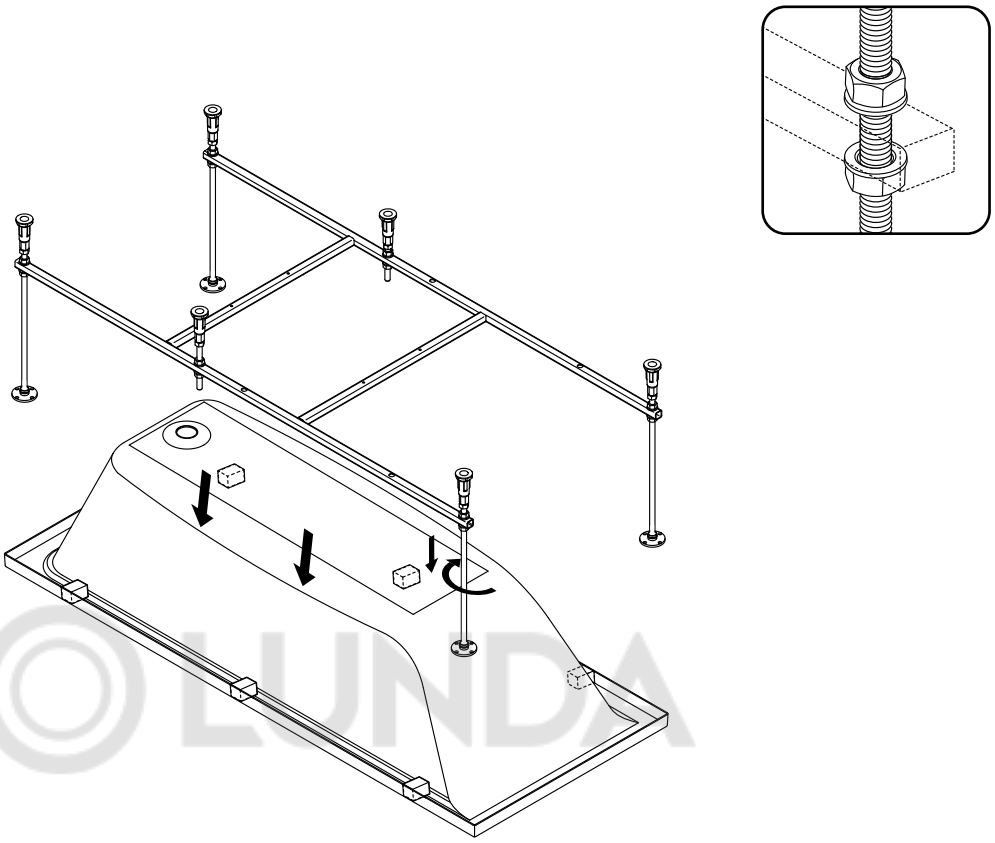

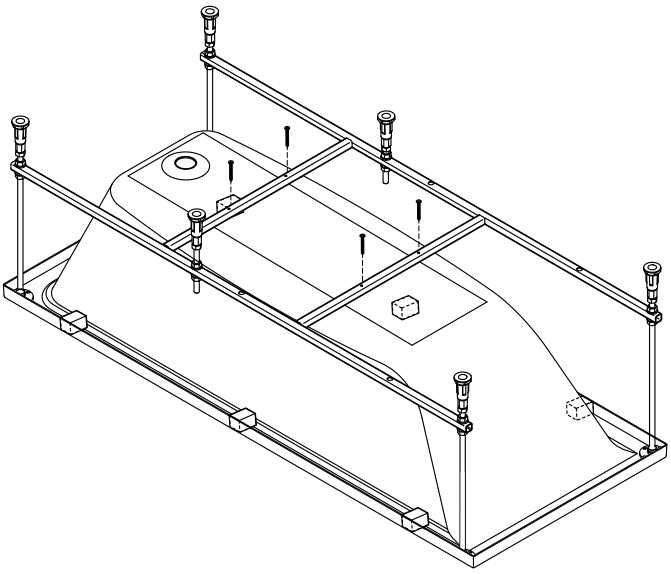

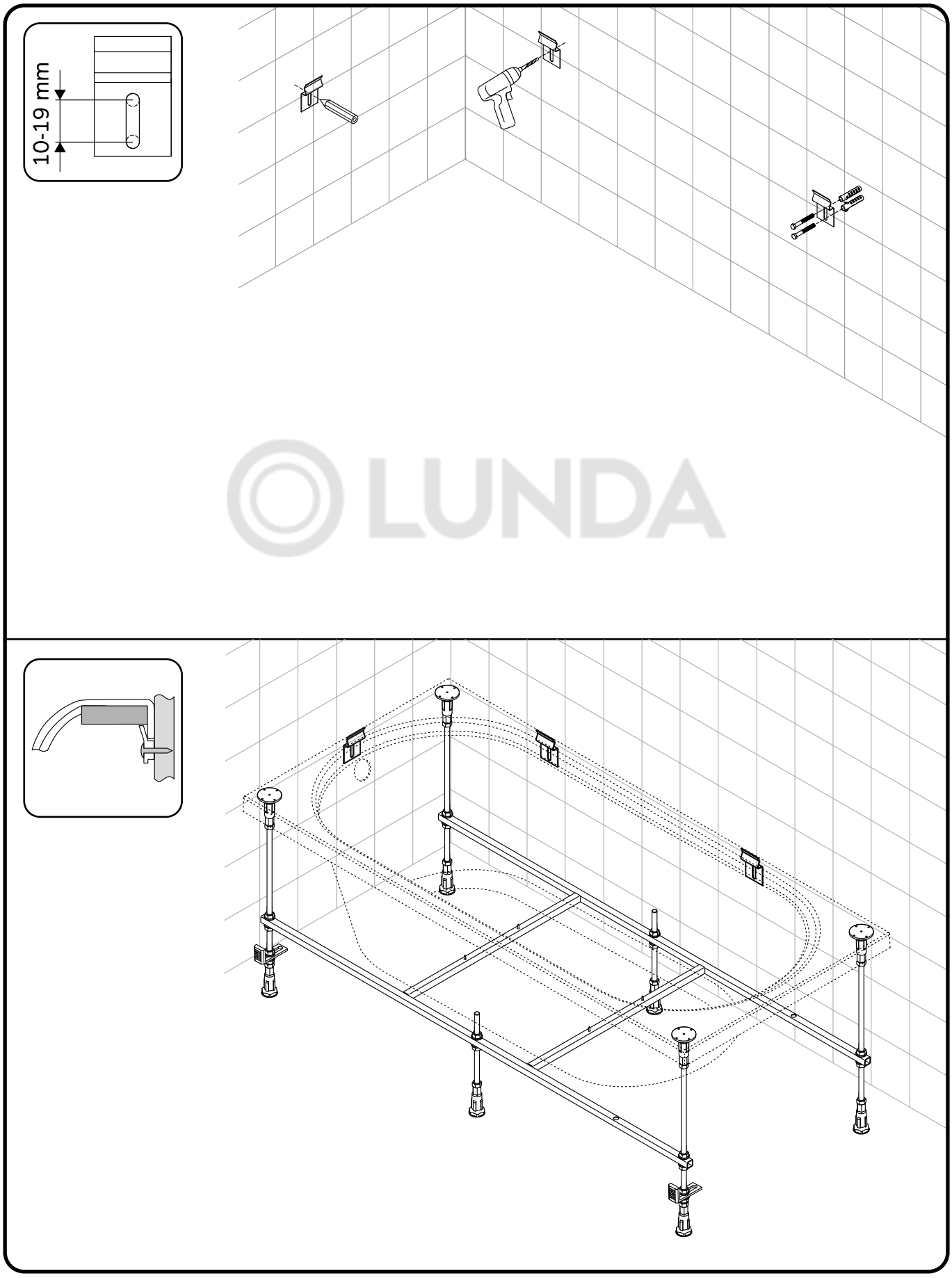

LUNDA

Герметизация

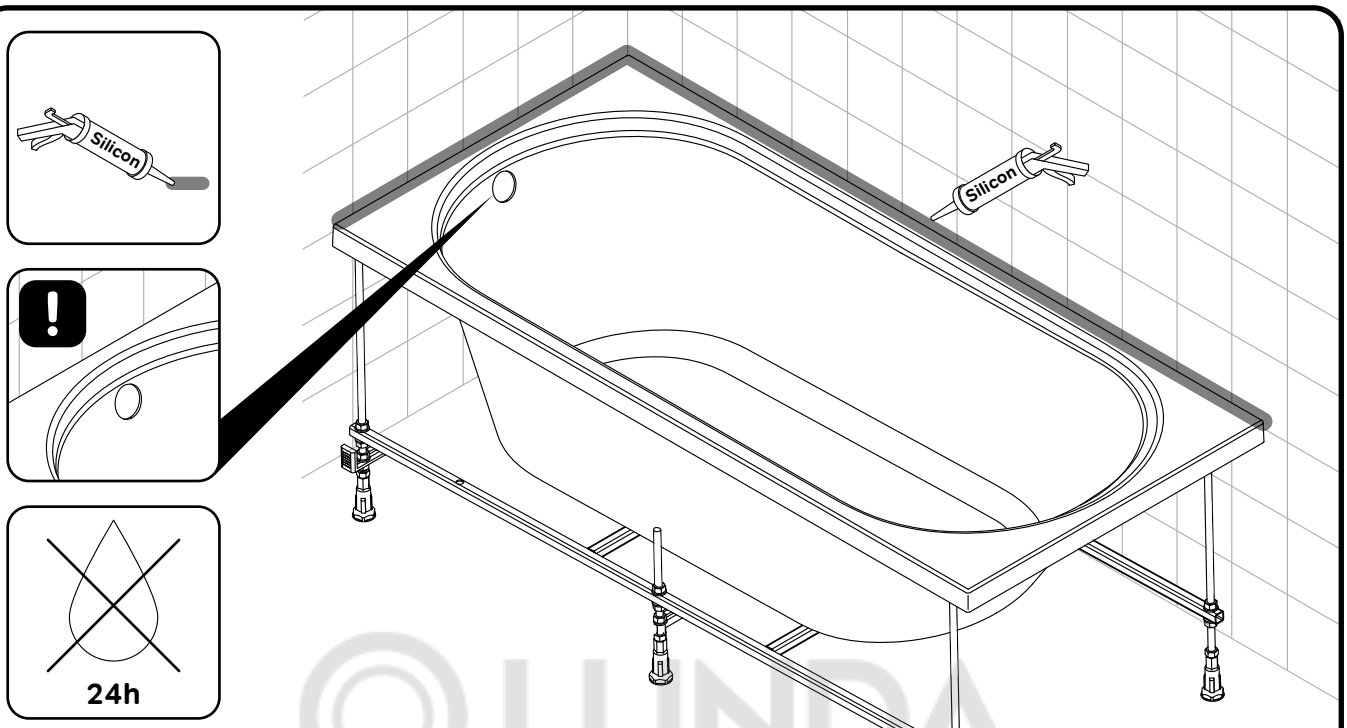

Перед нанесением герметика, необходимо нагрузить ванну. Для этого наполните ванну водой на 3/4 объема и произведите герметизацию стыков ванны и стены с помощью специального сантехнического силикона. Ванну не разгружать в течение 24 часов.

Силикон в комплект поставки не входит!

Во избежание протечки, перед наполнением водой, требуется установка устройства слива и перелива, с подключением в систему слива.

Устройство слива-перелива приобретается отдельно!

Виды экранов для ванн

Вариант 1
С выступом вверх

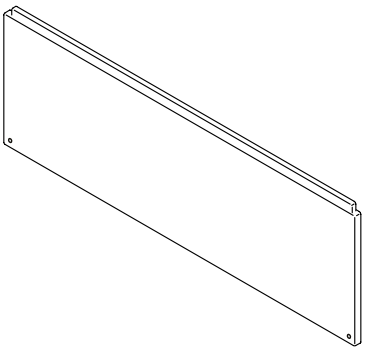

Вариант 2
С выступом вниз

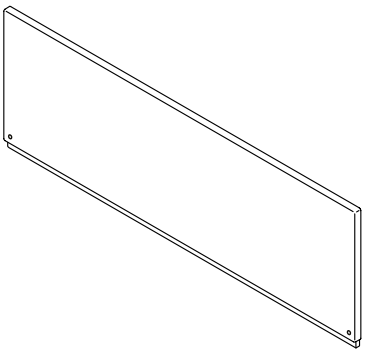

Вариант 3
Без выступа

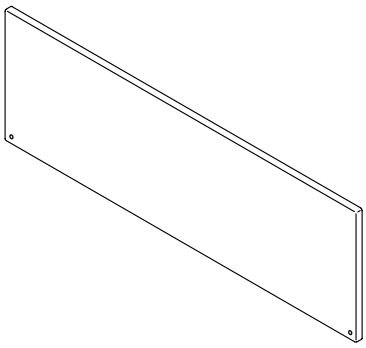

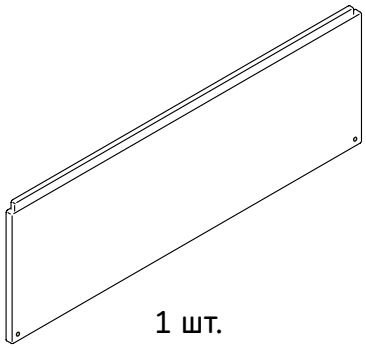 1 шт. Фронтальная панель	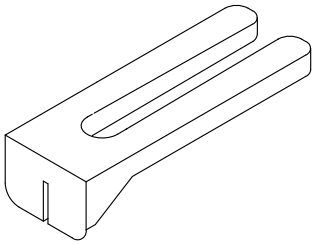 2 шт. Держатель экрана Г-образный	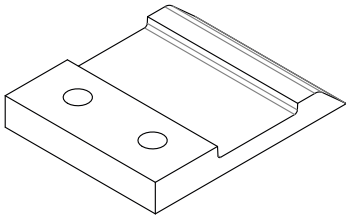 2 шт. Кронштейн для крепления панели
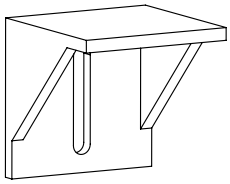 3 шт. Уголок П/С	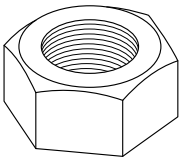 2 шт. NIB-FR-NEW-X06 Гайка M12	 3 шт. Саморез 4,2x13 мм, с прессшайбой, острый, цинк
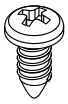 6 шт. Саморез 4,2x16 мм с прессшайбой	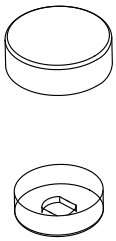 2 шт. Заглушка пластиковая на саморез	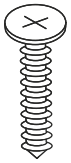 2 шт. Саморез 3,9x19 мм

LUNDA

Способ № 1
Крепление на монтажный уголок*

Данный способ установки подходит для вариантов экрана №1 и №2.

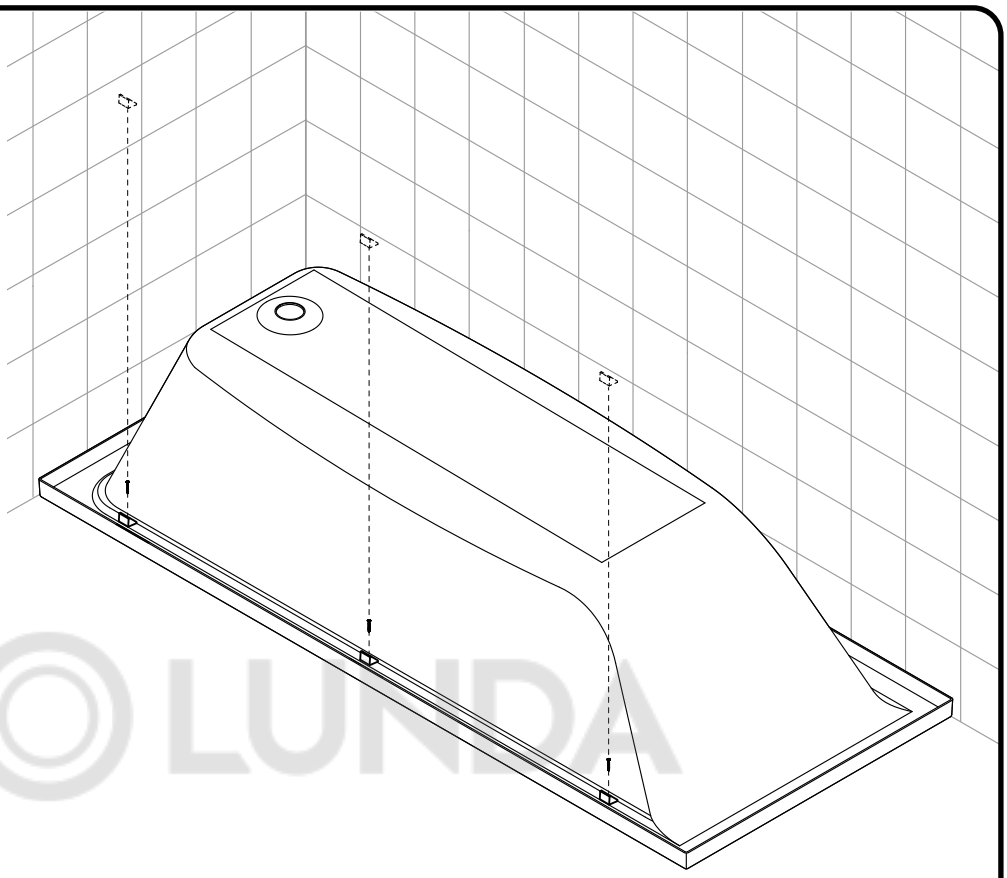

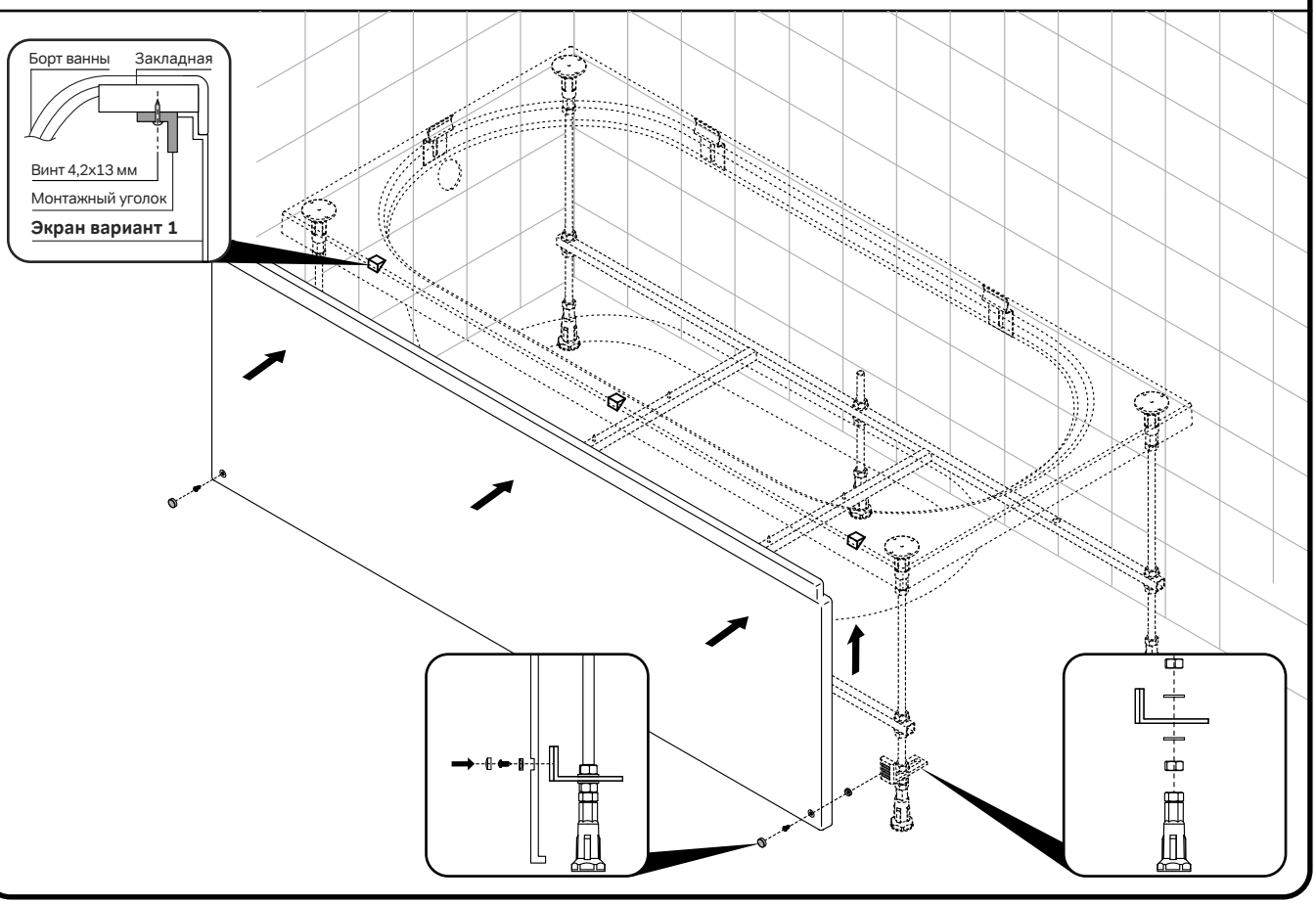

*Монтажные уголки входят в комплект поставки с экраном.

Способ № 2
Крепление на монтажные кубики через прижимную пластину.

Данный способ установки подходит для вариантов экрана 1, 2 и 3.

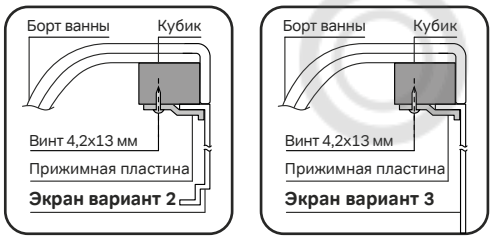

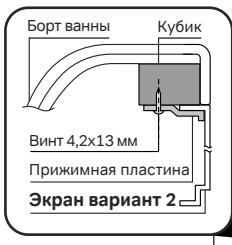

*Прижимные пластины входят в комплект поставки с экраном.

Способ № 3
Крепление на монтажные кубики

Данный способ установки подходит для варианта экрана №1 и №2.

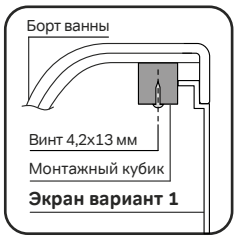

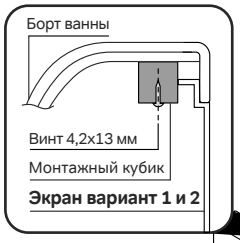

LUNDA

W90A-000-OFI
W90A-000-OfIB
W90A-600-OFI
W90A-1000-OFI

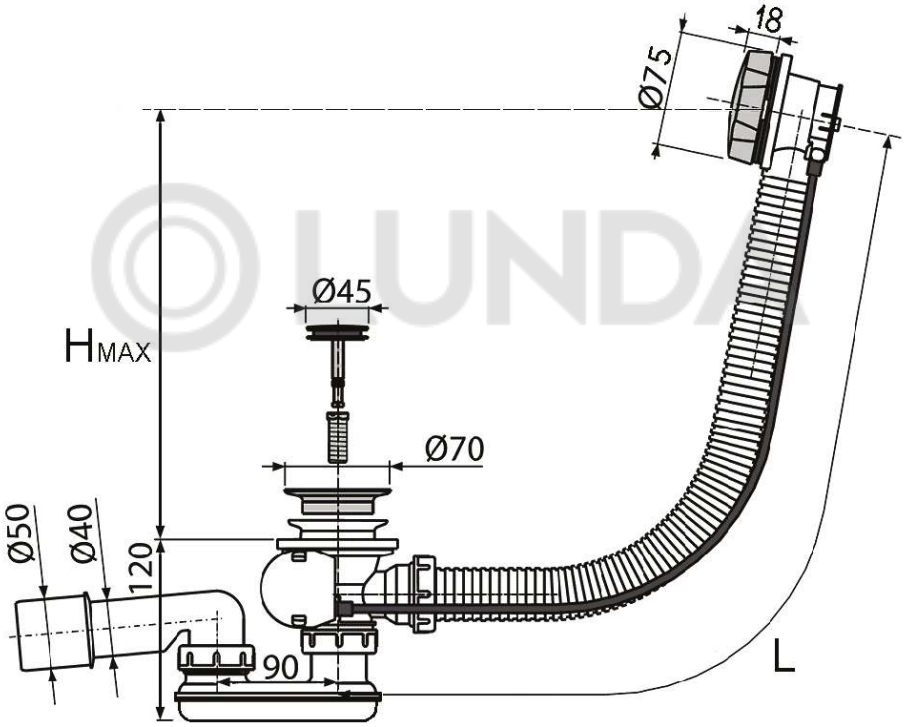

L	Hmax
600	370
1000	800

Рекомендация по установке слива-перелива

LUNDA

Рекомендация по установке слива-перелива

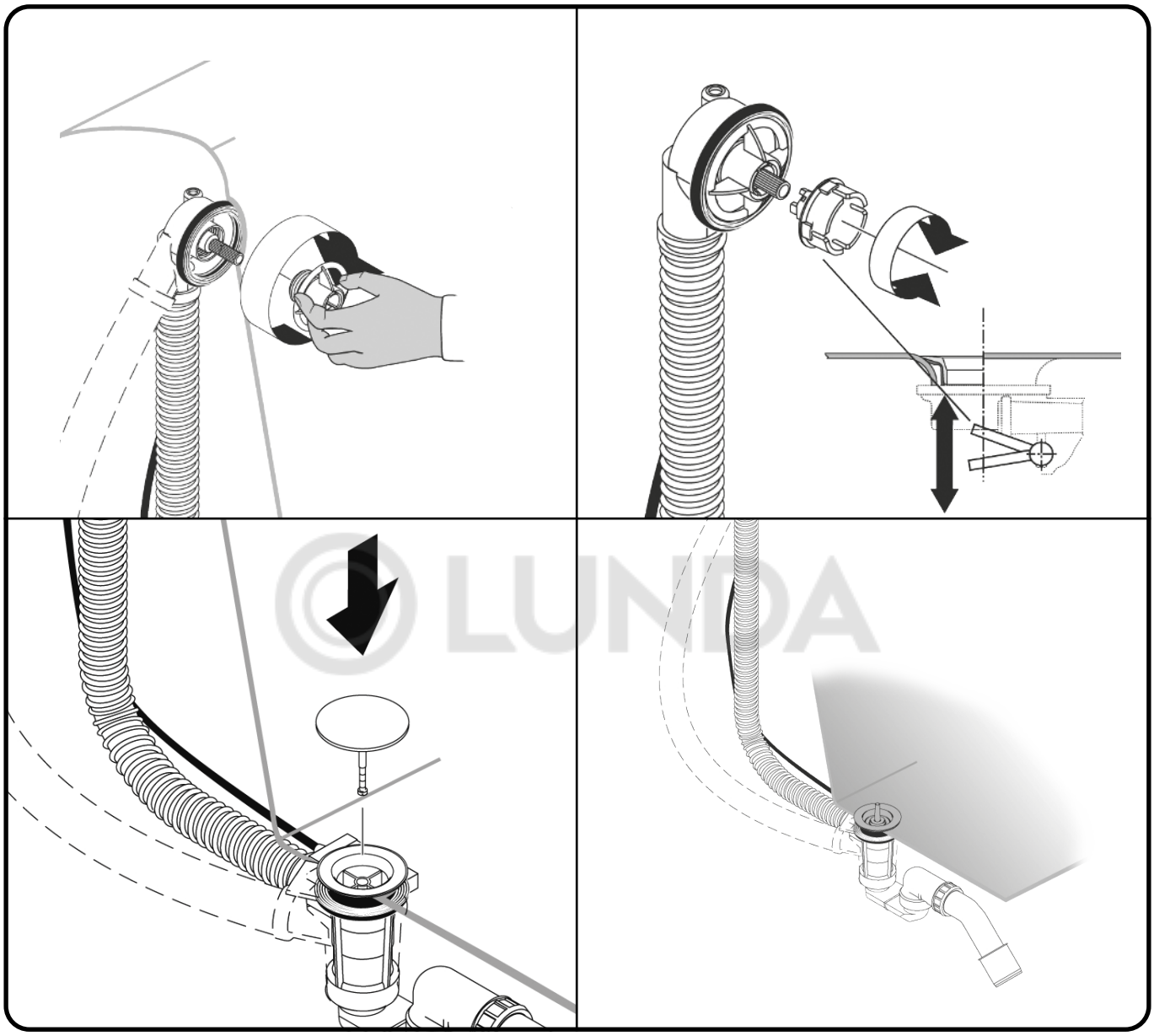

AM.PM Europe GmbH
Torstrasse 177 D-10115 Berlin
www.ampm-world.com 02/2026