Настенные конвекторы Savva Step-S. Правое боковое подключение. Высота приборов 80 мм. Монтажная схема.

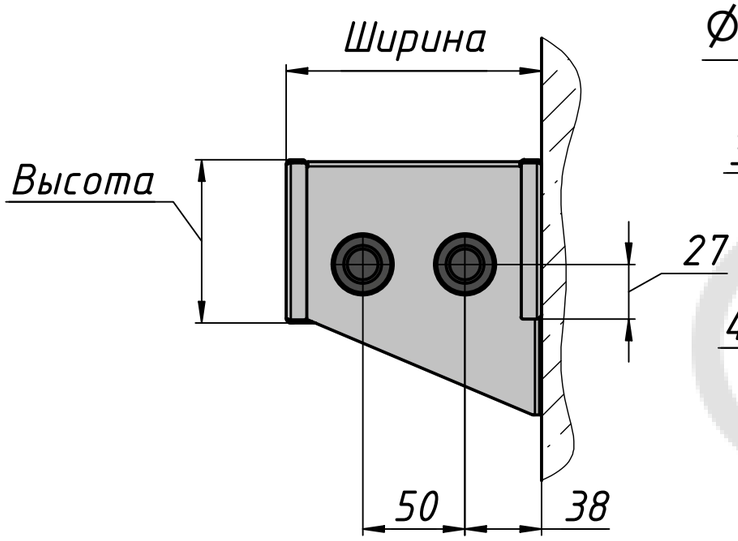

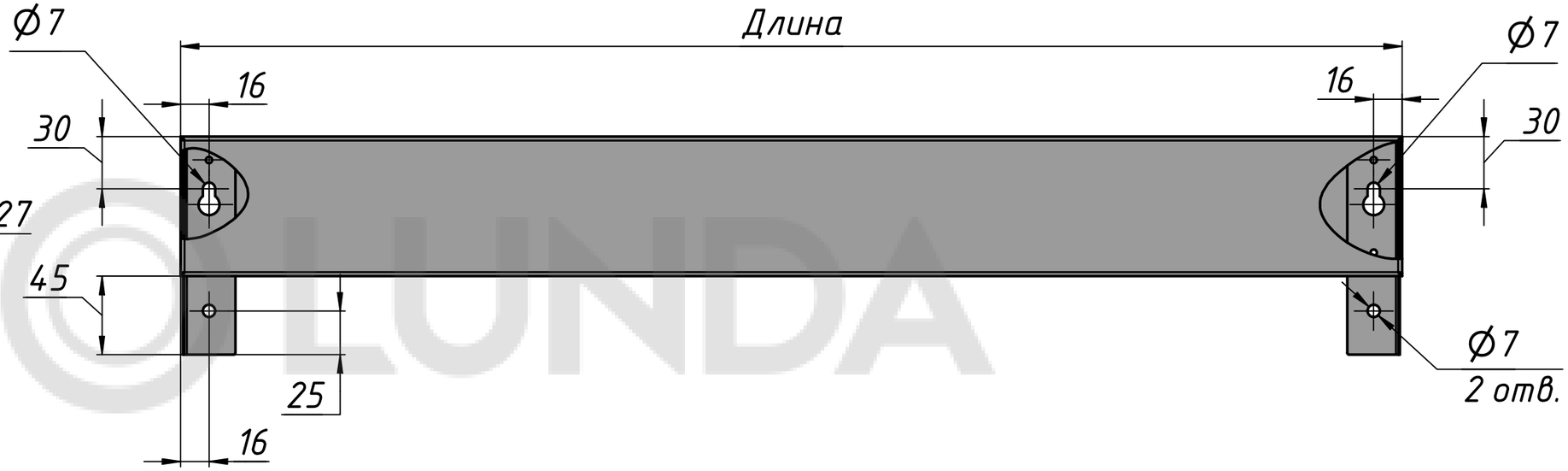

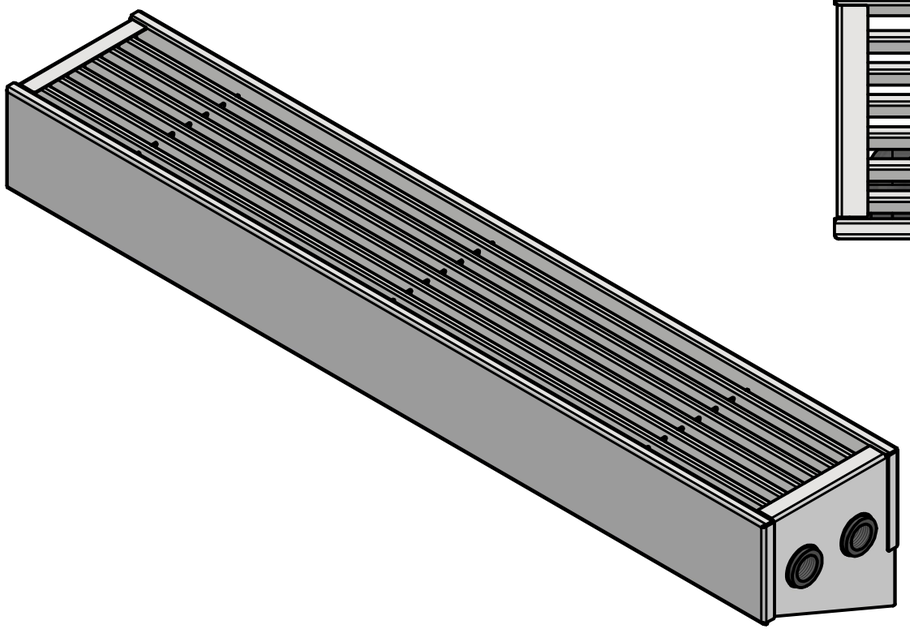

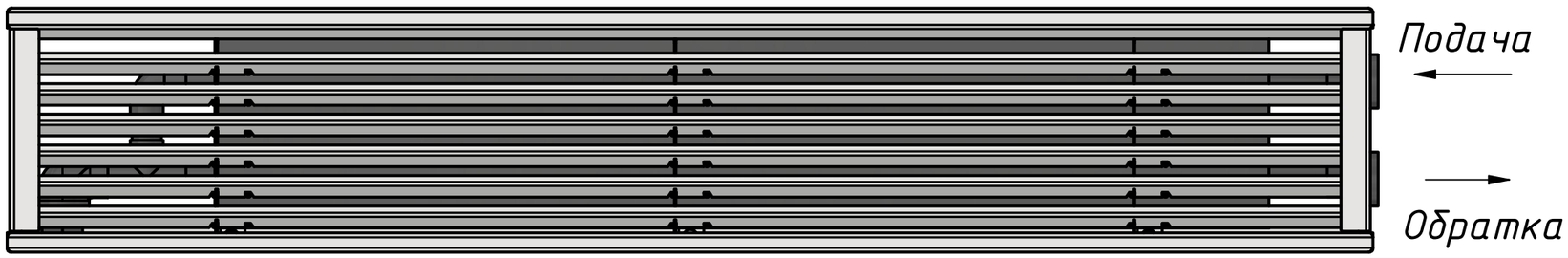

Резьба на муфтах G½ внутр.
Левое боковое подключение – зеркально